HELM GT-L

Montaggio con elemento laterale

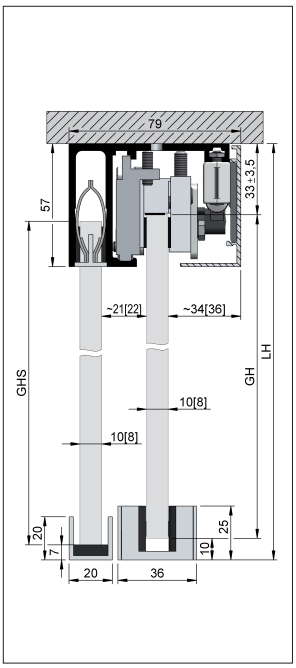

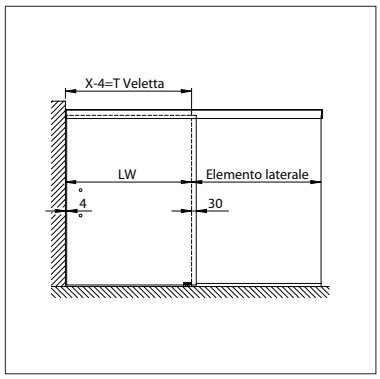

Altezza vetro (GH):
GH = LH – 10 – 33

Altezza vetro elemento laterale (GHS):
GHS = LH – 43

Larghezza vetro (GB):
GB = LW + 26

Lunghezza binario (L):
L = GB - 26 + elemento laterale

Leggenda:
GH = altezza vetro
LW = luce larghezza
LH = luce altezza
GB = larghezza vetro
L = lunghezza binario di scorrimento

Montaggio a parete senza elemento laterale

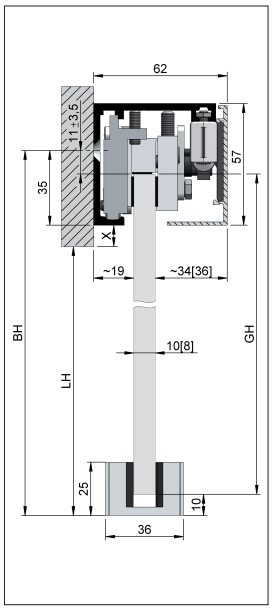

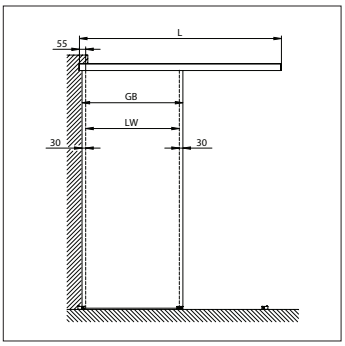

Altezza foro (BH):
BH = LH + X + 35

Altezza vetro (GH):
GH = BH – 10 – 11

Larghezza vetro (GB):
GB = LW + 60

Lunghezza binario (L):
L = GB x 2

Leggenda:
BH = altezza foro
GH = altezza vetro
LW = luce larghezza
LH = luce altezza
GB = larghezza vetro
L = lunghezza binario di scorrimento

Montaggio a soffitto senza elemento laterale

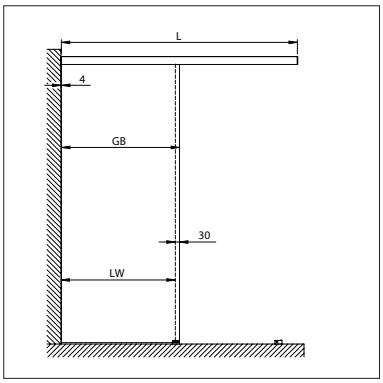

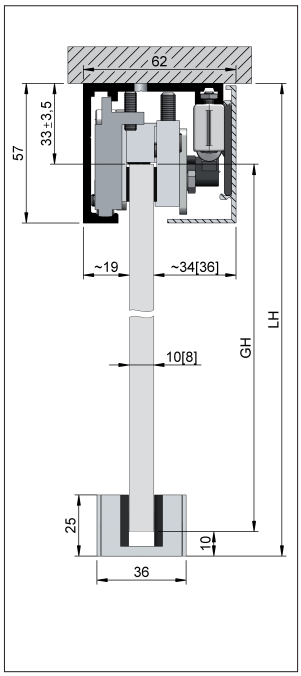

Altezza vetro (GH):
GH = LH – 10 – 33

Larghezza vetro (GB):
GB = LW + 26

Lunghezza binario (L):
L = GB x 2

Leggenda:
GH = altezza vetro
LW = luce larghezza
LH = luce altezza
GB = larghezza vetro
L = lunghezza binario di scorrimento