Muto 150

MONTAGGIO A SOFFITTO CON ELEMENTO LATERALE, SU ENTRAMBI I LATI

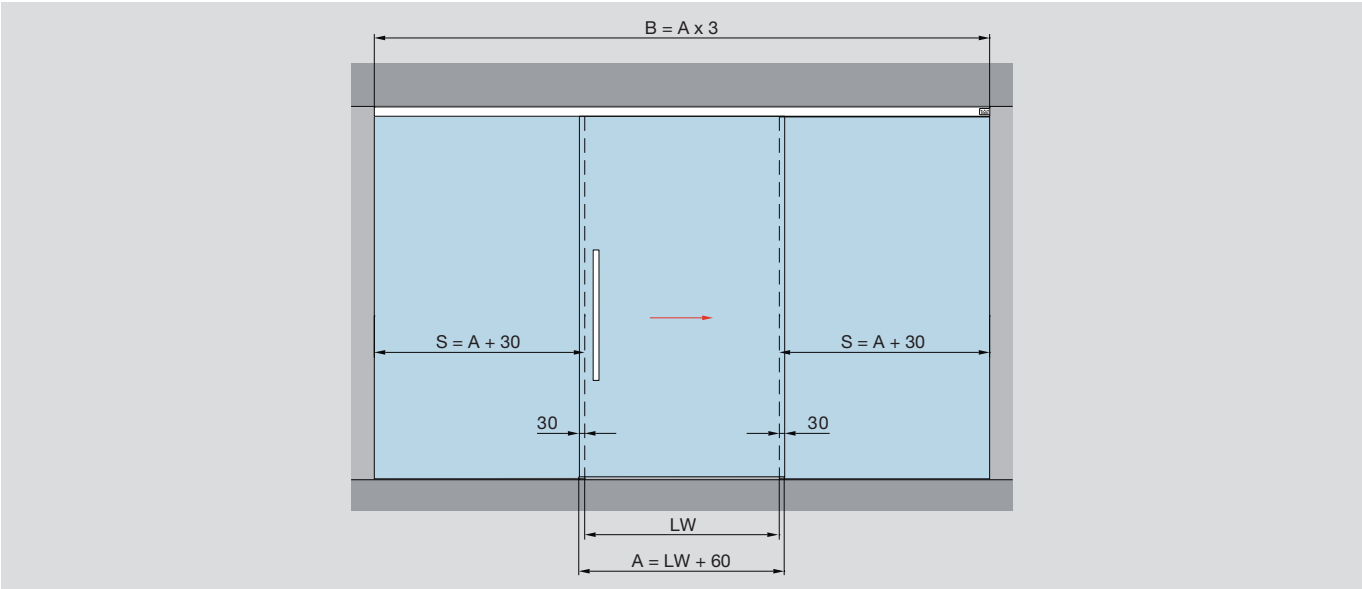

Montaggio a soffitto

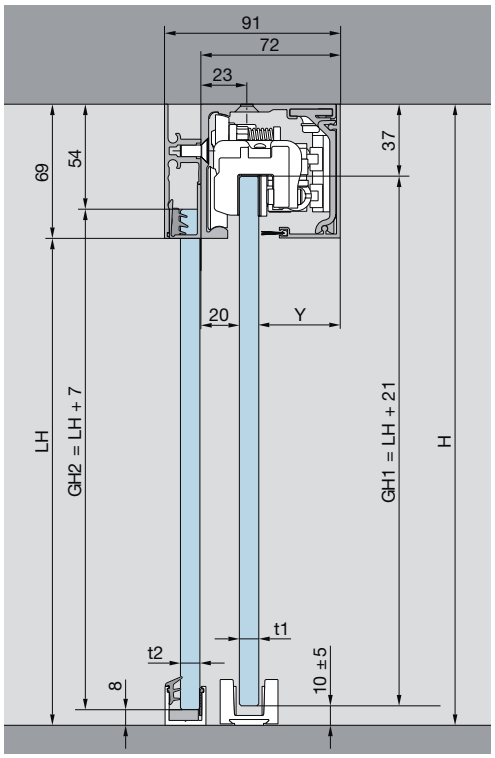

Caratteristiche e dati
Per sistemi ad 1 anta,
adatto per spessore vetro 8 - 13,5 mm

Peso max. anta
150 kg

Calcolo altezza vetro
GH1 = LH + 21 mm
GH2 = LH + 7 mm
max. 3000 mm

Calcolo larghezza vetro
A = LW + 30 mm
- min. 1020 mm
  per DORMOTION 150 kg
- max. 2500 mm

A = Larghezza vetro
B = Lunghezza binario di scorrimento
GH1 = Altezza vetro porta scorrevole
GH2 = Altezza vetro elemento laterale
H = Altezza totale

LH = Altezza in luce
LW = Larghezza in luce
S = Larghezza vetro elemento laterale
t1 = Spessore vetro porta scorrevole
t2 = Spessore vetro elemento laterale
Y = 72 mm - 20 mm -t1

Muto 150

MONTAGGIO A SOFFITTO SISTEMI A 2 ANTE CON ELEMENTI LATERALI

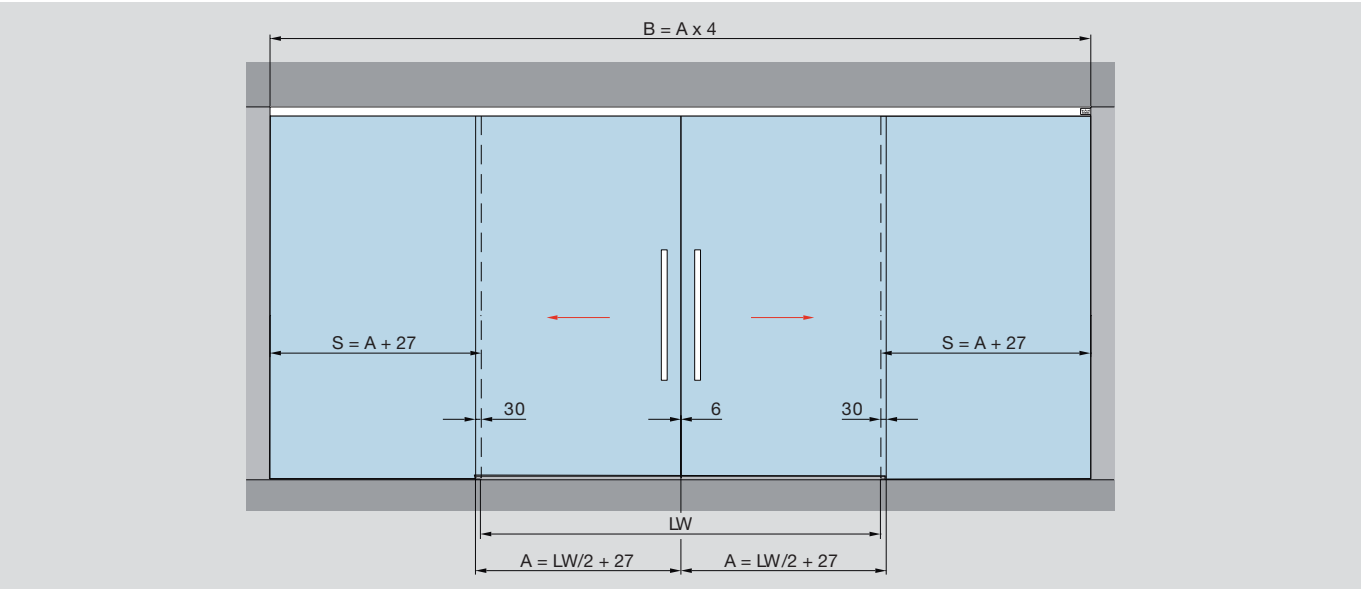

Montaggio a soffitto

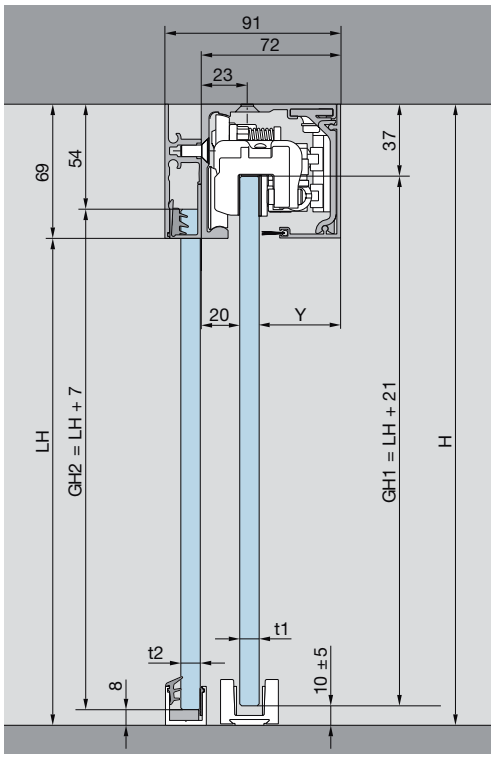

Caratteristiche e dati
Per sistemi a 2 ante,
adatto per spessore vetro 8 - 13,5 mm

Peso max. anta
80 kg
150 kg

Calcolo altezza vetro
GH1 = LH + 21 mm
GH2 = LH + 7 mm
max. 3000 mm

Calcolo larghezza vetro
A = LW / 2 + 27 mm

- min. 810 mm
  per DORMOTION 80 kg
  max. 2 x 1427 mm
- min. 1020 mm
  per DORMOTION 150 kg
  max. 2 x 1427 mm

A = Larghezza vetro
B = Lunghezza binario di scorrimento
GH1 = Altezza vetro porta scorrevole
GH2 = Altezza vetro elemento laterale
H = Altezza totale
LH = Altezza in luce
LW = Larghezza in luce
S = Larghezza vetro elemento laterale
t1 = Spessore vetro porta scorrevole
t2 = Spessore vetro elemento laterale
Y = 72 mm - 20 mm - t1