Ferramenta per sistemi di scorrimento laterale

Vantaggi dei sistemi a scorrimento laterale:
- manovra di scorrimento laterale senza sforzo
- viene lasciato libero tutta la luce di passaggio
- nessuna manutenzione
- installazione facile
- facile inserimento di porte e finestre
- regolazione laterale ed in altezza (regolazione precisa di sistemi di porte e finestre)
- per costruzioni in legno, acciaio e metallo leggero

Vantaggi dei sistemi a scorrimento laterale
• manovra di scorrimento laterale senza sforzo
• viene lasciato libero tutta la luce di passaggio
• nessuna manutenzione
• installazione facile
• facile inserimento di porte e finestre
• regolazione laterale ed in altezza (regolazione precisa di sistemi di porte e finestre)
• per costruzioni in legno, acciaio e metallo leggero

Esecuzione 1

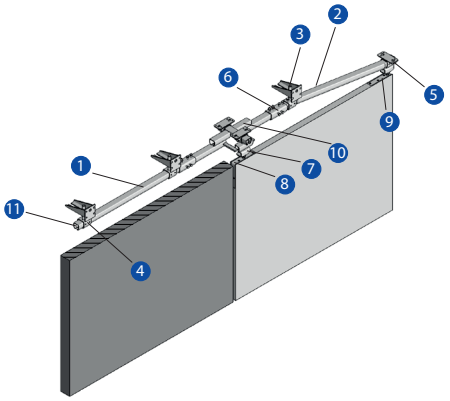

1. Profilo binario di scorrimento
2. Curva a S
3. Staffa a aprete doppia -04 WD
4. Staffa regolabile in altezza -04
5. Staffa fissaggio a soffitto -02
6. Staffa di collegamento -03
7. Carrello -86
8. Angolare portante -95
9. Angolare portante -94
10. Pezzo incasso
11. Fermo binario -00 P

Esecuzione 2

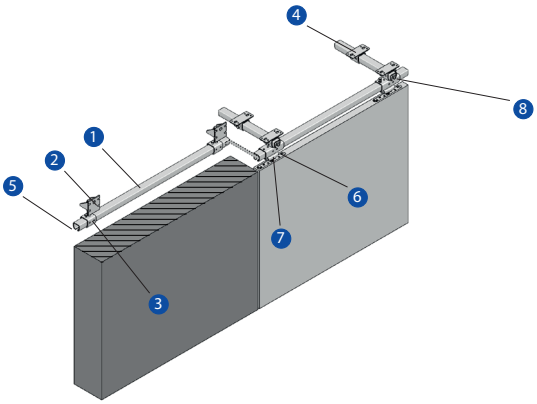

1. Profilo binario di scorrimento
2. Staffa a parete -04 W
3. Staffa regolabile in altezza -04
4. Staffa fissaggio a soffitto -02
5. Fermo binario -00 P
6. Flangia -93
7. Carrello -86
8. Carrello -29

Esecuzione 3

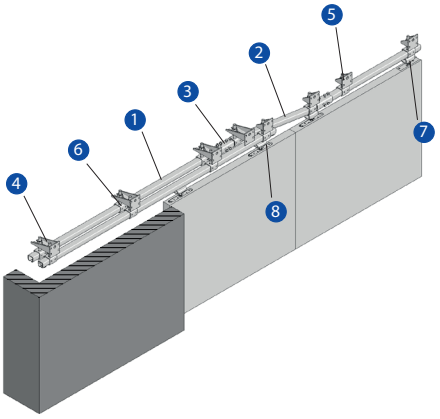

1. Profilo binario di scorrimento
2. Curva a S
3. Staffa di collegamento -03
4. Staffa a parete doppia -04 WD
5. Staffa a parete -04 W
6. Staffa regolabile in altezza -04
7. Carrello -86
8. Flangia -93