Montage

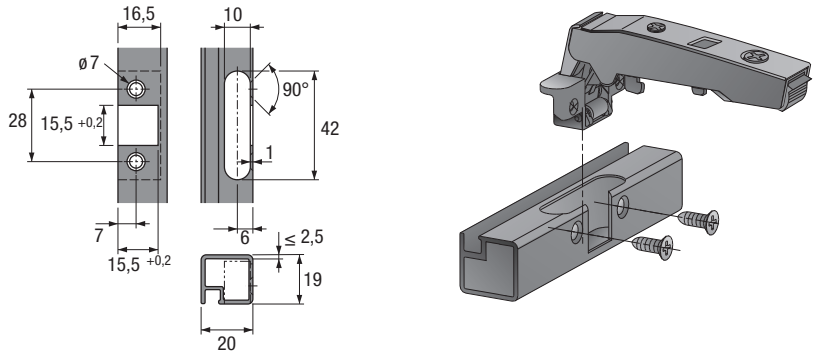

Einsprünge / Einbautiefe

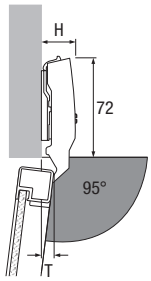

Scharniereinsprung H / Türeinsprung T bei Distanz D = 0

Anschlagart	H mm	T mm
Voll vorliegend	25,0	8,0
Halb vorliegend	31,0	17,5
Einliegend	38,0	24,5

Eckanschlag

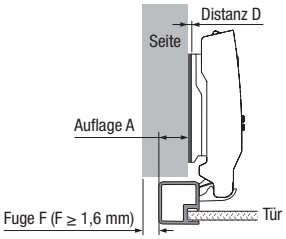

Distanz D = 4,5 mm + B - A
= 4,5 mm + 12,5 mm - Auflage A

Auflage mm	Distanz D mm
12	5,0
13	4,0
14	3,0
15	2,0
16	1,0
17	0,0

Mittelanschlag

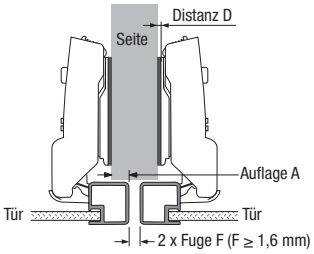

Distanz D = 4,5 mm + B - A
= 4,5 mm + 3 mm - Auflage A

Auflage mm	Distanz D mm
0	7,5
1	6,5
2	5,5
2,5	5,0
3	4,5
4	3,5
4,5	3,0
5	2,5
6	1,5
7	0,5
7,5	0,0

Innenanschlag

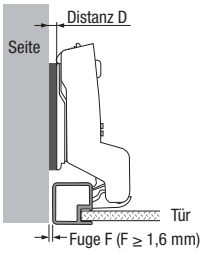

Distanz D = 4,5 mm + B + F
= 4,5 mm - 4 mm + Fuge

Fuge mm	Distanz D mm
1,6	2,1
2	2,5
3	3,5
4	4,5
5	5,5