HELM GT-S150 pro montáž na strop do roviny

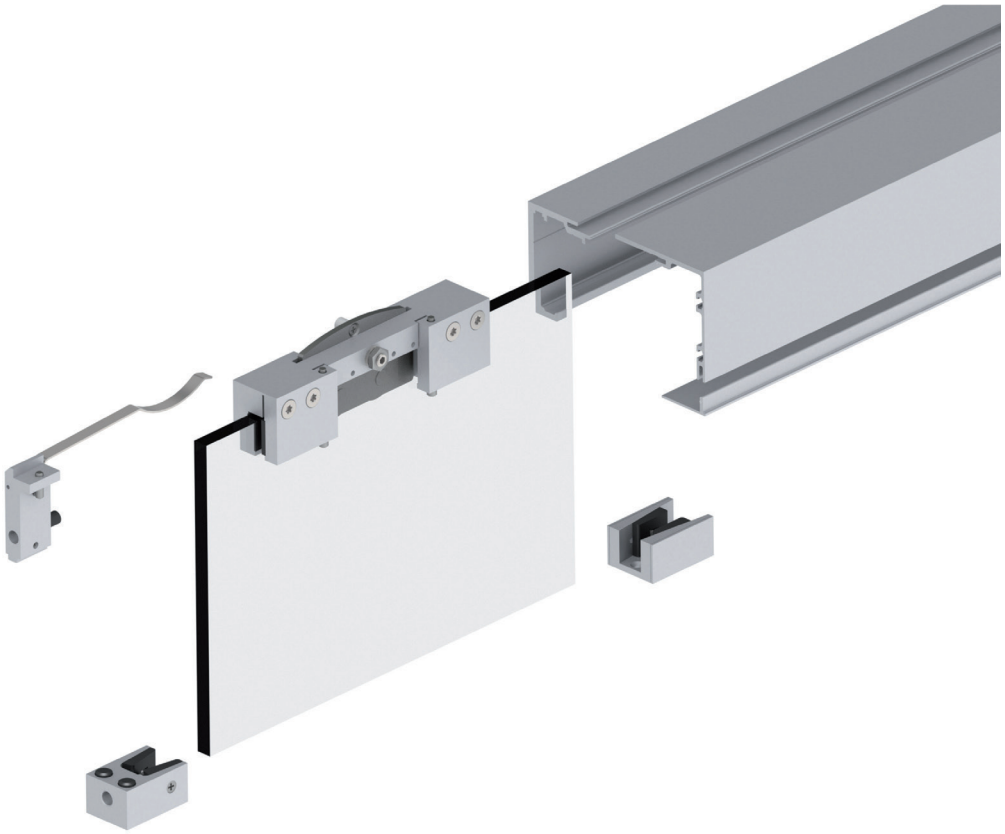

Montáž na strop do roviny bez pevného křídla

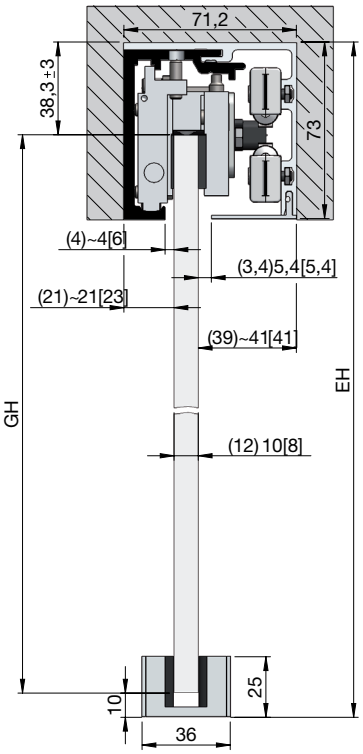
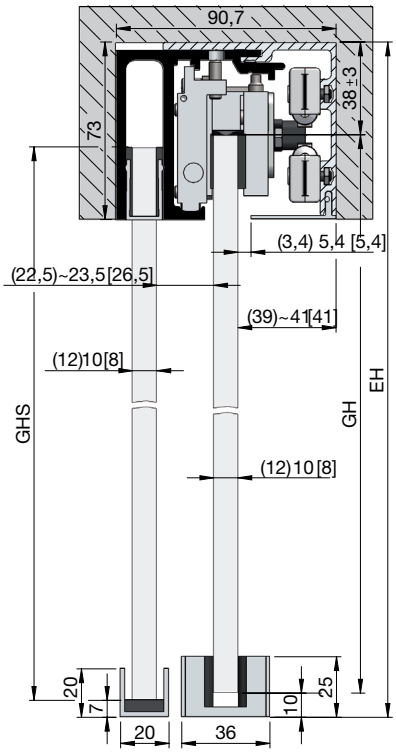
Montáž na strop do roviny s pevným křídlem