Montageanleitung Flachrosetten Modell Solido

Beachten Sie bitte, dass die Flachrosetten Solido **nur** in Verbindung mit einer geeigneten Bohrlehre mit **Bohr-ø 7 mm** montiert werden können.

1.) Bohren Sie mittels geeigneter Bohrlehre vier Löcher im **ø 7 mm** für die vier Kunststoff-Rastverbindungen.
2.) Passen Sie die Länge der Kunststoff-Rastverbindungen an die Türstärke an. Diese können mit Messer oder Schere problemlos gekürzt werden.
3.) Die Rosetten mit den Rast-Schrauben anbringen und durch das Schloss führen.
4.) Nun die Rosetten mit der Rast-Hülse anbringen
6.) Die Kunststoff-Rastverbindungen gegeneinander schieben, diese rasten nun ein und fixieren die Rosetten an der Tür.
7.) Bei Schlössern mit VK Nuss 8,5 mm Ausgleichshülse 8/8,5 mm in die Schlossnuss geben
8.) Den Türdrücker Solido mit Stift 8 mm durch die Rosetten und die Schlossnuss schieben und mittels den Gewindestiften fixieren.

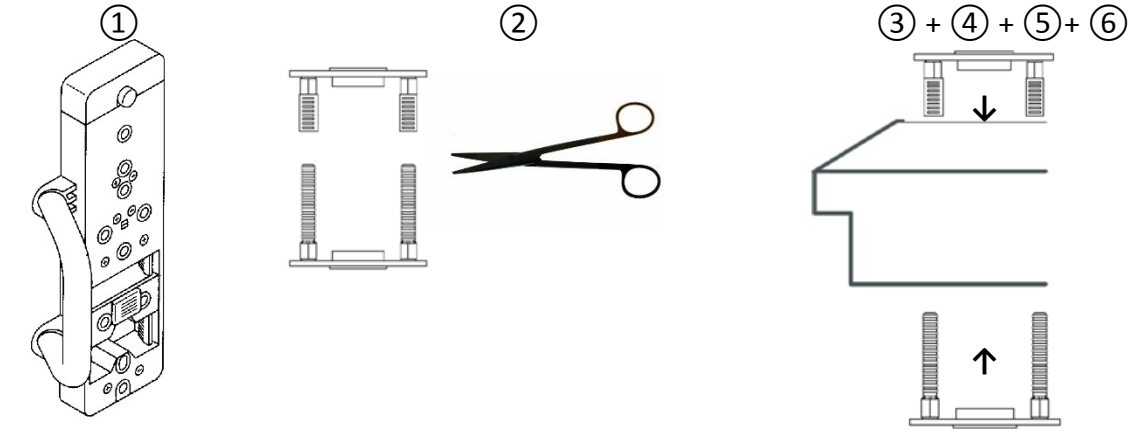
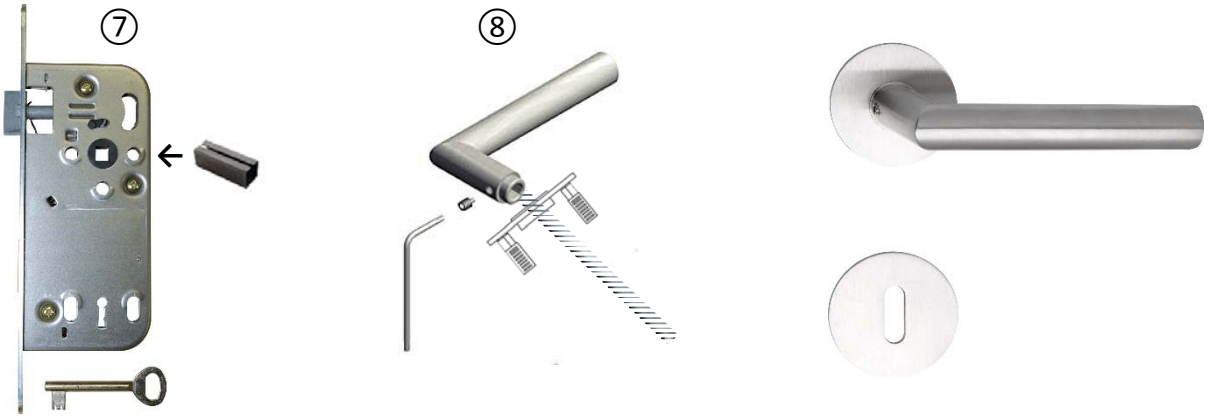
Bohrlehre ø 7mm
Artikelnummer 102250500