thyssenkrupp

SYPROTECH Verglasungsprofile

SYPROTECH ist ein Profilsystem aus Aluminium (AlMgSI 0,5) zur Verlegung von Glas- oder Kunststoffglasplatten.

Anwendungsbereiche:

- Industrie- und Sporthallenverglasungen
- Vordächer, Wandverglasungen
- Pergola- und Terassenüberdachungen
- Kaltwintergärten
- Verbindungsgänge
- Hof- und Freiplatzüberdachungen
- Geländer und Brüstungen
- Wandverglasungen

Eigenschaften und Vorteile:

- Profilsystem aus Aluminium - langlebig und wartungsfrei
- Auflagebänder und Dichtungen aus norm- und materialgerechten EPDM-Kautschuk
- für jede Unterkonstruktion eine Lösung
- tragende Sprossenprofile als Alu-Unterkonstruktion verwendbar
- nichttragende Sprossenprofile speziell als Auflage bei Holz-Unterkonstruktionen mit Querpfetten
- Auflagebreite mind. 20 mm für die Verglasung - erfüllt die Anforderungen von Kunststoff und Glas
- Trockenverglasungssystem - Montage bei jeder Witterung möglich

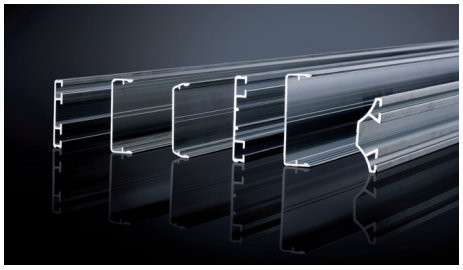

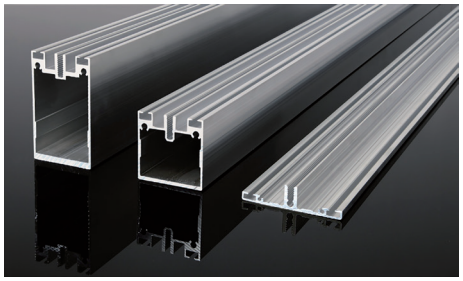

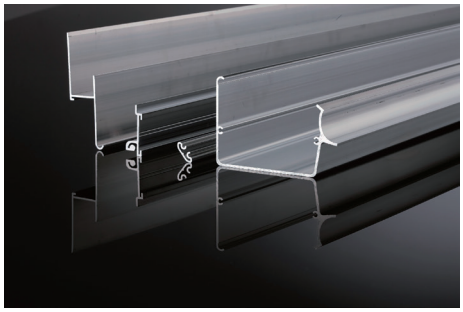

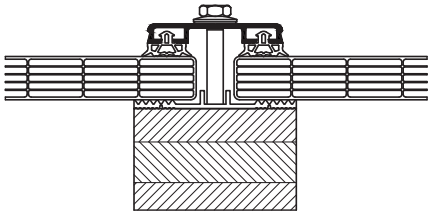

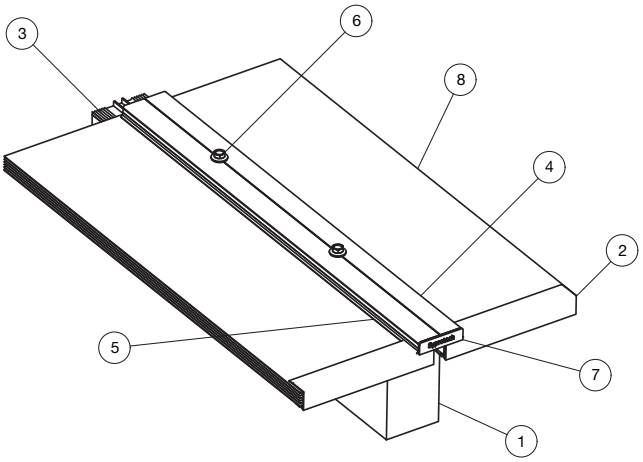

1	Unterkonstruktion
2	Abschlussprofil U
3	Auflageband
4	Flachdeckschiene
5	Systemdichtung 5
6	Fassadenbauschraube
7	Deckschienenabschlusskappe
8	Polycarbonat-Hohlkammerplatte

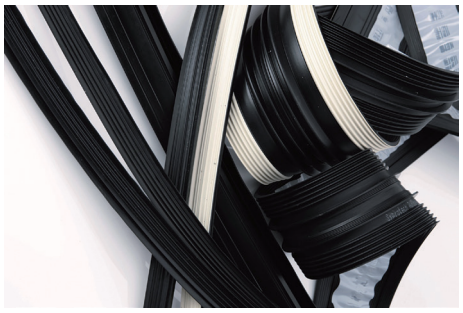

SYPROTECH Verglasungsprofile

ohne Klipsabdeckung

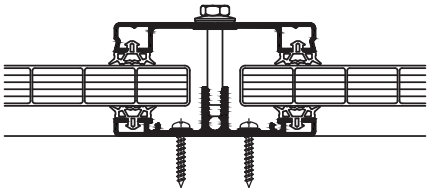

mit Klipsabdeckung

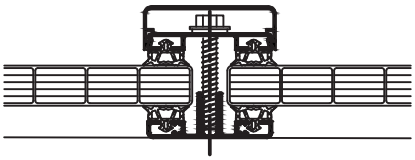

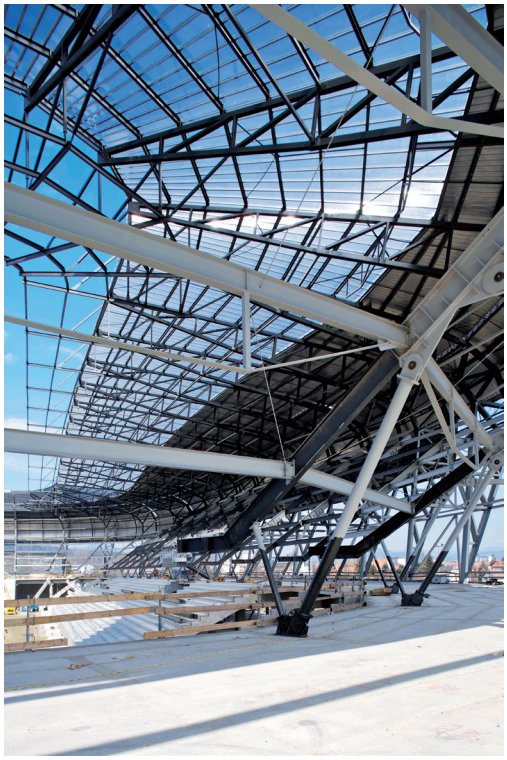

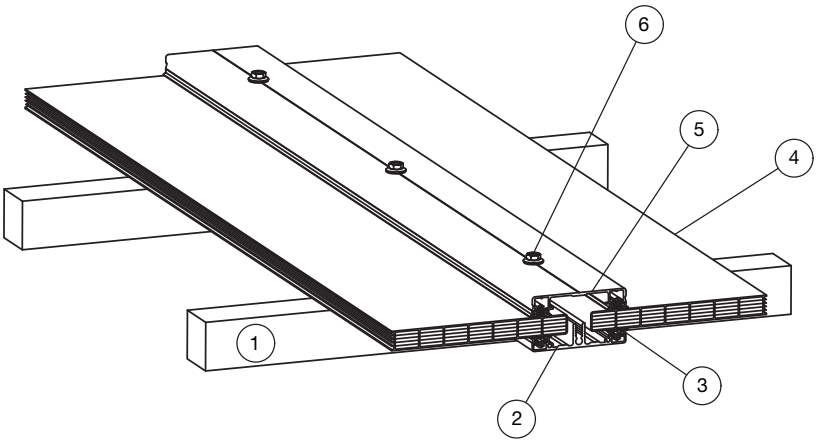

1	Pfette	2	Sprossenprofil
3	Systemdichtung 5	4	Polycarbonat-Hohlkammerplatte
5	Flachdeckschiene	6	Fassadenbauschraube

Pfosten:
Auflageband
Verglasung 10 mm
Systemdichtung 5
Flachdeckschiene
Klipsabdeckung

Riegel:
Auflageband
Verglasung 10 mm
Systemdichtung 5
Flachdeckschiene
Klipsabdeckung

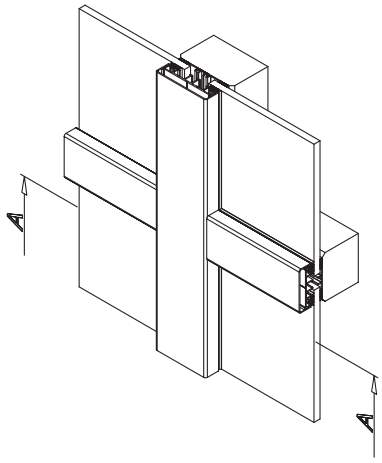
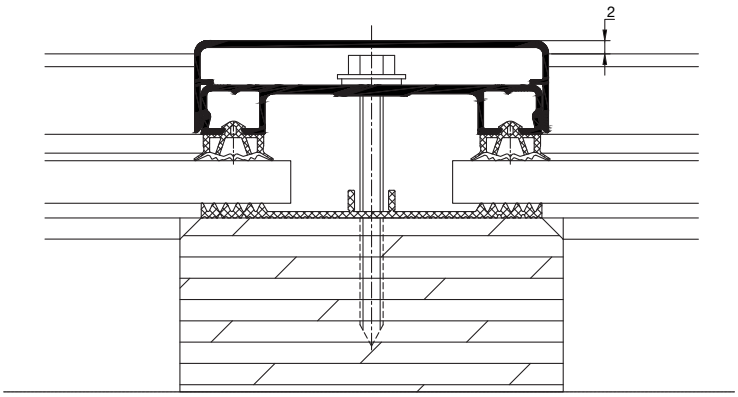
Schnitt A-A