Ersatzteilliste

Artikel	Sachnummer	Beschreibung	Abbildung	Stück
1	2 605 105 218	Gehäuseschale	1	1
9	1 601 11C 0P1	Firmenschild GSA 18V-32	1	1
10	2 601 113 630	Klebeschild EC	1	1
45	2 601 099 301	Deckel	1	1
54	2 600 109 124	Abdeckblech	1	1
55	2 600 109 125	Filzdichtring	1	1
56	2 600 109 126	Filzdichtring	1	1
57	1 900 210 124	O-Ring 25x2 MM	1	1
64	2 604 618 021	Druckfeder	1	2
65	2 603 410 049	Gewindefurchschraube M4x12 MM	1	6
66	1 609 271 BS3	Baugruppe	1	1
67	2 601 016 121	Druckfeder	1	1
68	2 601 016 124	Brücke	1	1
69	2 601 016 122	Druckknopf	1	1
70	2 601 016 123	Halteblech	1	1
75	2 605 105 217	Gummischlauch	1	1
76	2 601 990 056	Einhängehaken	1	1
77	2 604 618 020	Druckfeder	1	1
78	2 600 406 039	Buchse	1	2
79	2 917 780 078	Spannstift	1	1
80	2 600 000 049	Abdeckblech	1	1
81	2 605 191 323	Abdeckkappe	1	1
82	2 604 690 067	Drehfeder	1	1
83	2 600 406 038	Hülse	1	1
84	2 602 388 026	Spannbolzen	1	1
85	2 600 400 078	Spannhülse	1	1
86	2 916 650 009	Sicherungsring DIN 471 18x1,2MM	1	1
87	2 607 990 159	Auswerfhebel	1	1
88	2 604 610 152	Drehfeder	1	1
89	2 916 011 010	Unterlegscheibe DIN 125-A4,3-ST	1	1
90	2 603 413 035	Linsenschraube M4x8	1	3
93	2 601 016 120	Fussplatte	1	1
101	2 603 410 051	Gewindefurchschraube	1	6
104	2 603 490 023	Torx-Linsenschraube 4x20	1	8
106	1 600 A00 XF7	Schlossmodul	1	1

Robert Bosch Power Tools GmbH
Zur Luhne 2
37589 Kalefeld-Willershausen
https://www.boschtoolservice.com

Ersatzteilliste

Artikel	Sachnummer	Beschreibung	Abbildung	Stück
110	1 607 233 5A5	Elektronikmodul	1	1
111	2 604 690 055	Druckfeder	1	1
651	2 607 337 069	Akku-Paket BBS MR, 18V, 5,0 Ah 48 S	1	1
651/1/22	2 601 115 537	Klebeschild	1	1
653	2 607 225 921	Ladegerät EU GAL 1880 CV 230/14,4-18V	1	1
653	2 607 225 923	Ladegerät GB GAL 1880 CV 230/14,4-18V	1	1
808	1 601 11A 3H0	Typschild	1	1
821	1 607 000 CF0	ZSB Motor-Getriebe	1	1
850	1 607 000 CF2	Wippenstange	1	1
851	1 607 A35 0AT	Akku-Paket GBA 18V 8,0 Ah XL ProCore	1	1
851	2 607 337 267	Akku-Paket GBA 18V 6,0Ah M-C	1	1
851/1/22	1 601 11C 0PB	Klebeschild	1	1
861	1 607 000 CF1	Kunststoffabdeckung	1	1

Robert Bosch Power Tools GmbH
Zur Luhne 2
37589 Kalefeld-Willershausen
https://www.boschtoolservice.com

Abbildung - Typ - E

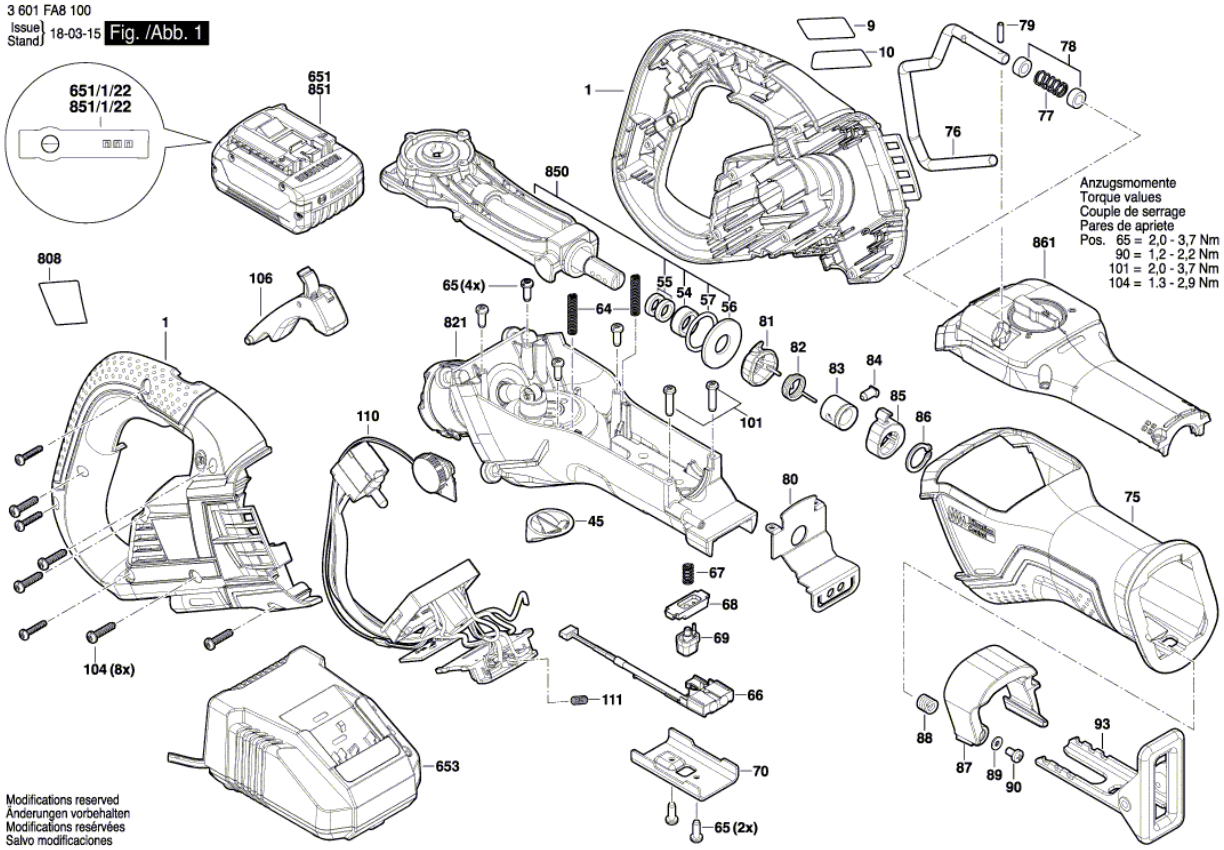

Robert Bosch Power Tools GmbH
Zur Luhne 2
37589 Kalefeld-Willershausen
https://www.boschtoolservice.com