iQ700
LF16VA570 Edelstahl
Tischlüftung

A+

Die Tischlüftung: entfernt effizient Dunst dort, wo er entsteht, direkt neben der Kochstelle. Für individuelle Freiheit und höchste Flexibilität in der Küchenplanung.

- ✓ Höchste Flexibilität: zahlreiche Kombinationsmöglichkeiten mit Dominos und Elektro-Kochfeldern als Abluft- oder Umluftlösung möglich.
- ✓ Mehr Stauraum: Raum für Auszüge durch eine platzsparende Lüftungsinstallation mit Sockellüfter.
- ✓ Abluftleistung: sorgt mit einem energiesparenden iQ Drive- Motor und hohen Luftgeschwindigkeiten für eine effiziente Absaugung direkt am Kochfeld.
- ✓ Fettfilter Performance: filtert das Fett genau dort, wo es entsteht - direkt am Kochfeld.
- ✓ Energielabel A+ dank energieefizientem iQ Drive Sockellüfter.

Ausstattung

Technische Daten

Approbationszertifikate : CE
Länge Anschlusskabel (cm) : 130
Nischenmaße (H x B x T) (mm) : 900-1050mm x 543mm x 500mm
Nettogewicht (kg) : 14,0
Steuerung : elektronisch
Max. Gebläseleistung-Abluftbetrieb (m3/h) : 540
Gebläseleistung bei Intensivstufe-Umluftbetrieb : 480
Max. Gebläseleistung-Umluftbetrieb (m3/h) : 430
Gebläseleistung bei Intensivstufe-Abluftbetrieb (m^3/h) : 600
Schallleistung (dB(A) re 1 pW) : 67
Durchmesser des Abluftstutzens (mm) : 150
Material des Fettfilters : Edelstahl waschbar
EAN-Nummer : 4242003761595
Anschlusswert (W) : 145
Absicherung (A) : 16
Spannung (V) : 220-240
Frequenz (Hz) : 50
Steckerart : Schuko-/Gardy.m.Erdung
Art der Installation : Integrierbar

4 242003 761595

Sonderzubehör

LZ58010	Gas deflector
LZ58000	Umluftmodul

iQ700
LF16VA570 Edelstahl
Tischlüftung

Ausstattung

Bauform

- Tischlüftung
- Zur Montage im Unterschrank / Sockel

Betriebsart und Leistung

- Wahlweise Abluft- oder Umluftbetrieb
- Für Umluftbetrieb ist ein cleanAir-Umluftmodul (Sonderzubehör) erforderlich
- Abluftleistung nach EN 61591:
  max. Normalbetrieb 540 m³/h
  Intensivstufe 600 m³/h

Komfort:

- Elektronische Steuerung über touchControl-Bedienung
- 3 Leistungsstufen und
  1 Intensivstufe
- Metall-Fettfilter, spülmaschinengeeignet
- Sättigungsanzeige für Metallfett- und Aktivkohlefilter
- Intensivstufe mit automatischer Rückstellung
- Automatischer Gebläsenachlauf 15 min.

Design

- Edelstahl

Umwelt und Sicherheit

- Domino Gaskochfelder mit Wok Brenner Konfiguration dürfen nicht kombiniert werden!
- Energieeffizienzklasse: A+ (auf einer Energieeffizienzklassen-Skala von A++ bis E)
- Durchschnittlicher Energieverbrauch: 37.4 kWh/Jahr*
- Lüfter-Effizienzklasse: A*
- Fettfilter-Effizienzklasse: C*
- Geräusch min./max. Normalstufe: 62/67 dB
- Energiesparender Betrieb mit iQdrive-Motortechnologie
- Geräuschwerte nach EN 60704-3 und EN 60704-2-13 bei Abluftbetrieb:
  Max. Normalstufe: 67 dB(A) re 1 pW (53 dB(A) re 20 µPa Schalldruck)
  Intensivstufe: 70 dB(A) re 1 pW (56 dB(A) re 20 µPa Schalldruck)

Maße

- Gerätemaße (BxT): 94 x 520 mm
- Maße und Einbauhinweise gemäß den technischen Zeichnungen beachten.
- Gesamtanschlusswert: 145 W

** Gemäß EU-Regulierung Nr. 65/2014*

iQ700
LF16VA570 Edelstahl
Tischlüftung

Maßzeichnungen

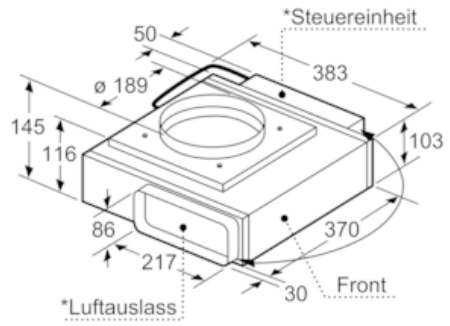

*Luftauslass und Steuereinheit sind gegeneinander austauschbar Steuereinheit kann bei Bedarf an der Möbelwand befestigt werden

Maße in mm

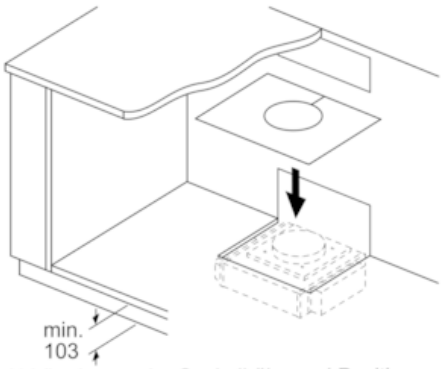

Abhängig von der Sockelhöhe und Position des Lüfters ist ein entsprechender Ausschnitt im Möbelboden erforderlich.

Maße in mm

Ansicht Steuereinheit

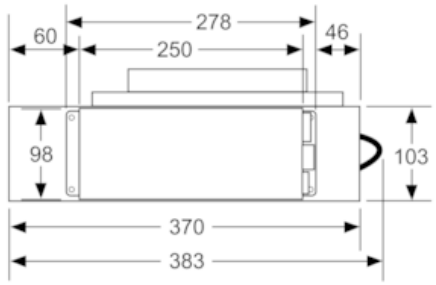

Maße in mm

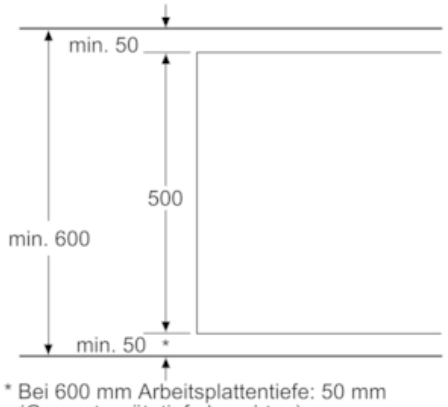

* Bei 600 mm Arbeitsplattentiefe: 50 mm (Gesamtgerätetiefe beachten)

Maße in mm

Ansicht Luftauslass

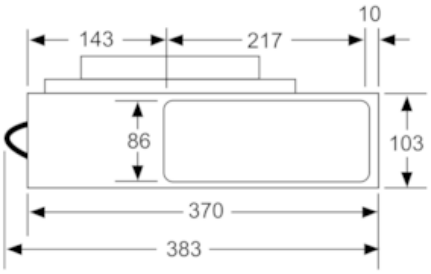

Maße in mm

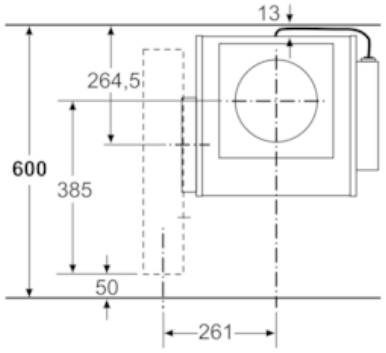

Maße in mm

iQ700
LF16VA570 Edelstahl
Tischlüftung

Maßzeichnungen

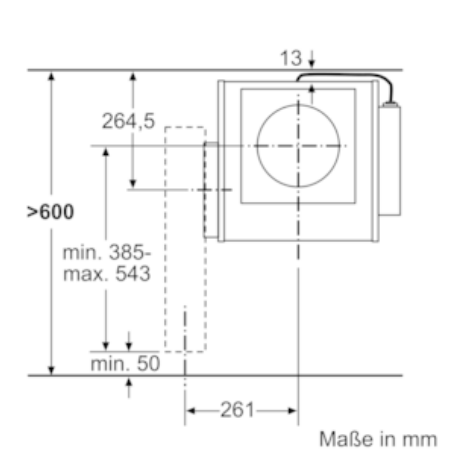

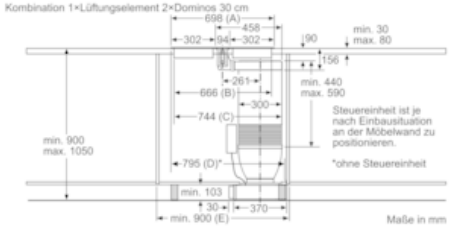

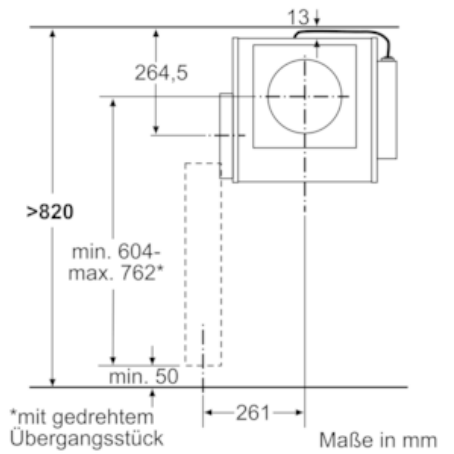

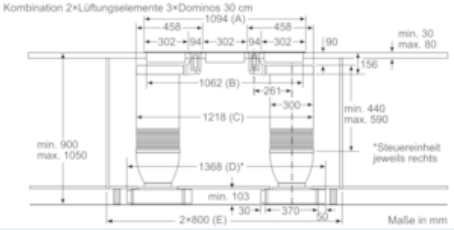

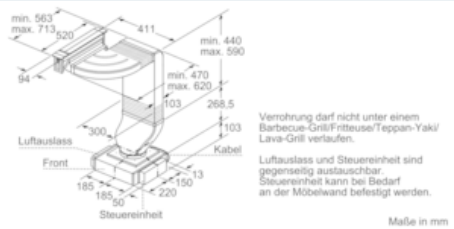

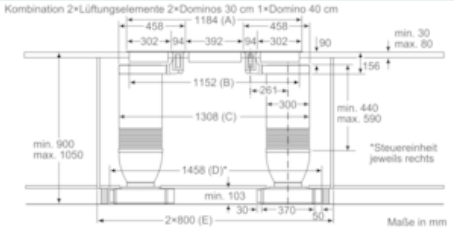

iQ700
LF16VA570 Edelstahl
Tischlüftung

Maßzeichnungen

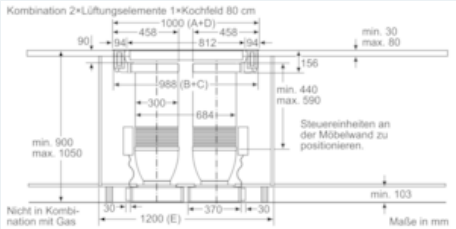

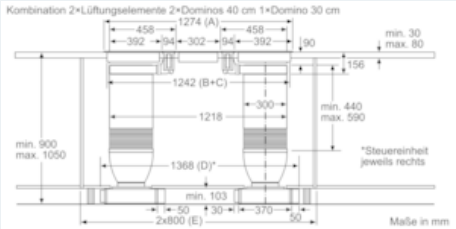

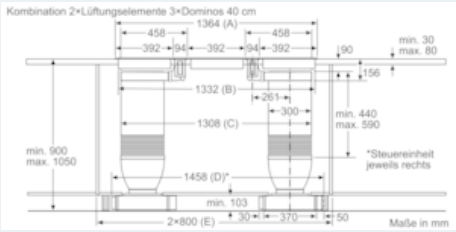

Kombinationsmöglichkeiten mit entsprechenden Geräte- und Ausschnittmaßen

Breitentyp: (cm)	10	30	40	80
Gerätebereite: (mm)	94	302	392	812

Lüftungselement	Verrohrungsrichtung Lüftungselement	Kochfeld/Domino	A	B	C	D	E
1x10	links oder rechts	2x30	698	666	744	max. 845*	min. 900
1x10	links oder rechts	2x40**	878	846	846	max. 935*	1000
	1	2					
2x10	links	rechts	3x30	1094	1062	1218	max. 1388*	2x800
2x10	links	rechts	2x30, 1x40**	1184	1152	1308	max. 1478*	2x800
2x10	links	rechts	1x30, 2x40**	1274	1242	1242	max. 1388*	2x800
2x10	links	rechts	3x40**	1364	1332	1308	max. 1478*	2x800
2x10	rechts	links	1x80***	1000	988	988	1000	1200

* Maß verringert sich je nach Position der Steuereinheit.
** Verrohrung darf nicht unter einem Barbecue-Grill/Fritteuse/Teppan-Yaki/Lava-Grill verlaufen.
*** Steuereinheiten müssen an der Möbelwand positioniert werden.

Maße in mm

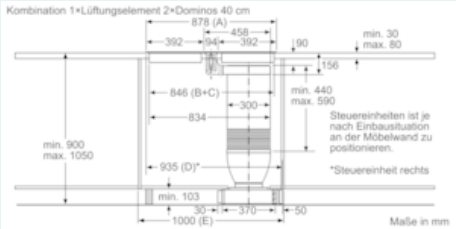

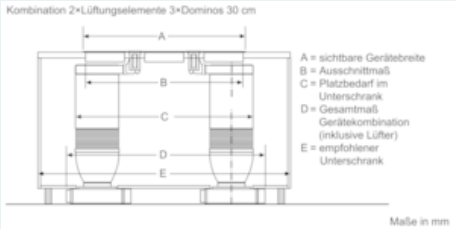

iQ700
LF16VA570 Edelstahl
Tischlüftung

Maßzeichnungen

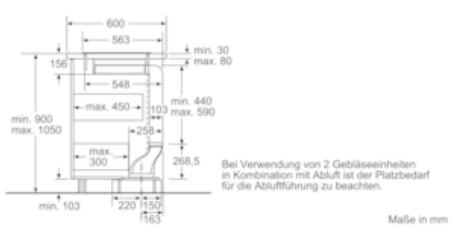

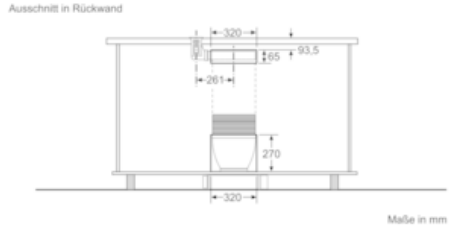

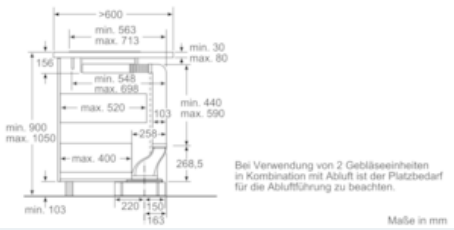

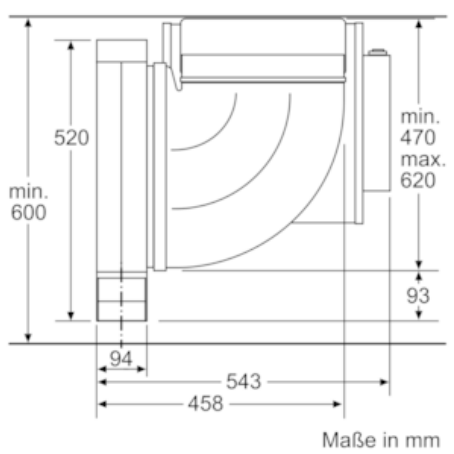

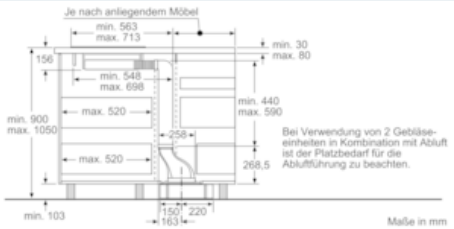

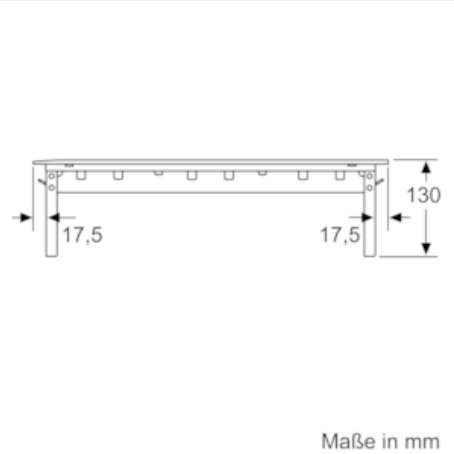

iQ700
LF16VA570 Edelstahl
Tischlüftung

Maßzeichnungen

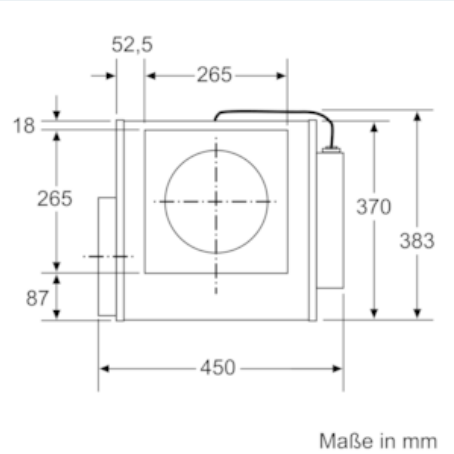

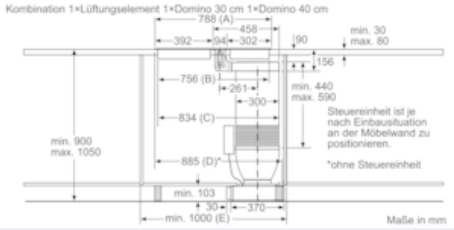

Kombinationsmöglichkeiten mit entsprechenden Geräte- und Ausschnittmaßen

Breitentyp: (cm)	10	30	40	80
Gerätebereite: (mm)	94	302	392	812

Lüftungselement	Verrriegelungsrichtung Lüftungselement		Kochfeld/Domino	A	B	C	D	E
1x10	links oder rechts		2x30	698	666	744	max. 845*	min. 900
1x10	links oder rechts		1x30, 1x40	788	756	834	max. 935*	min. 1000
	1.	2.						
2x10	links	rechts	3x30	1094	1062	1218	max. 1388*	2x800
2x10	links	rechts	2x30, 1x40**	1184	1152	1308	max. 1478*	2x800
2x10	rechts	links	1x80***	1000	988	988	1000	1200

* Maß verringert sich je nach Position der Steuereinheit.
** Verrohrung darf nicht unter einem Barbecue-Grill/Fritteuse/Teppan-Yaki/Lava-Grill verlaufen.
*** Steuereinheiten müssen an der Möbelwand positioniert werden.

Maße in mm