PRÄMETA

Glas-Klebescharnier
Hinges for glueing for glass
Charniére á coller

336 KHG

Montageanleitung / Mounting Instruction / Instructions de Montage

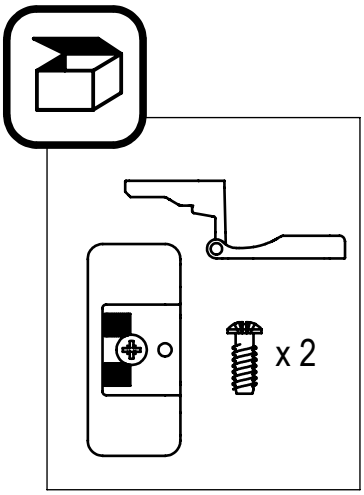

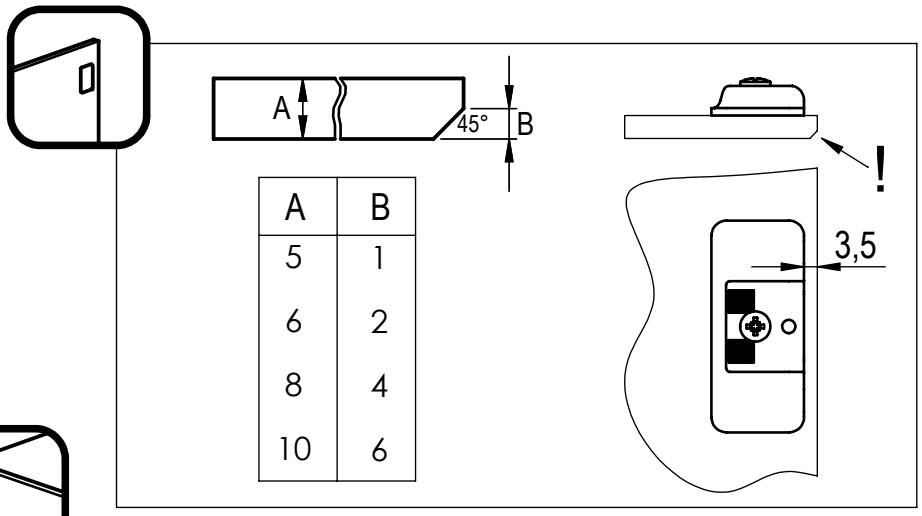

A	B
5	1
6	2
8	4
10	6

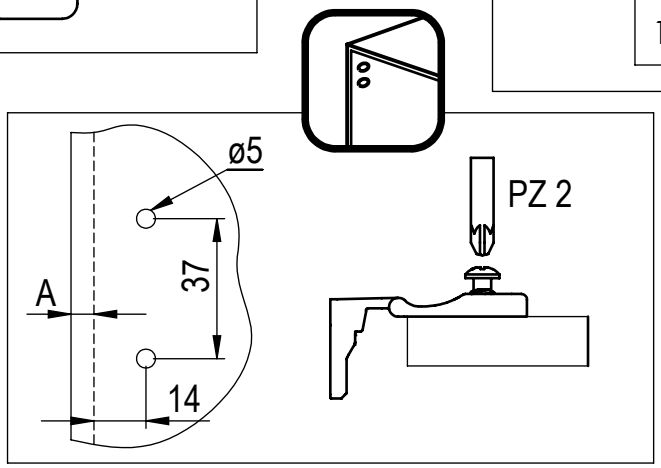

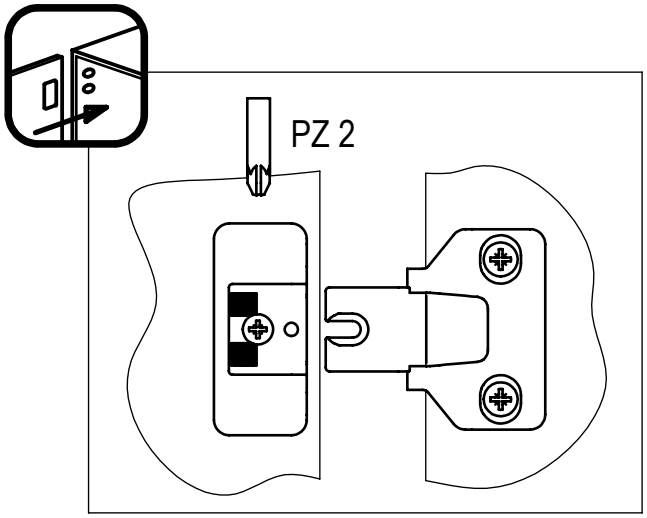

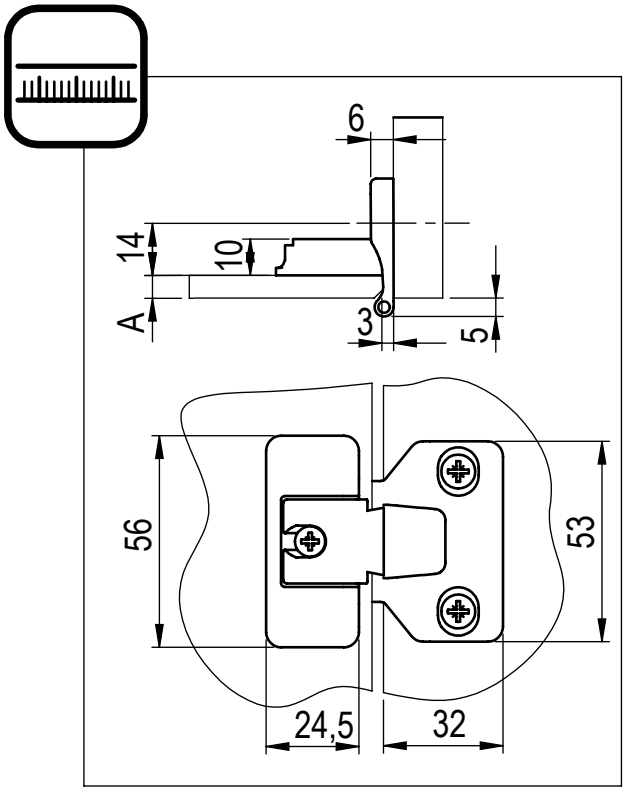

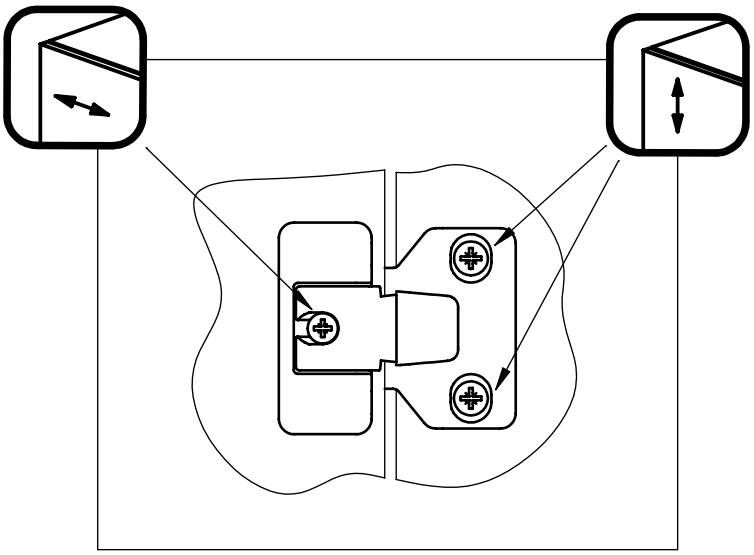

[mm]

Technische Änderungen vorbehalten. Keine Gewährleistung für Druckfehler oder Irrtümer. Prämeta übernimmt keine Haftung für den eingesetzten Klebstoff und das angewendete Klebeverfahren sowie alle daraus resultierenden Ansprüche.

Subjekt to technical modifications, Misprinting and other errors excepted from guarantee.
Prämeta assumes no liability for the applied glue and glueing methods and the resulting claims.

Sous reserve de modifications techniques, Aucune garantie n'est accordee pour des fautes d'impression ou autres erreurs.
Prämeta n'assume aucune responsabilité pour la colle utilisé et les méthodes de collage appliqués ainsi que les revendications qui en résulte.