EIBENSTOCK
Elektrowerkzeuge

Ersatzteilliste

Automix 1801

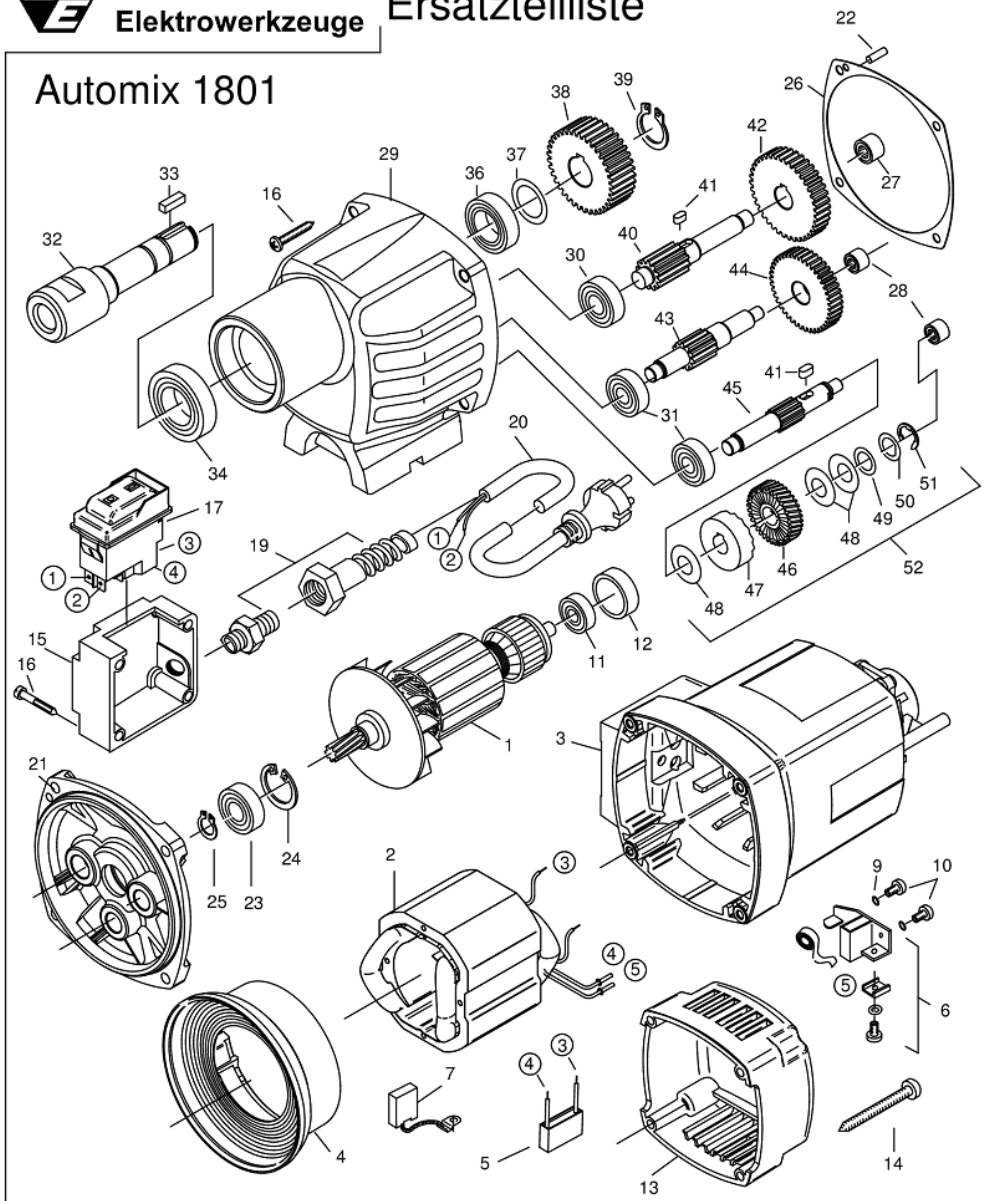

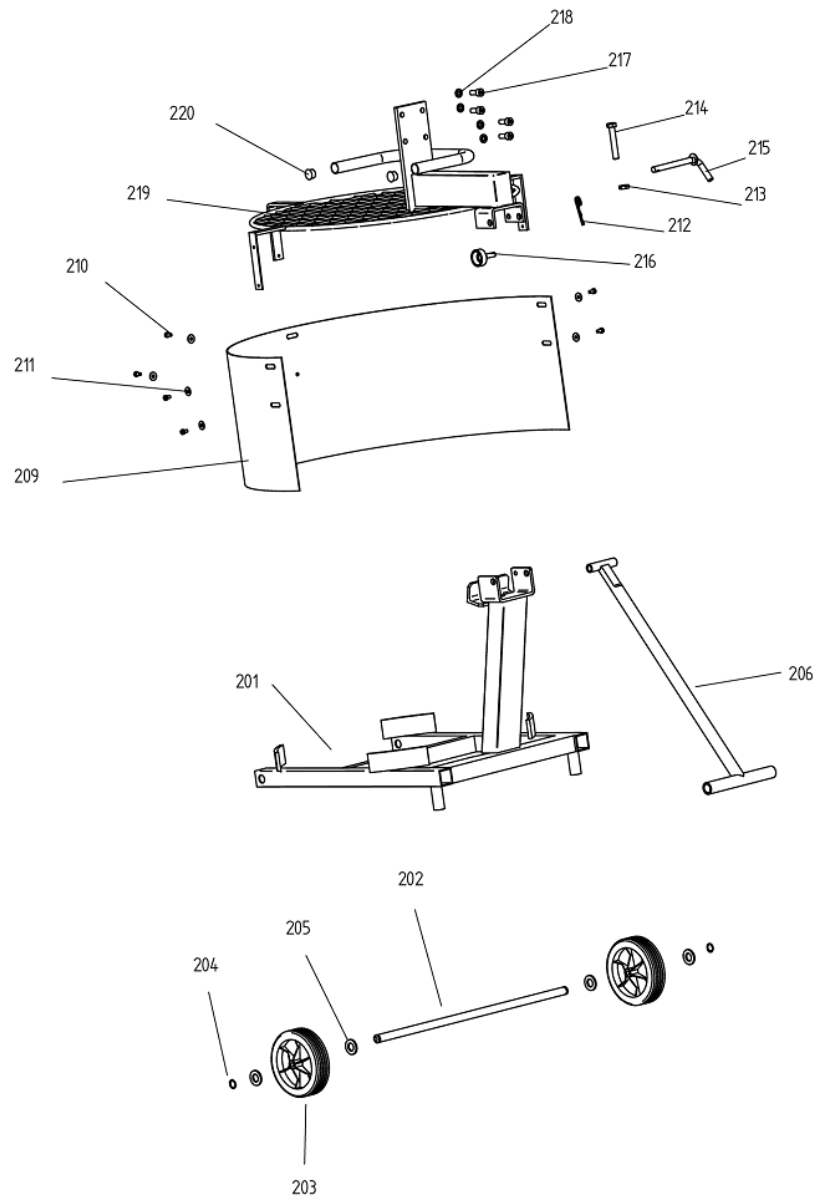

11/14

Änderungen vorbehalten