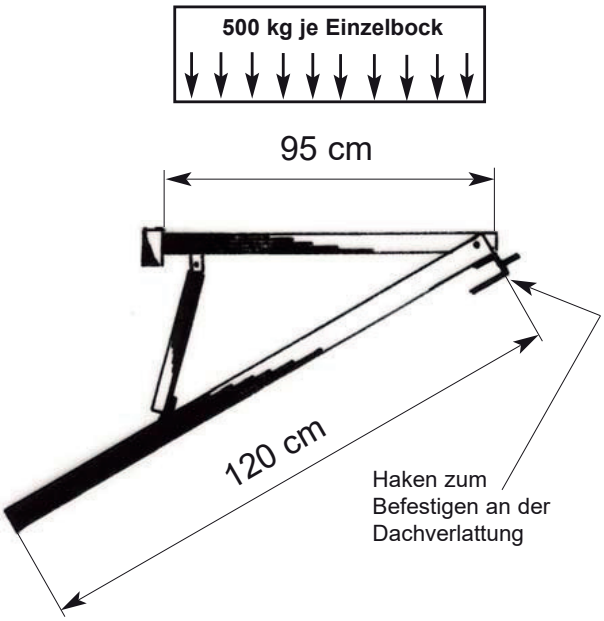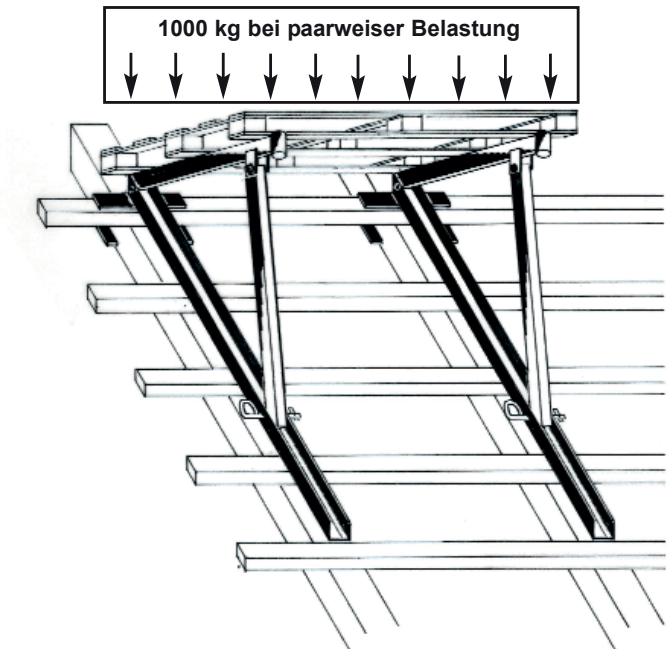Belastungsnachweis für Dachständer Alu