Constructa

CF2M50050
Einbau-Backofen
Edelstahl

CF2M50050

Leistung / Verbrauch

- Energieeffizienzklasse A
- Spannung: 220 - 240 V
- Gesamtanschlusswert: max. 3.3 kW

Ausstattung / Komfort

- Backofen mit 5 Heizarten:
  3D-Heißluft, Ober-/Unterhitze, Umluftgrill, Heißluft sanft, Vario-Großflächengrill
- Schnellaufheizung
- Temperaturregelung von 50 °C - 275 °C
- Garraumvolumen: 66 l
- Bedienblende Edelstahl
- Metallgriff
- Vollglas-Innentür
- Elektronikuhr mit Tageszeitanzeige
- Individuell einstellbare Kindersicherung
- Geringe Fenstertemperatur max. 50 °C
- Kühlgebläse
- Halogen-Innenbeleuchtung
- Backofenbeschichtung aus glattem, säurebeständigem Email braun

Zubehör

- 1 x Kombirost, 1 x Universalpfanne

Technische Daten und Maße

- Gerätemaße (HxBxT): 595 x 594 x 548 mm
- Nischenmaße (HxBxT): 597 mm x 560 mm x 550 mm
- „Maße und Einbauhinweise zu diesem Gerät gemäß technischer Zeichnung beachten“
- Länge Netzkabel: 100 cm

Sonderzubehör

CZ10200 Backblech emailliert, braun
CZ10300 Universalpfanne, emailliert, braun
CZ1352X0 Pizzaform, emailliert, grau
CZ1913X0 Backstein

Integriertes Zubehör

1 x Kombirost, 1 x Universalpfanne

4242004223733

Constructa

CF2M50050
Einbau-Backofen
Edelstahl

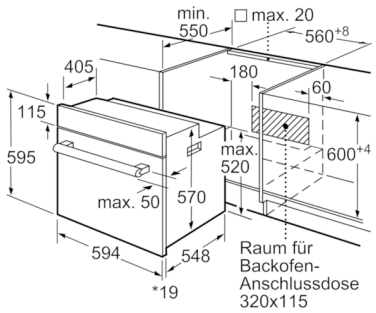

* 20 mm für Metallfronten

Maße in mm

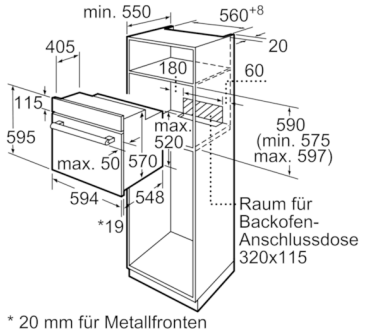

* 20 mm für Metallfronten

Maße in mm

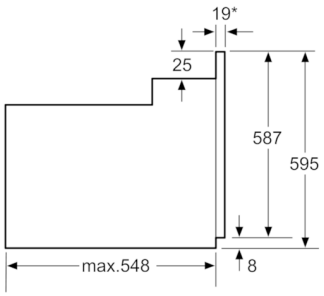

*Bei Metallfronten 20mm

Maße in mm

Ausstattungsmerkmale

Frontfarbe: Edelstahl
Bauform: Eingebaut
Integriertes Reinigungssystem: Nein
Nischenmaße (H x B x T) (mm): 575-597 x 560-568 x 550
Abmessungen des Gerätes (mm): 595 x 594 x 548
Abmessungen des verpackten Gerätes (mm): 670 x 680 x 660
Material der Blende: Edelstahl
Material der Tür: Glas
Nettogewicht (kg): 30,983
Nettovolumen - Backrohr 1 (l): 66
Beheizungsarten: Heißluft, Hotair gentle, Ober-/Unterhitze, Umluftgrill, Vario-Großflächengrill
Material 1. Backrohr: Andere
Kontrolle der Temperatur: Keine Temperaturregelung
Anzahl eingebauter Leuchten: 1
Approbationszertifikate: CE, VDE
Länge Anschlusskabel (cm): 100
EAN-Nummer: 4242004223733

Verbrauchs und Anschlusswerte

Anzahl der Innenräume (2010/30/EC): 1
Energieeffizienzklasse (2010/30/EC): A
Energieverbrauch pro Ober-/Unterhitze Zyklus (2010/30/EC): 0,98
Energieverbrauch Gasofen pro Ober-/Unterhitze Zyklus(2010/30/EC):
Energieverbrauch pro Heißluft-Zyklus (2010/30/EC): 0,79
Energieverbrauch Gasofen pro Heißluft-Zyklus (2010/30/EC):
Energieeffizienzindex (2010/30/EC): 95,2
Elektroanschlusswert (W): 3300
Absicherung (A): 16
Spannung (V): 220-240
Frequenz (Hz): 50; 60
Steckerart: Schuko-/Gardy.m.Erdung

erstellt am 2018-12-04