MPA NRW
Materialprüfungsamt Nordrhein-Westfalen
PRÜFEN ▪ ÜBERWACHEN ▪ ZERTIFIZIEREN

MPA NRW • Außenstelle Erwitte • Auf den Thränen 2 • 59597 Erwitte

REE Rabe Eidberger-Engineering GmbH
z.Hd. Herrn Weisbrich
Neuhofer Straße 1

D- 17258 Feldberg

Ihr Zeichen	: Mail
Ihre Nachricht vom	: 15.01.2019
Mein Zeichen	: 232000003
Telefon	: (02943) 897-15
Telefax	: (02943) 897-33
E-Mail	: werner@mpanrw.de
Datum	: 25.01.2019

Verlängerung der Gültigkeitsdauer des Gutachtens Nr. 120004306 Rev. 02 vom 23.07.2014

Sehr geehrter Herr Weisbrich,

Aufgrund Ihres Auftrags vom 15.01.2019 teilen wir Ihnen mit, dass die im o.a. Gutachten Nr. 120004306 Rev. 02 vom 23.07.2014

- über die Verwendbarkeit von Universalblindzylindern „UBZ" in Feuerschutzabschlüssen,

gemachten Aussagen weiterhin Gültigkeit besitzen.

Die Geltungsdauer des Gutachtens Nr. 120004306 Rev. 02 vom 23.07.2014 in Verbindung mit diesem Schreiben endet am 24.01.2024.

Dieses Schreiben ist eine Ergänzung zum Gutachten Nr. 120004306 Rev. 02 vom 23.07.2014 und darf nur mit diesem als Nachweis verwendet werden.

Dieses Schreiben in Verbindung mit dem o.a. Gutachten ersetzt nicht die nach den Landesbauordnungen erforderlichen Nachweise.

Eine Rechnung der entstandenen Kosten wird nachgereicht.

Mit freundlichen Grüßen
Im Auftrag

Werner

Dipl.-Ing. Frank Werner
(Sachbearbeiter)

Materialprüfungsamt MPA NRW 38 Nordrhein-Westfalen

Hausanschrift:
Marsbruchstraße 186
D-44287 Dortmund
Telefon (02 31) 45 02-0
Telefax (02 31) 45 85 49
E-Mail: info@mpanrw.de
Internet: www.mpanrw.de

Bahnstation: Dortmund-Hbf.
Telegramme: prüfamt Dortmund
Öffentliche Verkehrsmittel
Stadtbahn U47 ab Hbf.
Richtung Aplerbeck
bis „Allerstraße"

Außenstelle Erwitte
Auf den Thränen 2
D-59597 Erwitte
Telefon (0 29 43) 8 97-0
Telefax (0 29 43) 8 97-33
E-Mail: erwitte@mpanrw.de
Internet: www.mpanrw.de

Bankverbindung
Deutsche Bundesbank Filiale Dortmund
IBAN DE 14440000000044001815
BIC MARKDEF 1440
BLZ 440 000 00
Kto. 440 018 15
Ust.-IdNr.: DE 124 728 648

MPA NRW.
Materialprüfungsamt Nordrhein-Westfalen
PRÜFEN • ÜBERWACHEN • ZERTIFIZIEREN
Marsbruchstraße 186 • 44287 Dortmund • Postfach: 44285 Dortmund • Telefon (0231) 4502-0 • Telefax (0231) 45 85 49 • E-Mail: info@mpanrw.de

GUTACHTEN Nr. 120004306

Auftraggeber

REE Rabe Eidberger Engineering UG
Brehmstaße 59
13187 Berlin

Auftragsdatum: 04.11.2013

Datum des Gutachtens: 20.12.2013

Gültig bis: 20.12.2018

1 Inhalt des Auftrags

Der Universalblindzylinder „UBZ" soll bei Schlössern und Beschlägen mit PZ-Lochung statt eines Schließzylinders die entsprechende Öffnung in Schloss und Beschlag verschließen.
Zur Verwendbarkeit des Bildzylinders an Feuerschutzabschlüssen ist unter Verzicht auf Prüfungen ein Gutachten zu erstellen.

2 Gegenstand der Begutachtung

Zu begutachten ist der Universalblindzylinder „UBZ" aus Zinkdruckguss für Türschlösser in den Abmessungen nach DIN 18 252. Der Blindzylinder wird statt des eigentlichen Schließzylinders eingesetzt um die entsprechenden Öffnungen in den Beschlägen und Schlösser zu verschließen.
Details zu den Schließzylindern gehen aus dem Bild auf Anlage 1 und den Zeichnungen der Anlagen 2 bis 4 hervor

3 Bewertungsgrundlagen

Die europäische Norm für Schließzylinder, DIN EN 1303 verweist im Anhang A zum Nachweis der Eignung für den Einsatz an Feuerschutz-/Rauchschutztüren auf eine Brandprüfung nach DIN EN 1634-1. Dies gilt ebenso für Blindzylinder. Die nahezu baugleichen UBZ der Fa. W+M Weissensee Metallwaren GmbH wurden in Verbindung mit zwei T90-1-Klappen „System Schröders TSN-11" mit positivem Ergebnis einer Brandprüfung nach DIN EN 1634-1: 2003-03 unterzogen. Siehe hierzu den Prüfbericht Nr. 210003470 des MPA NRW.

4 Bewertung

Basierend auf dem Prüfbericht und vorliegenden Erfahrungen bestehen keine Bedenken die Universalblindzylinder „UBZ" an Feuerschutztüren der Feuerwiderstandsklassen T 30 bis T 90 einzusetzen.

5 Gutachten

Gegen die Verwendung der Universalblindzylinder „UBZ" gemäß der Zeichnung, Anlage 2, an Feuerschutzabschlüssen bestehen keine Bedenken.

Dortmund, den 20.12.2013
Im Auftrag

Materialprüfungsamt MPA NRW 50 Nordrhein-Westfalen

RBOAR Dipl.-Ing. H. Jansen
Prüfstellenleiter

Gutachten dürfen ohne Zustimmung des MPA NRW nur nach Form und Inhalt unverändert veröffentlicht oder vervielfältigt werden. Die gekürzte Wiedergabe eines Gutachtens ist nur mit Zustimmung des MPA NRW zulässig.
Dieses Gutachten umfasst 1 Seite und 4 Anlagen.

ilac-MRA DAkkS Deutsche Akkreditierungsstelle D-PL-11142-01-06

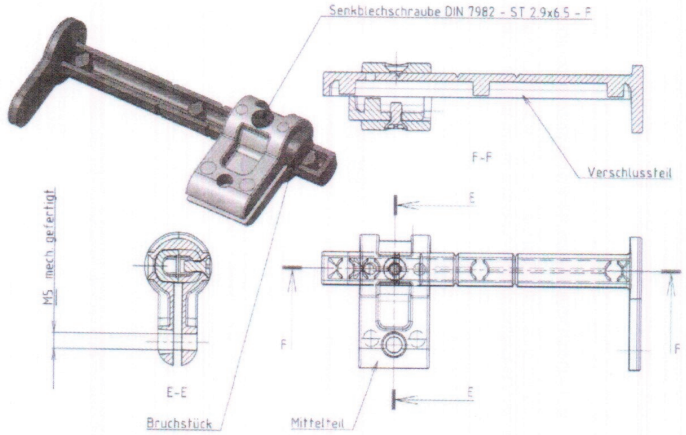

				Allg.Toleranzen	Oberfläche:	Maßstab: 1:1	Masse:
						Material: Z 410	
				Datum	Name	Projekt-Nr.: //	
				Bearb. 14.05.2013	Spiller		
				Gepr.		Benennung / Teil: Zusammenbau	
				Norm			
				Format: A4			
						Zeichnungs-Nr.: VT/MT 1-D-100.01.01	Blatt 1 von: 1
Zust.	Änderung	Datum	Name				

Materialprüfungsamt MPA NRW 50 Nordrhein-Westfalen

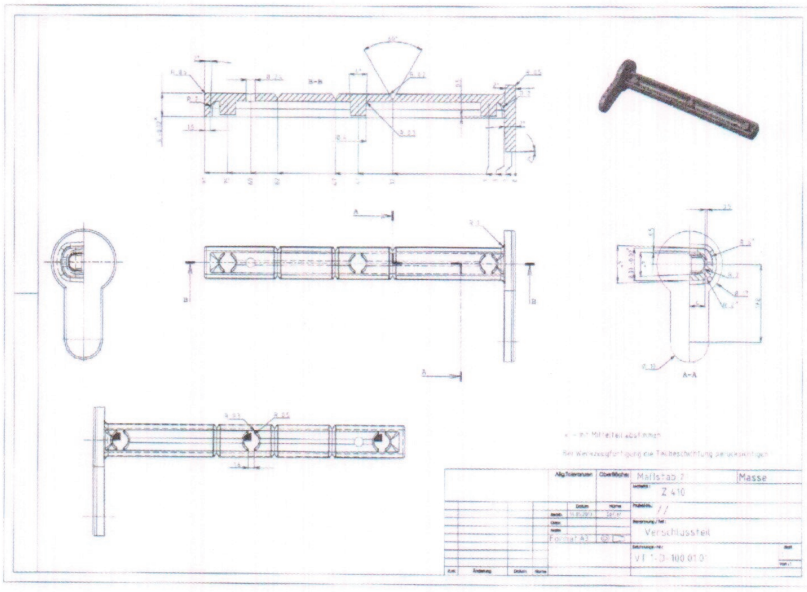

Materialprüfungsamt
MPA NRW
50
Nordrhein-Westfalen

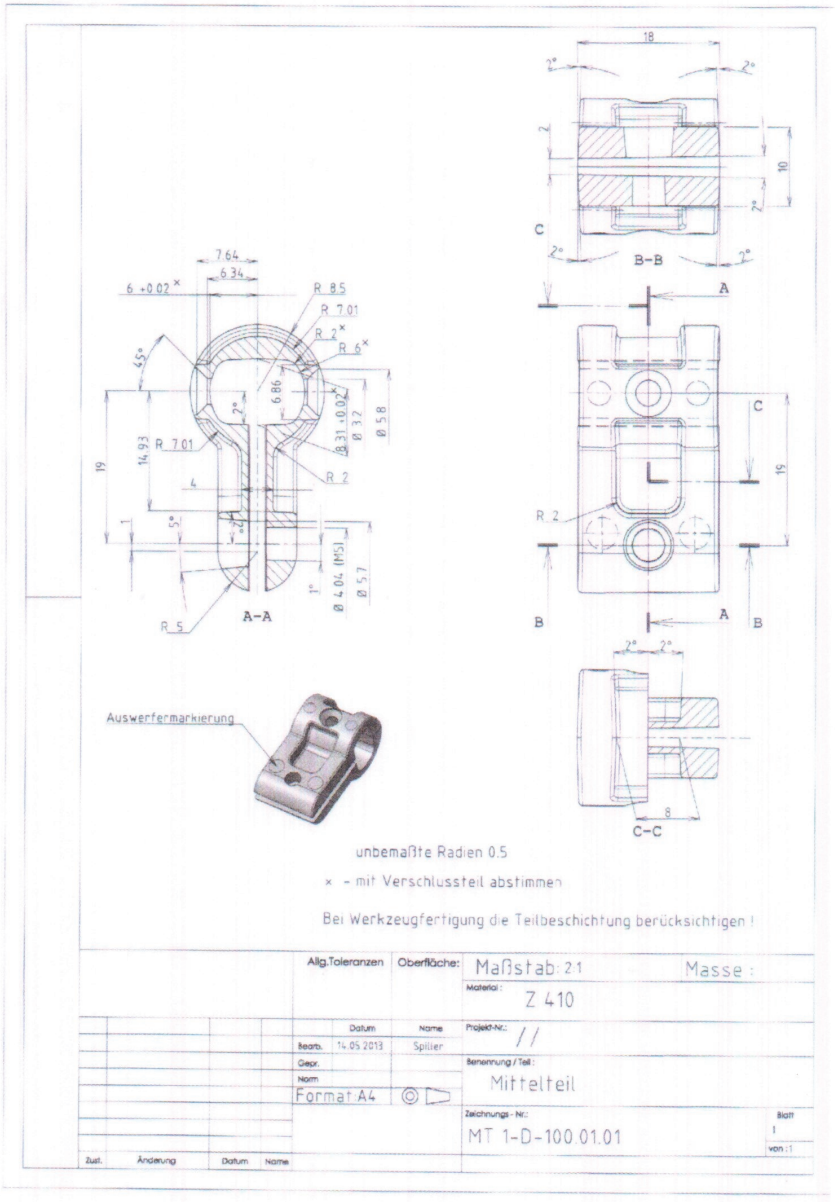

unbemaßte Radien 0.5

× - mit Verschlussteil abstimmen

Bei Werkzeugfertigung die Teilbeschichtung berücksichtigen !

			Allg.Toleranzen	Oberfläche:	Maßstab: 2:1 Masse :
					Material: Z 410
			Datum	Name	Projekt-Nr.: //
			Bearb. 14.05.2013	Spitler	
			Gepr.		Benennung / Teil: Mittelteil
			Norm		
			Format A4	◎ ▱	
					Zeichnungs-Nr.: MT 1-D-100.01.01 Blatt 1 von 1
Zust.	Änderung	Datum	Name		

Materialprüfungsamt MPA NRW 50 Nordrhein-Westfalen