Hydraulik Pendeltürband Biloba-PT für den Innenbereich mit Regelung der Schließgeschwindigkeit

Wenn der Einbau eines Türschließers unmöglich bzw. unerwünscht ist, bieten sich für die Rückholaktion einer Glastür nach Öffnung auf die Ausgangsposition, selbstschließende Hydraulik Türbänder als gute Alternative an. Die **Biloba-PT selbstschließenden Hydraulik Türbänder** stellen die einmalige Synthese eines hydraulischen Türschließers mit einem Automatik-Glastürband dar.

Dieses selbstschließende Pendeltürband **mit Dämpfung** ermöglicht durch die innovative Hydraulik-Technologie, sanft und leise, die Rückführung einer geöffneten Glastür in die Geschlossen-Position. Durch die einfache stufenlose Regulierung ist die **individuelle Anpassung der Schließgeschwindigkeit** auf jedes Türgewicht, jede Türbreite und die Laufgeschwindigkeit der Nutzer (Senioren, Kinder,usw.) möglich. Ein mehrmaliges Durchpendeln der Tür im Bereich der Nulllage findet nicht statt.

Da der Schließablauf kontrolliert und gedämpft stattfindet, kann eine Glastür mit Biloba-PT Bändern problemlos mit einem geeigneten Falle-Riegel-Schloss mit Drücker ausgestattet werden. Somit eröffnen sich neue Möglichkeiten für die Gestaltung von Innenräumen.

Geeignet sind die SSB-H-i PT-Bänder standardmäßig für **reine Pendeltüren oder Pendeltüren mit Anschlag**. In der speziellen BT-Ausführung sind die Bänder in einigen Oberflächen für Feuchträume, Duschen, Saunen und Dämpfbäder geeignet.

Folgende Oberflächen sind erhältlich: EV1 / Schwarz / Niro ähnlich / mattverchromt / glanzverchromt / Messing poliert Effekt sowie die Executive Ausführung mit Kappen in Edelstahl V4A matt oder poliert

Die Biloba-PT Bänder sind qualitativ hochwertig und getestet für **1 Million Bewegungszyklen**. Die Zertifizierung durch den **TÜV Süd nach EN 1154:2006** bedeutet eine funktionale Gleichstellung mit Türschließern.

Hauptmerkmale dieser Biloba-PT Hydraulikbänder sind:

- » Selbstschließende Glastürbänder mit Dämpfung durch innovative Hydraulik-Technologie
- » Können Türschließer ersetzen
- » Dauerhaft und Stark in der Leistung + Sanft und Leise in der Aktion
- » Einfach zu montieren und einzustellen
- » Gedämpfte individuell einstellbare Selbstschließung der Glastür
- » Individuelle Anpassung der Schließung auf Türgewicht, Türbreite
- » Anpassung der Schließgeschwindigkeit auf Laufgeschwindigkeit der Nutzer (Kinder,Senioren,usw.)
- » Einsatz geeigneter Falle-Riegel-Schlösser mit Drückerfunktion problemlos möglich
- » Schlanke Abmessungen und überzeugendes Design
- » Qualitativ hochwertig und getestet für 1 Million Bewegungszyklen
- » Zertifiziert, geprüft und überwacht durch TUV Süd nach EN 1154:2006
- » Produkte und spezifische Funktionalitäten international patentiert

© Minusco Deutschland 2014. Die Angaben basieren auf dem derzeitigen Stand der Technik. Änderungen sind vorbehalten.

TECHNISCHER LEITFADEN

HYDRAULIK BÄNDER FÜR PENDELTÜREN IM INNENBEREICH

Biloba 8010	SSB-H-i0603-MF90°	Hydraulik Pendeltürband mit Feststellung 90° Glas-Wand beidseitige Platte

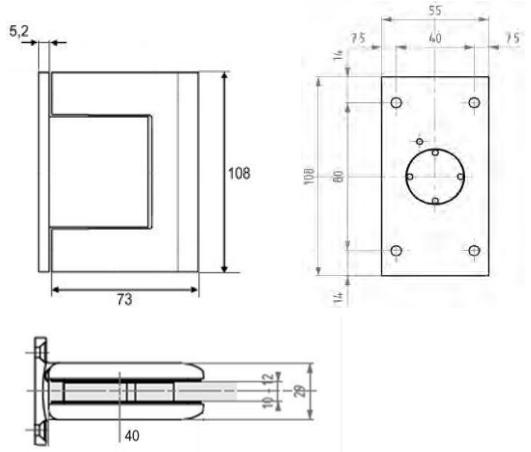

80 * 108 mm

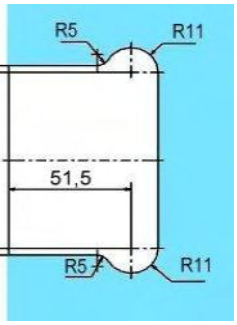

Mit Feststellung 90°

getestet für 1.000.000 Bewegungszyklen
geprüft von TÜV Süd nach EN 1154:2006

Glasdicke:	8-13,5 mm
max. Türbreite :	1000 mm
Türgewicht :	max. 100 kg
Feststellung 0 +/- 90°	
Auch für Pendeltüren mit Anschlag geeignet	

Biloba 8010 SF	SSB-H-i0603-OF	Hydraulik Pendeltürband ohne Feststellung Glas-Wand beidseitige Platte

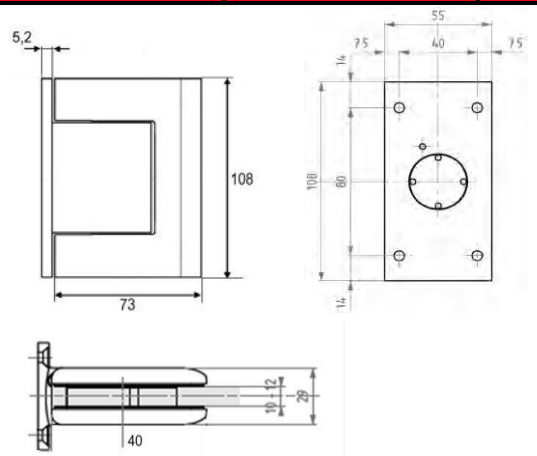

80 * 108 mm

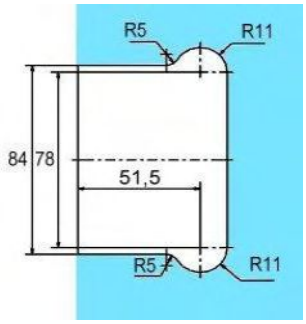

Ohne Feststellung

getestet für 1.000.000 Bewegungszyklen
geprüft von TÜV Süd nach EN 1154:2006

Glasdicke:	8-13,5 mm
max. Türbreite :	1000 mm
Türgewicht :	max. 100 kg
Ohne Feststellung	
Auch für Pendeltüren mit Anschlag geeignet	

Biloba 8015	SSB-H-i0604-MF90°	Hydraulik Pendeltürband mit Feststellung 90° Glas-Glas

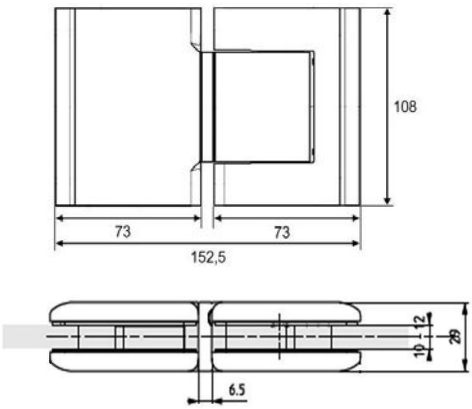

152 * 108 mm

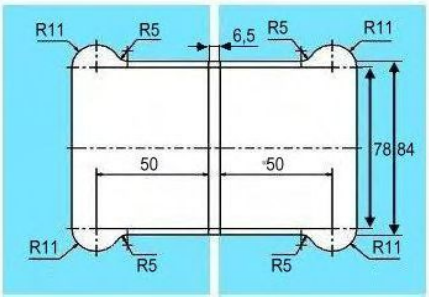

Mit Feststellung 90°

getestet für 1.000.000 Bewegungszyklen
geprüft von TÜV Süd nach EN 1154:2006

Glasdicke:	8-13,5 mm
max. Türbreite :	1000 mm
Türgewicht :	max. 80 kg
Feststellung 0 +/- 90°	
Auch für Pendeltüren mit Anschlag geeignet	

© Minusco Deutschland 2014 . Die Angaben basieren auf dem derzeitigen Stand der Technik. Änderungen sind vorbehalten.

TECHNISCHER LEITFADEN

HYDRAULIK BÄNDER FÜR PENDELTÜREN IM INNENBEREICH

Biloba 8015 SF	SSB-H-i0604-OF	Hydraulik Pendeltürband ohne Feststellung Glas-Glas

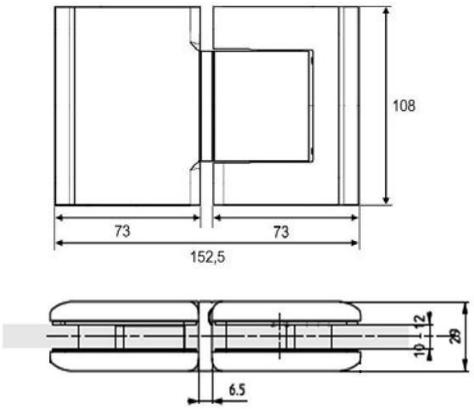

152 * 108 mm

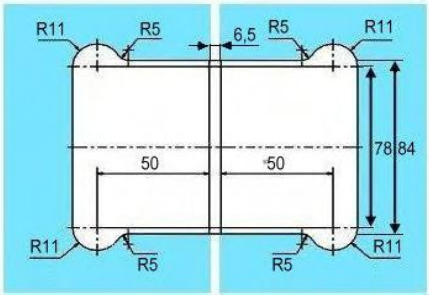

Glasdicke:	8-13,5 mm
max. Türbreite :	1000 mm
Türgewicht :	max. 80 kg
Ohne Feststellung	
Auch für Pendeltüren mit Anschlag geeignet	

Ohne Feststellung

getestet für 1.000.000 Bewegungszyklen
geprüft von TÜV Süd nach EN 1154:2006

Biloba 8011	SSB-H-i0602-MF90°	Hydraulik Pendeltürband mit Feststellung 90° Glas-Wand einseitige Platte

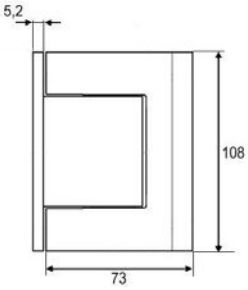

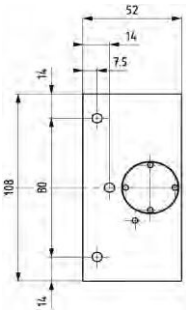

80 * 108 mm

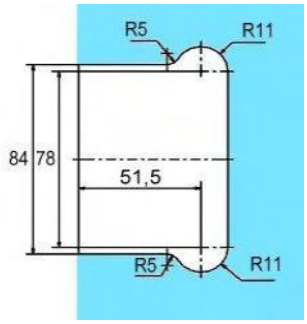

Glasdicke:	8-13,5 mm
max. Türbreite :	1000 mm
Türgewicht :	max. 100 kg
Feststellung 0 +/- 90°	
Auch für Pendeltüren mit Anschlag geeignet	

Mit Feststellung 90°

getestet für 1.000.000 Bewegungszyklen
geprüft von TÜV Süd nach EN 1154:2006

Biloba 8011 SF	SSB-H-i0602-OF	Hydraulik Pendeltürband ohne Feststellung Glas-Wand einseitige Platte

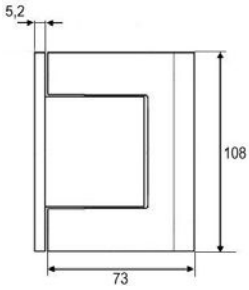

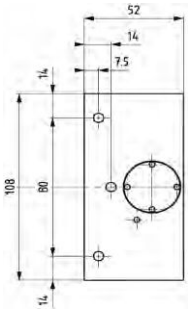

80 * 108 mm

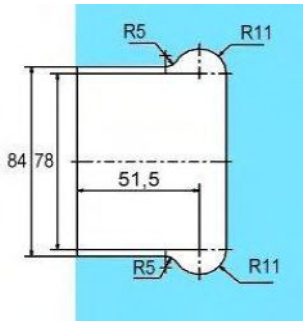

Glasdicke:	8-13,5 mm
max. Türbreite :	1000 mm
Türgewicht :	max. 100 kg
Ohne Feststellung	
Auch für Pendeltüren mit Anschlag geeignet	

Ohne Feststellung

getestet für 1.000.000 Bewegungszyklen
geprüft von TÜV Süd nach EN 1154:2006

© Minusco Deutschland 2014 . Die Angaben basieren auf dem derzeitigen Stand der Technik. Änderungen sind vorbehalten.

TECHNISCHER LEITFADEN

HYDRAULIK BÄNDER FÜR PENDELTÜREN IM INNENBEREICH

Biloba 8010 BT	SSB-H-i0603-MF90°-BT	Pendeltürband mit Feststellung 90° Glas-Wand beidseitige Platte Feuchtraum

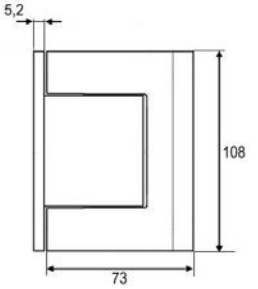

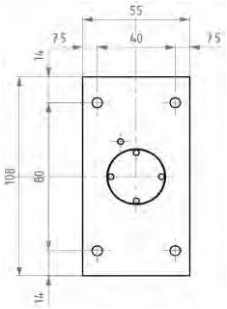

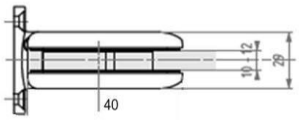

80 * 108 mm

Mit Feststellung 90°

FEUCHTRAUMGEEIGNET!

getestet für 1.000.000 Bewegungszyklen

geprüft von TÜV Süd nach EN 1154:2006

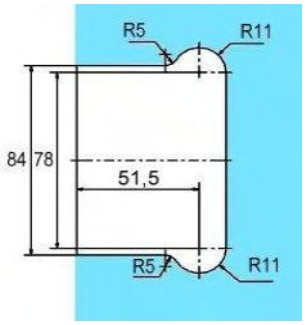

Glasdicke:	8-13,5 mm
max. Türbreite :	1000 mm
Türgewicht :	max. 100 kg
Feststellung 0 +/- 90°	
Auch für Pendeltüren mit Anschlag geeignet	

Biloba 8011 BT	SSB-H-i0602-MF90°-BT	Pendeltürband mit Feststellung 90° Glas-Wand einseitige Platte Feuchtraum

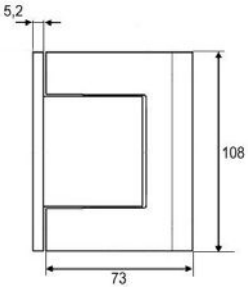

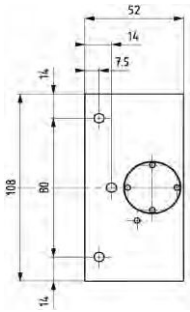

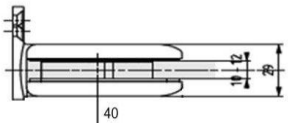

80 * 108 mm

Mit Feststellung 90°

FEUCHTRAUMGEEIGNET!

getestet für 1.000.000 Bewegungszyklen

geprüft von TÜV Süd nach EN 1154:2006

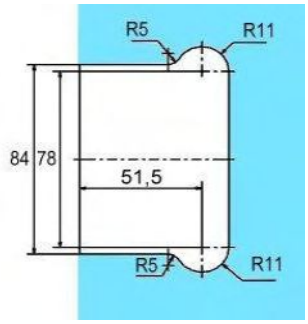

Glasdicke:	8-13,5 mm
max. Türbreite :	1000 mm
Türgewicht :	max. 100 kg
Feststellung 0 +/- 90°	
Auch für Pendeltüren mit Anschlag geeignet	

Biloba 8015 BT	SSB-H-i0604-MF90°-BT	Pendeltürband mit Feststellung 90° Glas-Glas Feuchtraum

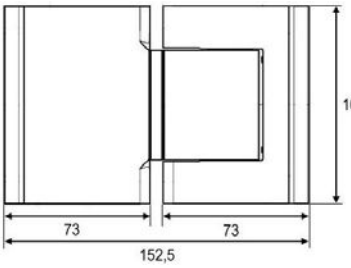

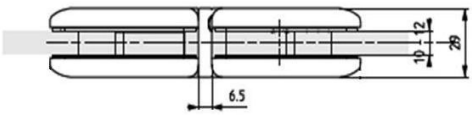

152 * 108 mm

Mit Feststellung 90°

FEUCHTRAUMGEEIGNET!

getestet für 1.000.000 Bewegungszyklen

geprüft von TÜV Süd nach EN 1154:2006

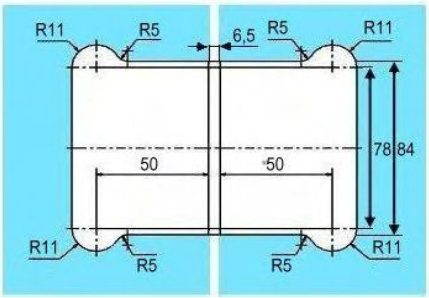

Glasdicke:	8-13,5 mm
max. Türbreite :	1000 mm
Türgewicht :	max. 80 kg
Feststellung 0 +/- 90°	
Auch für Pendeltüren mit Anschlag geeignet	

© Minusco Deutschland 2014 . Die Angaben basieren auf dem derzeitigen Stand der Technik. Änderungen sind vorbehalten.

TECHNISCHER LEITFADEN

HYDRAULIK BÄNDER FÜR PENDELTÜREN "EXECUTIVE"

Biloba 8010C	SSB-H-i0603-MF90°- KP	Pendeltürband Feststellung 90° Glas-Wand beidseitige Platte mit Abdeckkappen

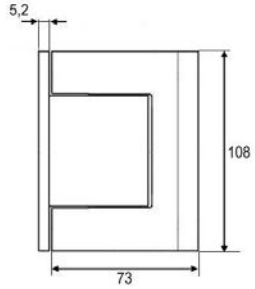

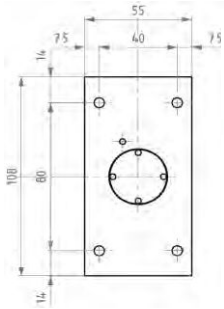

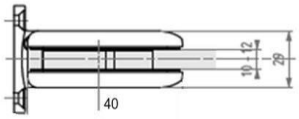

Mit Feststellung 90°

80 * 108 mm

AUCH FEUCHTRAUMGEEIGNET!

getestet für 1.000.000 Bewegungszyklen

geprüft von TÜV Süd nach EN 1154:2006

inkl. Abdeckkappen in V4A

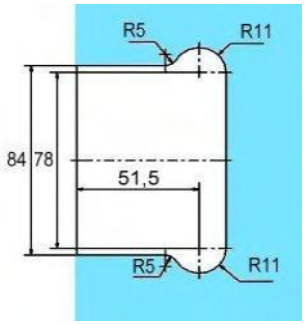

Glasdicke ESG :	8/10/12 mm
max. Türbreite :	1000 mm
Türgewicht :	max. 100 kg
Feststellung 0 +/- 90°	
Auch für Pendeltüren mit Anschlag geeignet	

Biloba 8015C	SSB-H-i0604-MF90°-KP	Pendeltürband Feststellung 90° Glas-Glas mit Abdeckkappen

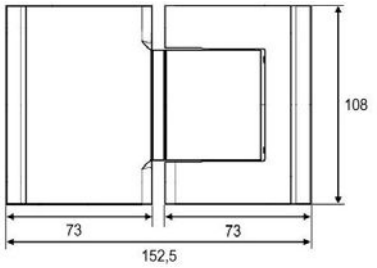

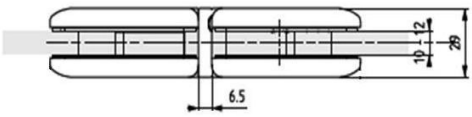

152 * 108 mm

AUCH FEUCHTRAUMGEEIGNET!

getestet für 1.000.000 Bewegungszyklen

geprüft von TÜV Süd nach EN 1154:2006

inkl. Abdeckkappen in V4A

Mit Feststellung 90°

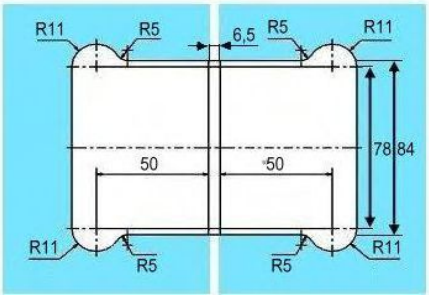

Glasdicke ESG :	8/10/12 mm
max. Türbreite :	1000 mm
Türgewicht :	max. 80 kg
Feststellung 0 +/- 90°	
Auch für Pendeltüren mit Anschlag geeignet	

Grundkörper

Kappen aus Edelstahl V4A

© Minusco Deutschland 2014 . Die Angaben basieren auf dem derzeitigen Stand der Technik. Änderungen sind vorbehalten.

Spaltmaße für Pendeltür Biloba-PT

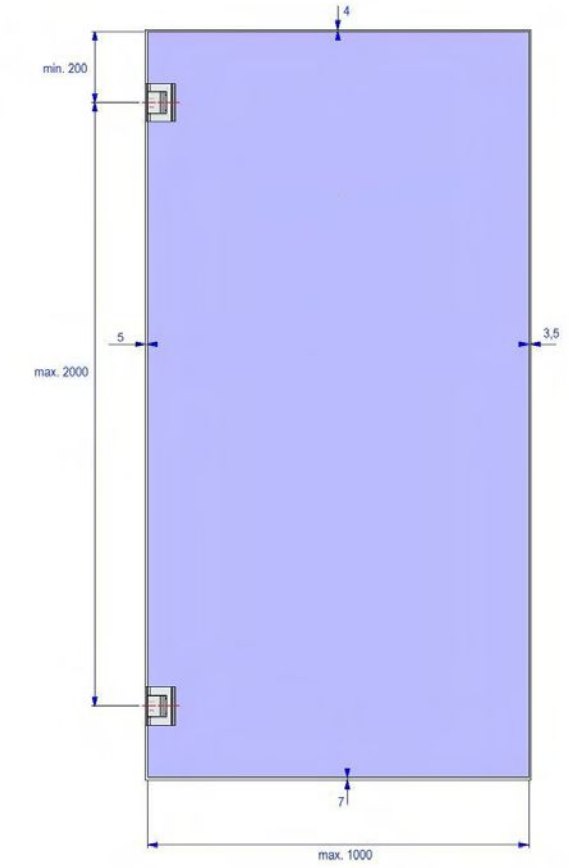

© Minusco Deutschland 2014 . Die Angaben basieren auf dem derzeitigen Stand der Technik. Änderungen sind vorbehalten.