Posizioni di fissaggio per base forza con viti EURO premontate

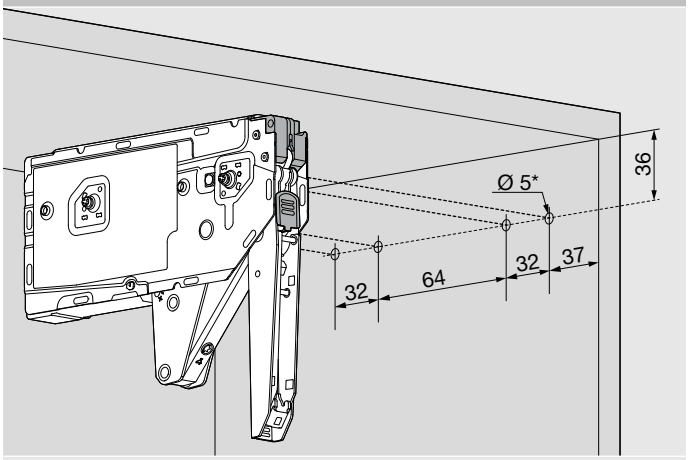

* Profondità di foratura 11.5 mm

Posizioni di fissaggio per base forza con viti per truciolare incl. posizionamento

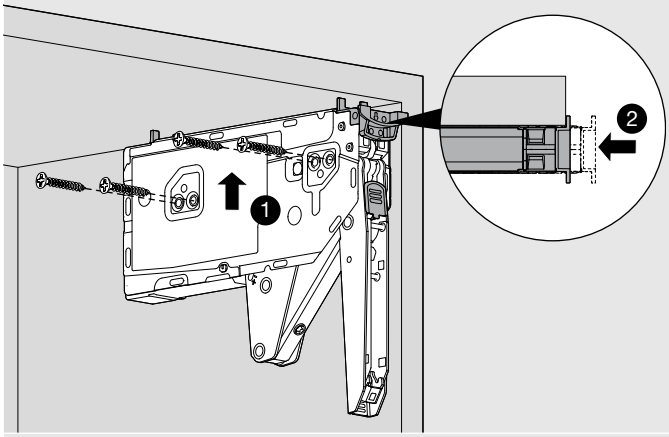

4 x Ø 4 x 35 mm

Ingombro nel corpo mobile

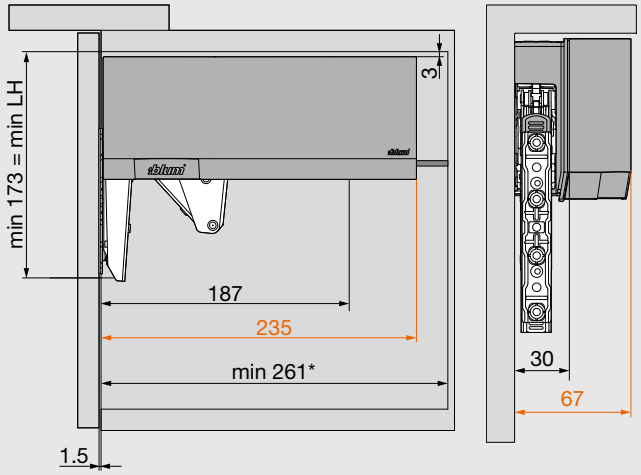

Avvertenza: altezza del corpo mobile max. 600 mm

SERVO DRIVE

Lavorazione del frontale

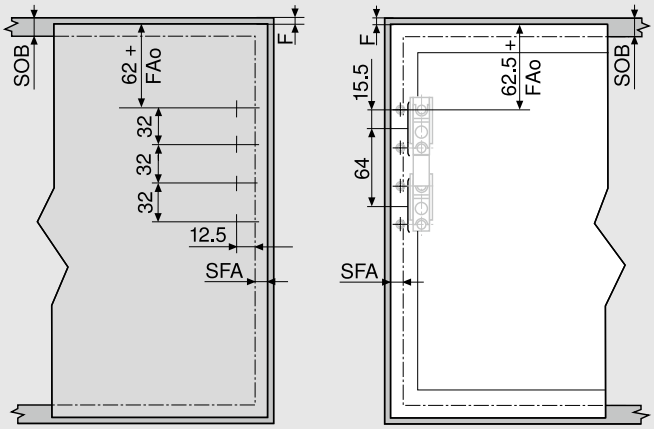

Frontali in legno e telai in alluminio larghi*

Telai in alluminio stretti

FAo è al massimo 25.4 mm

Battuta sulla parete: fuga minima necessaria 5 mm

* Per le ante in legno utilizzare 4 viti per truciolare (609.1x00). Per i telai in alluminio larghi utilizzare 4 viti per lamiera a testa svasata (660.0950).

Progettazione telai in alluminio stretti

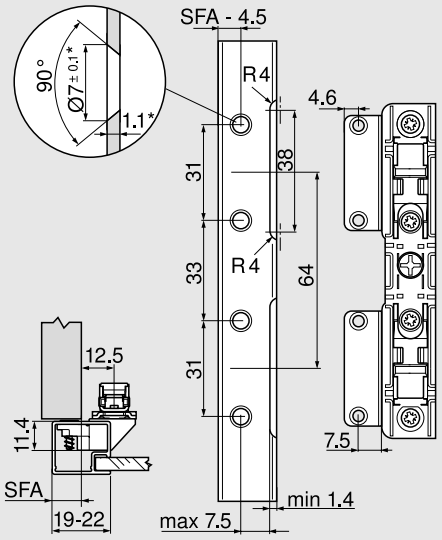

Con larghezza del telaio 19 mm: possibile una battuta frontale laterale SFA di 11-18 mm

* In caso di modifiche dello spessore del materiale adattare le quote di lavorazione

Ingombro cornice superiore e rivestimento

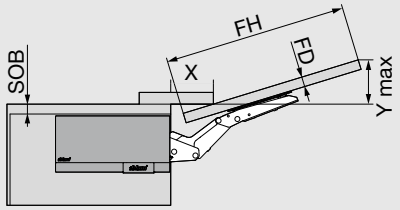

FD (mm)	16	19	22	26	28
X (mm)	68	57	47	33	27

SOB max. 25.4 mm

Y = FH x 0.29 + FD - SOB

Fuga minima

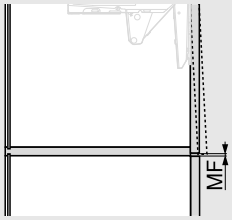

MF è 2 mm