Battuta obliqua – perimetrale

19 mm

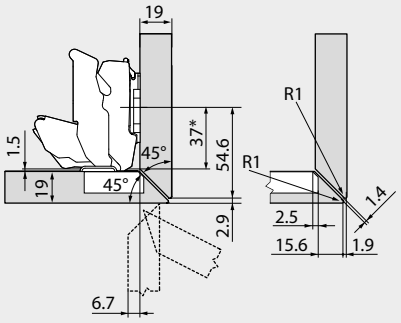

Cerniera per battuta mediana

Piastrine di premontaggio standard con distanziale 0 mm

* Quota in caso di piastrina di premontaggio con quota A = 37 mm

22 mm

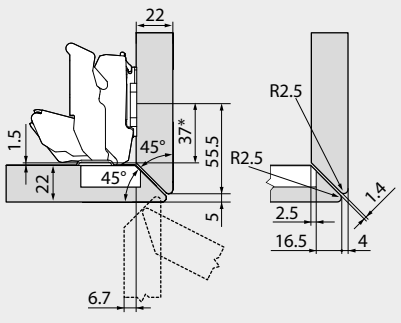

Cerniera per battuta mediana

Piastrine di premontaggio standard con distanziale 0 mm

* Quota in caso di piastrina di premontaggio con quota A = 37 mm

24 mm

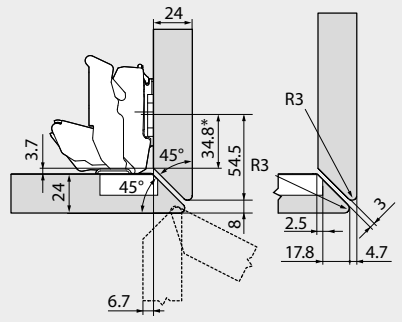

Cerniera per battuta mediana

Piastrine di premontaggio standard con distanziale 0 mm

* Quota in caso di piastrina di premontaggio con quota A = 37 mm

Battuta obliqua – laterale

19 mm

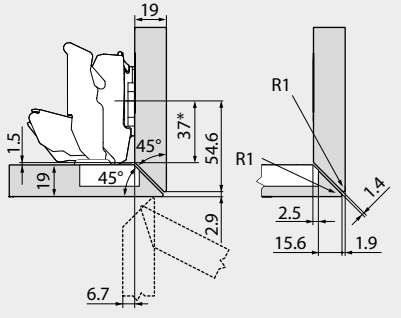

Cerniera per battuta mediana

Piastrine di premontaggio standard con distanziale 0 mm

* Quota in caso di piastrina di premontaggio con quota A = 37 mm

22 mm

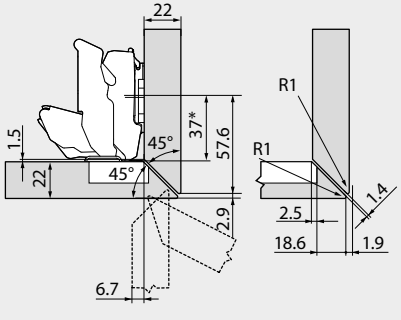

Cerniera per battuta mediana

Piastrine di premontaggio standard con distanziale 0 mm

* Quota in caso di piastrina di premontaggio con quota A = 37 mm

24 mm

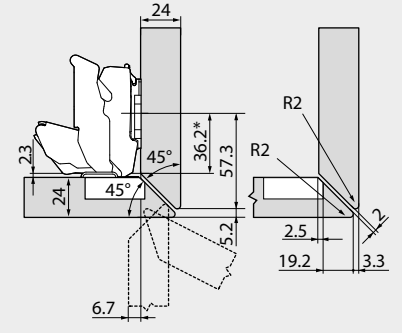

Cerniera per battuta mediana

Piastrine di premontaggio standard con distanziale 0 mm

* Quota in caso di piastrina di premontaggio con quota A = 37 mm

Battuta obliqua – perimetrale

19 mm

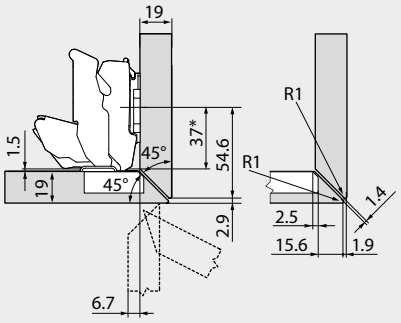

Cerniera per battuta mediana

Piastrine di premontaggio standard con distanziale 0 mm

* Quota in caso di piastrina di premontaggio con quota A = 37 mm

22 mm

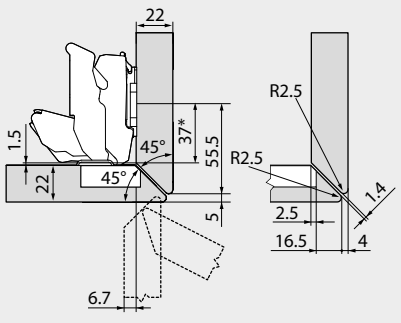

Cerniera per battuta mediana

Piastrine di premontaggio standard con distanziale 0 mm

* Quota in caso di piastrina di premontaggio con quota A = 37 mm

24 mm

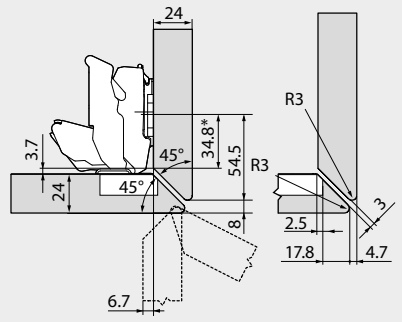

Cerniera per battuta mediana

Piastrine di premontaggio standard con distanziale 0 mm

* Quota in caso di piastrina di premontaggio con quota A = 37 mm

Battuta obliqua – laterale

19 mm

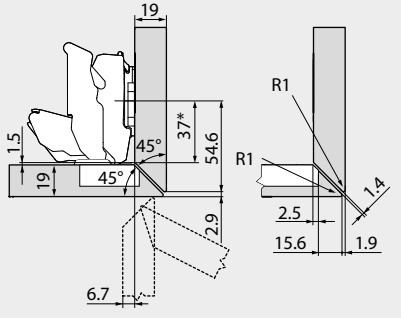

Cerniera per battuta mediana

Piastrine di premontaggio standard con distanziale 0 mm

* Quota in caso di piastrina di premontaggio con quota A = 37 mm

22 mm

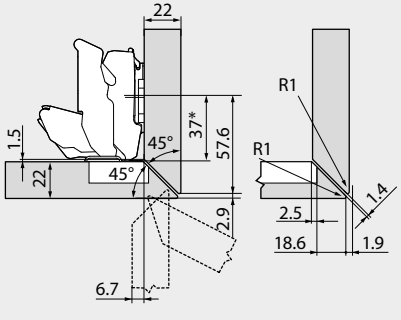

Cerniera per battuta mediana

Piastrine di premontaggio standard con distanziale 0 mm

* Quota in caso di piastrina di premontaggio con quota A = 37 mm

24 mm

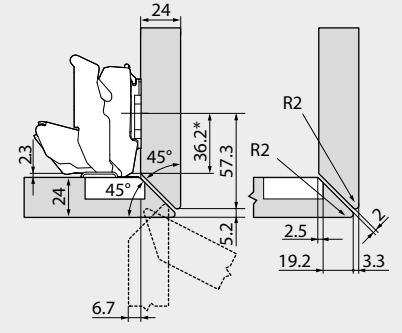

Cerniera per battuta mediana

Piastrine di premontaggio standard con distanziale 0 mm

* Quota in caso di piastrina di premontaggio con quota A = 37 mm

Battuta obliqua – perimetrale

19 mm

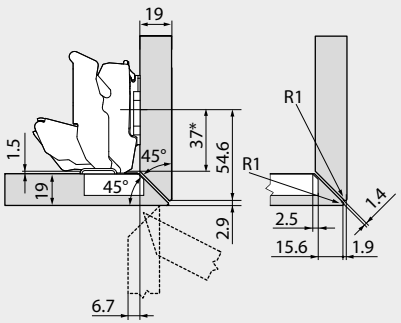

Cerniera per battuta mediana

Piastrine di premontaggio standard con distanziale 0 mm

* Quota in caso di piastrina di premontaggio con quota A = 37 mm

22 mm

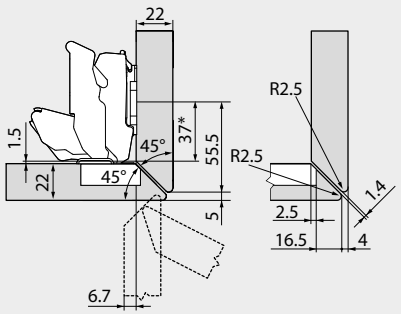

Cerniera per battuta mediana

Piastrine di premontaggio standard con distanziale 0 mm

* Quota in caso di piastrina di premontaggio con quota A = 37 mm

24 mm

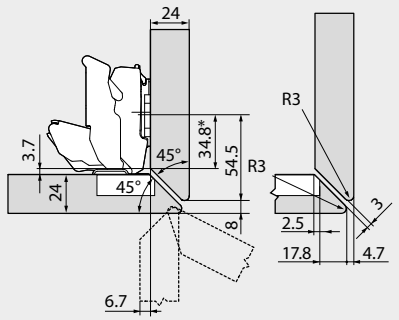

Cerniera per battuta mediana

Piastrine di premontaggio standard con distanziale 0 mm

* Quota in caso di piastrina di premontaggio con quota A = 37 mm

Battuta obliqua – laterale

19 mm

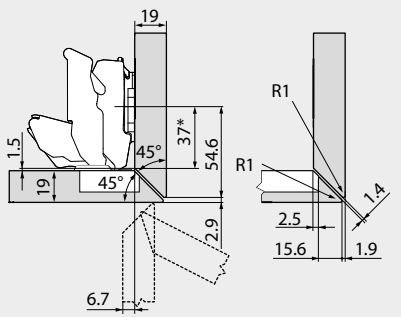

Cerniera per battuta mediana

Piastrine di premontaggio standard con distanziale 0 mm

* Quota in caso di piastrina di premontaggio con quota A = 37 mm

22 mm

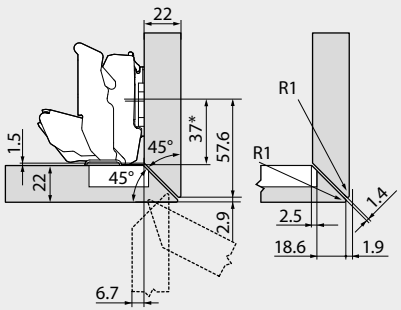

Cerniera per battuta mediana

Piastrine di premontaggio standard con distanziale 0 mm

* Quota in caso di piastrina di premontaggio con quota A = 37 mm

24 mm

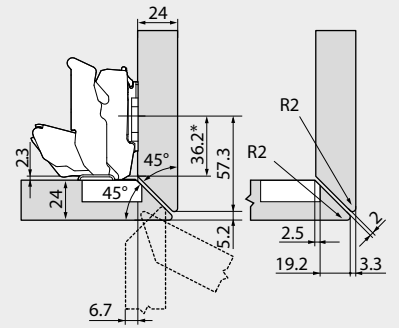

Cerniera per battuta mediana

Piastrine di premontaggio standard con distanziale 0 mm

* Quota in caso di piastrina di premontaggio con quota A = 37 mm