MON DE FER
DESIGN INTERIORS

Montageanleitung

995_160524-1_03_assembly luminaire round surface mounting_V1.0

Hinweis:

Schalten Sie vor der Montage und dem Anschluss die Netzspannung allpolig ab. Schalten Sie dazu den zugehörigen Sicherungs- Automaten ab bzw. drehen Sie die Sicherung heraus.

Schalten Sie außerdem den zugehörigen FI-Schutzschalter ab, so dass die Netzzuleitung allpolig von der Netzspannung getrennt ist.

Sichern Sie diesen vor versehentlichem Einschalten mit einem Warnschild o.ä. ab.
Überprüfen Sie anschließend die Netzzuleitung zur Decken-einbauleuchte auf Spannungsfreiheit, verwenden Sie dazu ein geeignetes Messgerät (z.B. Digitalmultimeter).

1. Löcher für Befestigung bohren

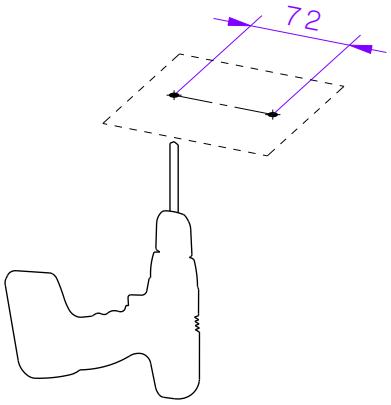

2. Montagewinkel in Decke schrauben

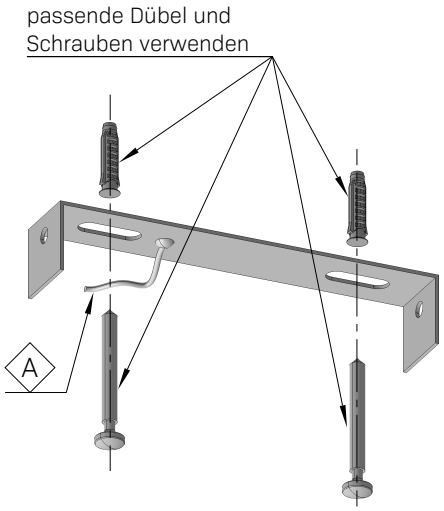

3. Baldachin montieren

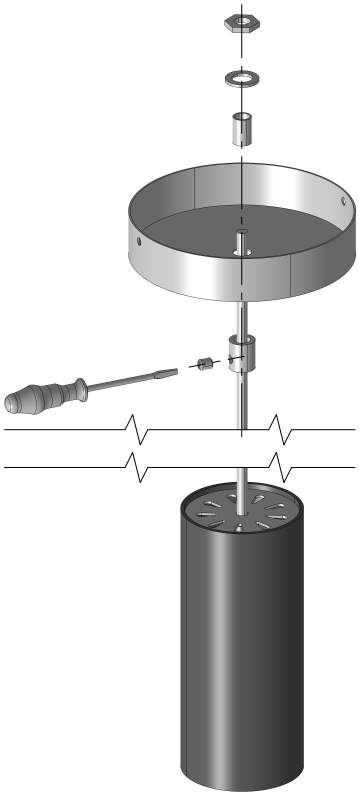

4. Elektroinstallation

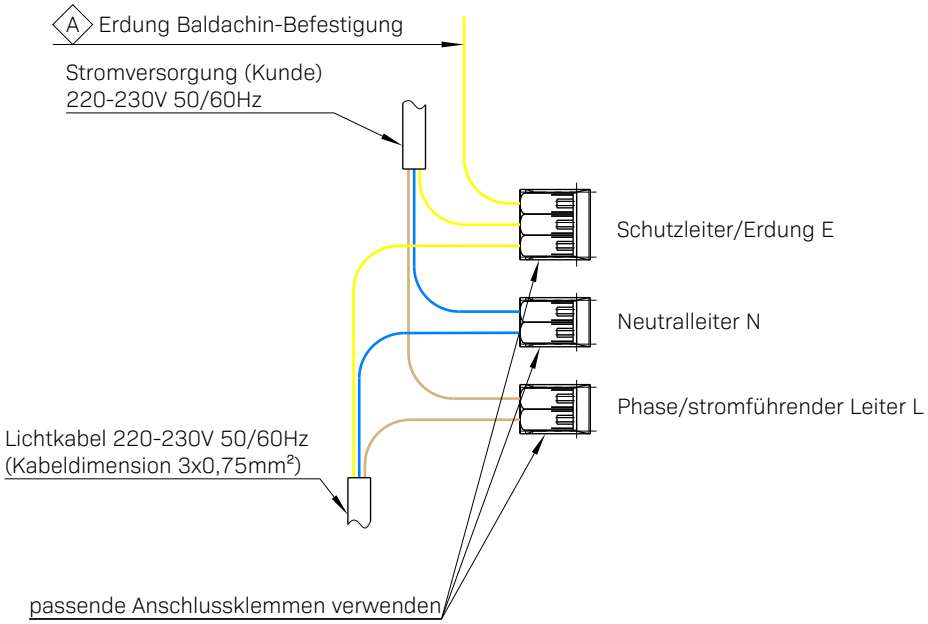

5. Baldachin an Montagewinkel montieren

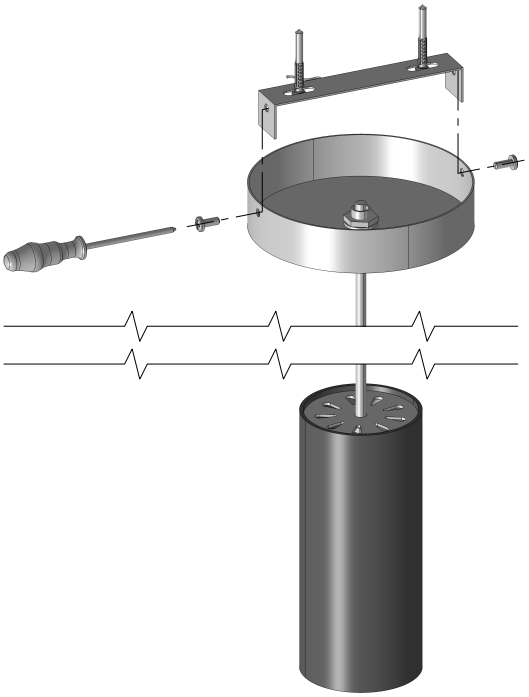

Bedienungsanleitung
Hängeleuchte

„luminaire round – surface mounted“,
„luminaire round – ceiling mounted“,
„luminaire triple”

Diese Bedienungsanleitung gehört ausschließlich zu diesen Produkten:

- 994_160524-1_03_assembly luminaire round plaster mounting_V1.0
- 995_160524-1_03_assembly luminaire round surface mounting _V1.0
- 997_160524-1_03_assembly luminaire triple_V1.0

Sie enthält wichtige Hinweise zur Inbetriebnahme und Handhabung. Achten Sie hierauf, auch wenn Sie dieses Produkt an Dritte weitergeben.
Archivieren Sie deshalb diese Bedienungsanleitung zum Nachlesen.

1. Einführung

Das Produkt erfüllt die Anforderung der geltenden europäischen und nationalen Richtlinien. (2014/35/EU, 2014/30/EU und 2011/65/EU) Die Konformität wurde nachgewiesen, die entsprechenden Erklärungen und Unterlagen sind beim Hersteller hinterlegt. (Auf Anfrage)

Um diesen Zustand zu erhalten und einen gefahrlosen Betrieb sicherzustellen, müssen Sie als Anwender diese Bedienungsanleitung beachten.

2. Bestimmungsgemäße Verwendung

Die Hängeleuchte dient ausschließlich zur Beleuchtung im trockenen Innenbereich. Die Hängeleuchte ist für die Montage und den Betrieb an einer waagrechten Decke vorgesehen.
Der Betrieb der Hängeleuchte erfolgt über die Netzspannung (siehe Kapitel „Technische Daten“). Die Netzzuleitung wird über eine geeignete 3polige Leuchten-Klemme an der Hängeleuchte angeschlossen.
Die Sicherheitshinweise und auch alle anderen Informationen dieser Bedienungsanleitung sind unbedingt zu befolgen. Lesen Sie sich die gesamte Bedienungsanleitung vor der Montage und Inbetriebnahme aufmerksam durch.

3. Lieferumfang

- Hängeleuchte
- Bedienungsanleitung
- Montageanleitung
- Je nach Einbauvariante: entsprechender Baldachin

4. Symbol-Erklärungen, Aufschriften

Dieses Symbol wird in dieser Bedienungsanleitung verwendet, wenn Gefahr für Ihre Gesundheit besteht, z.B. durch einen elektrischen Schlag

Dieses Symbol weist auf besondere Gefahren hin bzw. auf wichtige Informationen, die unbedingt zu beachten sind.

Das Pfeil-Symbol wird verwendet, wenn besondere Informationen oder Tipps gegeben werden sollen.

Die Bedienungsanleitung ist unbedingt zu beachten.

5. Sicherheitshinweise

Der Anspruch auf Gewährleistung erlischt bei Schäden am Produkt, die durch Nichtbeachten dieser Bedienungsanleitung verursacht werden. Wir haften nicht für Folgeschäden, die sich daraus ergeben!
Gleiches gilt bei Sach- oder Personenschäden, die durch unsachgemäße Handhabung oder Nichtbeachten der Sicherheitshinweise verursacht werden.

Achtung, wichtig!
Die Installation der Hängeleuchte darf nur durch einen Fachmann (qualifizierte Elektrofachkraft, z.B. Elektriker) erfolgen, nehmen Sie die Installation nicht selbst vor!

Unsachgemäße und laienhafte Vorgehensweise beim Umgang mit der Netzspannung ist lebensgefährlich für Sie und andere Personen. Es besteht Lebensgefahr durch einen elektrischen Schlag!

- Zerlegen oder verändern Sie niemals die Hängeleuchte. Es besteht Lebensgefahr durch einen elektrischen Schlag!
- Der Betrieb der Hängeleuchte ist nur an der Netzspannung zulässig. Beachten Sie für die zulässige Spannung das Kapitel „Technische Daten“ am Ende dieser Bedienungsanleitung.
- Die Hängeleuchte ist aufgebaut entsprechend der Schutzklasse I. Der Schutzleiter muss angeschlossen werden! Wird dies nicht beachtet, so kann es im Fehlerfall zu einem lebensgefährlichen elektrischen Schlag kommen!
- Die Hängeleuchte darf über einen Dimmer betrieben werden.
- Der Betrieb der Hängeleuchte ist im Innenbereich zulässig (Schutzgrad IP 20). Die Hängeleuchte darf aber nicht in oder unter Wasser betrieben werden.
- Die Hängeleuchte darf nur in einer waagrechten Decke montiert werden.
- Die Hängeleuchte darf niemals in Räumen bzw. Umgebungsbedingungen montiert und betrieben werden, in denen explosive oder brennbare Gase, Dämpfe oder Stäube vorhanden sind bzw. vorhanden sein können! Es besteht Brand- und Explosionsgefahr!
- An der Hängeleuchte darf kein Dekorations-Material o.ä. Gegenstände befestigt werden, Brandgefahr!
- Blicken Sie niemals direkt in das Licht der in der Hängeleuchte eingebauten LEDs, es besteht die Gefahr von Augenschäden!
- Wenn die Hängeleuchte beschädigt ist oder nicht richtig arbeitet, so darf sie nicht mehr betrieben werden, schalten Sie die Netzspannung ab. Lassen Sie die Hängeleuchte anschließend von einem Fachmann prüfen.

6. Montage

Schalten Sie vor der Montage und dem Anschluss die Netzspannung allpolig ab. Schalten Sie dazu den zugehörigen Sicherungs- Automaten ab bzw. drehen Sie die Sicherung heraus.
Schalten Sie außerdem den zugehörigen FI-Schutzschalter ab, so dass die Netzzuleitung allpolig von der Netzspannung getrennt ist.
Sichern Sie diesen vor versehentlichem Einschalten mit einem Warnschild o.ä. ab.
Überprüfen Sie anschließend die Netzzuleitung zur Hängeleuchte auf Spannungsfreiheit, verwenden Sie dazu ein geeignetes Messgerät (z.B. Digitalmultimeter).
Beachten Sie die Sicherheitshinweise in dieser Bedienungsanleitung (Kapitel 5).

Die Hängeleuchte darf nur an einer stabilen, waagrechten Decke montiert werden.

- Abhängig vom Befestigungsort sind geeignete Schrauben und ggf. Dübel erforderlich. Markieren Sie die Position der Bohrlöcher.

Vorsicht!
Achten Sie beim Bohren bzw. Festschrauben unbedingt darauf, dass Sie keine Kabel oder Leitungen beschädigen!

- Abhängig von Ihrer gewählten <u>Einbauvariante</u> (siehe unten) folgen Sie bitte den entsprechenden Anweisungen der Montageanleitung und den Sicherheitsanweisungen in dieser Bedienungsanleitung.

Das Kürzen des mitgelieferten Kabels auf die gewünschte Endlänge darf nur von einem für diese Tätigkeit qualifizierten Fachpersonal durchgeführt werden.

-
- Verbinden Sie die Netzzuleitung mit den drei Anschlussklemmen der Hängeleuchte. Achten Sie dabei auf die richtige Zuordnung:

  L = Phase = braunes Kabel

  N = Neutralleiter = blaues Kabel

  PE = Schutzleiter = grün/gelbes Kabel

  Die Kabel dürfen nicht zu lang abisoliert werden, damit kein Kurzschluss entstehen kann.

Achtung, wichtig!
Steht am Montageort kein Schutzleiter zur Verfügung, müssen Sie zuerst eine neue Netzzuleitung mit Schutzleiter zum Montageort der Hängeleuchte verlegen.
Der Anschluss und der Betrieb der Hängeleuchte ohne korrekten Anschluss eines Schutzleiters ist nicht zulässig!
Im Fehlerfall besteht Lebensgefahr durch einen elektrischen Schlag!

- <u>Einbauvarianten</u>:
- ***Deckenaufbau***:

1. Markieren Sie die Position der Bohrlöcher anhand der Langlöcher in der Stahl-Deckenhalterung.
2. Schrauben Sie die Stahl-Deckenhalterung an der Decke fest.
3. Führen Sie das Ende des mitgelieferten Textilkabels durch die Öffnung des Baldachins und schrauben Sie anschließend mit einem geeigneten Werkzeug die Kunststoff-Madenschraube der Zugentlastung um das Kabel fest. Gegebenenfalls müssen Sie zuvor die Kunststoff-Madenschraube der Zugentlastung leicht lösen, so dass das Kabel durch die Öffnung gezogen werden kann.

4. Folgen Sie genau den Schritten in der Montageanleitung.
5. Schließen Sie nun den Baldachin der Hängeleuchte.

- ***Deckeneinbau***:

1. Sie benötigen eine passende Lochsäge für Ihre Bohrmaschine.

➔ Das Bohrloch für die Deckeneinbauleuchte muss einem Durchmesser von Ø **68 mm** entsprechen. Dies stimmt mit dem Maß der Standard-Einbauleuchten überein.

2. Führen Sie das Ende des mitgelieferten Textilkabels durch die Öffnung des Baldachins und schrauben Sie anschließend die Kunststoff-Abschlusskappe der Zugentlastung um das Kabel fest. Gegebenenfalls müssen Sie zuvor die Kunststoff-Abschlusskappe der vormontierten Zugentlastung leicht lösen, so dass das Kabel durch die Öffnung gezogen werden kann.

3. Klappen Sie vorsichtig die beiden Spannfedern am Metallring der Deckeneinbauleuchte von der entspannten Lage in eine Vorspannposition, wo die Federnenden nach oben zeigen und sich neben dem gerippten Kunststoffgehäuse der Lampe befinden.

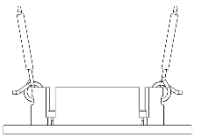

➔ Stellen Sie bitte sicher, dass Sie die Federn zu jedem Zeitpunkt festhalten, damit diese nicht in ihre Ruhelage zurückschnappen können und somit mögliche Verletzungen verursachen.

4. Anschließend können Sie die Deckeneinbauleuchte in die Bohrung einführen.

Vorsicht!

⚠ Führen Sie diesen Arbeitsschritt langsam und gewissenhaft durch; ein ruckartiges Loslassen kann zu einem Zurückschnappen der Federn in die Ruhelage und Einklemmen der Finger führen!

5. Die beiden Klemmfedern legen sich nun von oben auf Ihre Decke und garantieren somit einen stabilen und sicheren Halt.

- ***luminaire triple***:

1. Markieren Sie die Position der Bohrlöcher an der Decke – anhand der Langlöcher in der Stahl-Deckenhalterung.
2. Schrauben Sie die Stahl-Deckenhalterung des Baldachins an der Decke fest.
3. Führen Sie das Ende des mitgelieferten Textilkabels durch die Öffnung des Baldachins und schrauben Sie anschließend die Kunststoff-Abschlusskappe der Zugentlastung um das Kabel fest. Gegebenenfalls müssen Sie zuvor die Kunststoff-Abschlusskappe der vormontierten Zugentlastung leicht lösen, so dass das Kabel durch die Öffnung gezogen werden kann.
4. Montieren Sie den Baldachin laut Montageanleitung.

- Die Hängeleuchte ist nun betriebsbereit.

Schalten Sie den FI-Schutzschalter wieder ein und danach die Stromkreis-Sicherung (Sicherungsautomat einschalten bzw. Sicherung eindrehen).

Schalten Sie die Netzspannung ein (z.B. Lichtschalter einschalten) und überprüfen Sie die Funktion der Hängeleuchte.

⚠ Sollte die Hängeleuchte nicht aufleuchten, so schalten Sie die Netzspannung sofort ab. Ziehen Sie danach einen Fachmann zu Rate.

7. Wartung + Pflege

- Die Hängeleuchte ist für Sie wartungsfrei. Zerlegen Sie sie niemals (bis auf die hier in dieser Bedienungsanleitung enthaltenen Informationen für die Montage).
- Die in der Hängeleuchte verwendeten LED-Leuchtmittel sind sehr langlebig und können nicht ausgetauscht werden.
- Schalten Sie die Hängeleuchte vor einer Reinigung ab und lassen Sie sie vollständig abkühlen.
- Reinigen Sie die Außenseite der Hängeleuchte mit einem weichen, trockenen, sauberen Tuch. Für die Entfernung von stärkeren Verschmutzungen können Sie das Tuch mit Wasser anfeuchten. Verwenden Sie niemals aggressive Reinigungsmittel, da dies zu Verfärbungen des Gehäuses führen kann.

⚠ Achtung! Richten Sie niemals den Wasserstrahl eines Gartenschlauchs oder gar eines Hochdruckreinigers auf die Hängeleuchte!

8. Technische Daten

Betriebsspannung 220 - 240 V/AC, 50 Hz
Leistungsaufnahme max. ca. 9,5 W
Energieeffizienzklasse A +

Energieverbrauch bei 1000 h: 9,5 kWh

Schutzklasse I

Schutzgrad IP 20

Montageort Deckenmontage, Innenbereich

Farbtemperatur: 2700K, warm-weiß
Farbwiedergabeindex Ra (CRI) > 90
Lichtstrom 710 lm
Lebensdauer der LEDs > 50000 h
Umgebungstemperatur -20 °C bis +40 °C

Abmessungen:

luminaire round Ø 65 x 150 mm (Ø x H)

Baldachin:

luminaire round:

ceiling mounted – Deckeneinbau: Ø 85 x 4 mm

surface mounted – Deckenaufbau: Ø 120 x 25 mm

luminaire triple 900 x 40 x 75 mm (B x H x T)

Gewicht Hängeleuchte je 1060 g

9. Entsorgung

Werter Kunde,

bitte helfen Sie mit, Abfall zu vermeiden. Sollten Sie sich einmal von diesem Artikel trennen wollen, so bedenken Sie bitte, dass viele seiner Komponenten aus wertvollen Rohstoffen bestehen und wiederverwertet werden können.

Entsorgen Sie ihn daher nicht in der Mülltonne, sondern führen Sie ihn bitte Ihrer Sammelstelle für Elektrogeräte zu.

Vielen Dank für Ihre Mithilfe!

10. Optional: Dimmbar über App mit Bluetooth

Werter Kunde,

besitzen Sie die Pendelleuchte mit der optionalen Dimm-Funktion über Bluetooth? Laden Sie sich bitte auf Ihrem Mobiltelefon oder Tablet die neueste Version der passenden App vom Internet herunter.
Hier sind die zugehörigen QR-Codes für die App „OSRAM BT Control“ von der Osram Internetseite.

Download on the App Store

GET IT ON Google Play

Bei Problemen finden Sie diese QR-Codes sonst auch im Internet direkt bei Osram.

Bitte stellen Sie bei Ihren Einstellungen am Mobiltelefon/Tablet sicher, dass Bluetooth aktiviert ist.

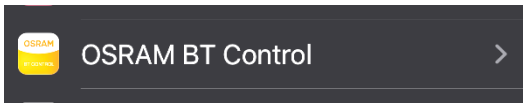

Starten Sie die App „OSRAM BT Control“.

Anschließend aktivieren Sie „Verbinden mit einem OSRAM BT Produkt“ in der Bildschirm-Mitte und warten Sie, bis die App „MON DE FER – LT“ findet.
Die Abkürzung „**LT**“ steht für „***luminaire triple***“. Folgende Bilder sind der App für die Pendelleuchte „luminaire cube“ entnommen. Die Vorgangsweise ist dieselbe.

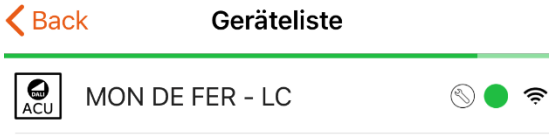

Dies kann gegebenenfalls etwas dauern, bitte haben Sie ein wenig Geduld.
Nach der ersten Verwendung sollte die App Ihre Lampe gleich finden.
Ist dies nicht der Fall, gehen Sie auf „Geräteliste“ im Menü (am Bildschirm 3 horizontale Striche in der Ecke oben).

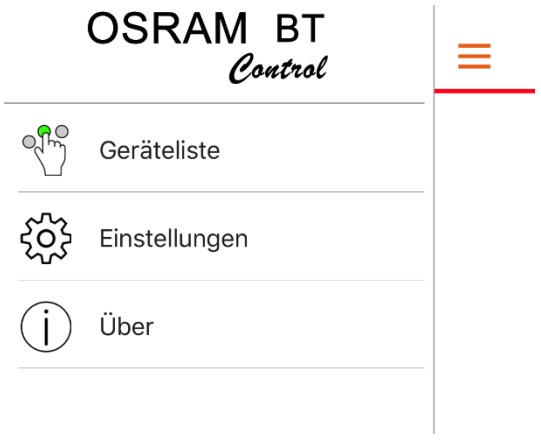

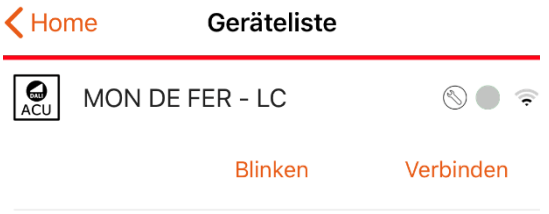

Verbinden Sie nun Ihr App mit Ihrer Pendelleuchte. Folgende Benutzeroberfläche öffnet sich:
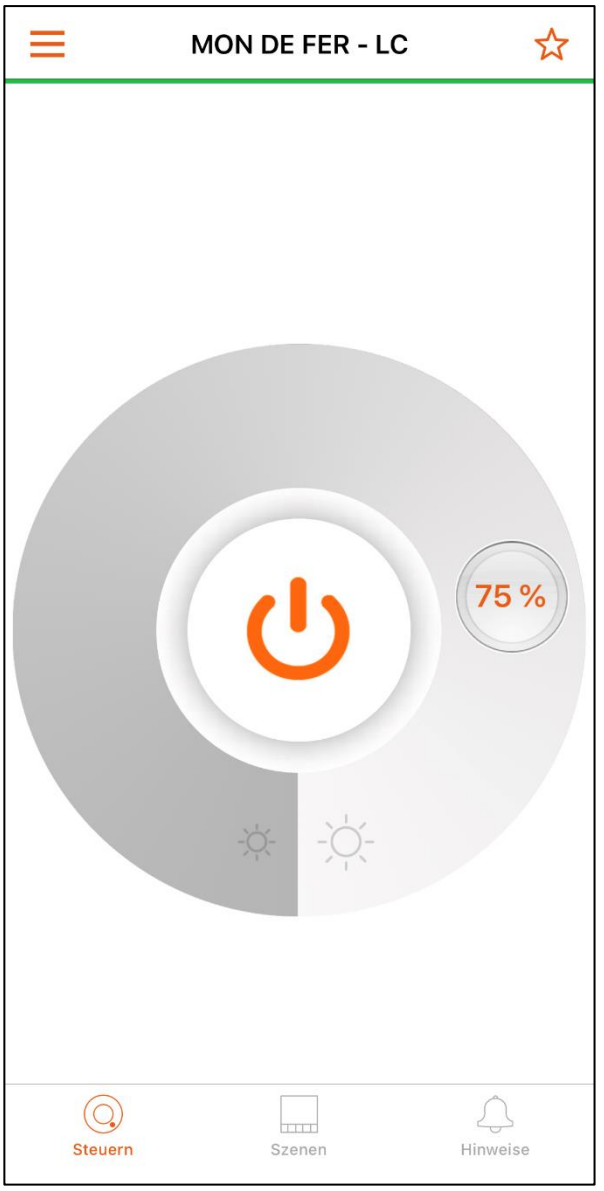
Der virtuelle Knopf in der Mitte des Bildschirms dient zum Ein- und Ausschalten, während Sie mit dem Schieberegler die Helligkeit stufenlos von 1 % bis 100 % dimmen können.