Makita Werkzeug Ges.m.b.H.
Airportstr. 4, 2401 Fischamend
Tel: 02232 / 777 00
Fax: 02232 / 777 00 - 40
Mail: verkauf@makita.at
Web: www.makita.at

Makita Service Information / Model: HM0870C

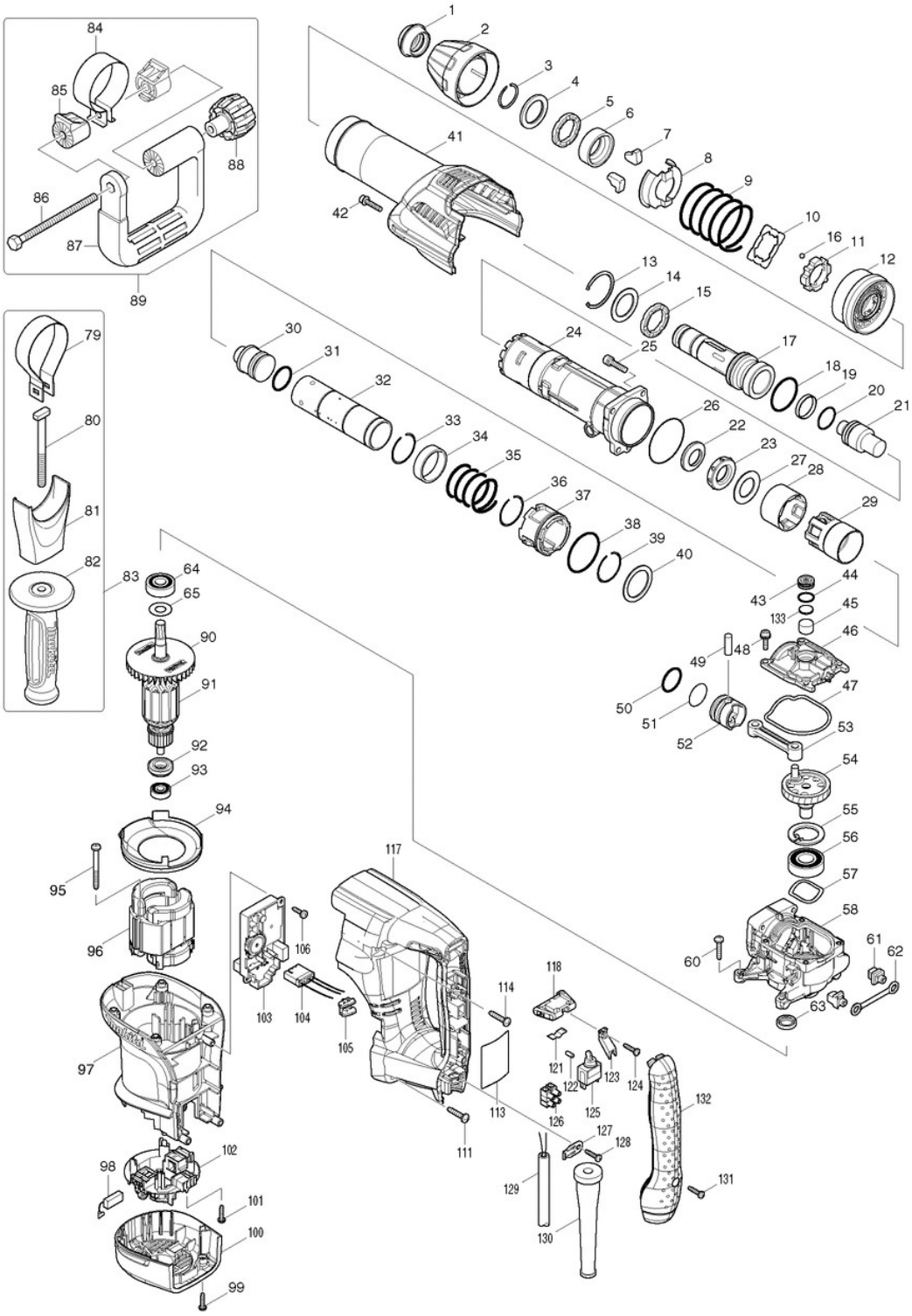

(c) 2019 by Makita Austria. All Rights Reserved. Änderungen und Irrtümer vorbehalten / MSIO V2.0 / Monday 29th of July 2019 10:22:04 AM / 1636

Makita Werkzeug Ges.m.b.H.
Airportstr. 4, 2401 Fischamend
Tel: 02232 / 777 00
Fax: 02232 / 777 00 - 40
Mail: verkauf@makita.at
Web: www.makita.at

Makita Service Information / Model: HM0870C

POS	Bestell-Nr.	Artikelbeschreibung	Stk.
1	286287-0	WERKZEUGHALTERKAPPE HM0870C	1
2	451432-8	FUTTERVERKLEIDUNG HM0870C	1
3	231984-3	RINGFEDER 25 HR3541FC	1
4	267272-2	UNTERLEGSCHEIBE 28 HM0860C/H	1
5	424261-2	Gummiring HM0870C	1
6	331659-5	BOHRFUTTERRING HM0860C	1
7	310108-5	WERKZEUGHALTER HM0860C	2
8	345360-6	*FEDERFÜHRUNG HM0860C	1
8.2	346677-0	FEDERFÜHRUNG HM0860C	1
9	233387-7	DRUCKFEDER 52 HM0860C	1
10	346141-1	PLATTE HM0870C	1
11	310145-9	FIXIERRING HM0860C	1
12	451433-6	STELLRING HM0870C	1
13	257960-9	SEEGERING R-42 HM0870C	1
14	267273-0	SCHEIBE 29 HM0860C	1
15	424261-2	Gummiring HM0870C	1
16	216002-8	STAHLKUGEL 4.8 DTW1001	4
17	324387-9	WERKZEUGHALTER HM0860C	1
18	213527-3	O-RING 38 HM0860C	1
19	213431-6	FLUORIDRING 28 HR4000C/HM120	1
20	213394-6	O-RING 23 HR5001C/HM1202C	1
21	324389-5	SCHLAGBOLZEN HM0860C	1
22	325732-1	RING 20 HM0870C	1
23	424245-0	GUMMIRING 20 HM0870C	1
24	318512-2	ZYLINDER HM0870C	1
25	922341-3	INBUSSCHRAUBE M6x25 HR3541FC	4
26	213656-2	O-RING 53 HM1200/HR5000/3540C	1
27	267407-5	SCHEIBE 23 HM0870C	1
28	451639-6	FÜHRUNGSRING HM0860C neu	1
29	450098-1	GLEITHÜLSE HM0860C neuer	1
30	324388-7	SCHLÄGER HM0860C	1
31	213958-6	O-RING 24 HM0860C	1
32	331658-7	ZYLINDER 32 HM0860C	1
33	233927-1	RINGFEDER 34 HM0860C	1
34	331660-0	RING 36 HM0860C	1
35	233386-9	DRUCKFEDER 37 HM0860C	1
36	233927-1	RINGFEDER 34 HM0860C	1
37	317719-7	ZYLINDERFÜHRUNG HM0860C	1
38	213611-4	O-RING 46 GD0810C	1
39	233927-1	RINGFEDER 34 HM0860C	1

(c) 2019 by Makita Austria. All Rights Reserved. Änderungen und Irrtümer vorbehalten / MSIO V2.0 / Monday 29th of July 2019 10:22:04 AM / 1636

Makita Werkzeug Ges.m.b.H.
Airportstr. 4, 2401 Fischamend
Tel: 02232 / 777 00
Fax: 02232 / 777 00 - 40
Mail: verkauf@makita.at
Web: www.makita.at

Makita Service Information / Model: HM0870C

POS	Bestell-Nr.	Artikelbeschreibung	Stk.
40	267079-6	SCHEIBE 34 6905H	1
41	451444-1	GEHÄUSEDECKEL KPL. HM0870C	1
42	922243-3	INBUSSCHRAUBE M5x25 HM1203C	1
43	419988-7	FILTER KAPPE HR2800/HK1820	1
44	213218-6	O-RING 16 AN7000/HK1820/20L	1
45	443129-3	FILTER HR2800/HK1820/20L	1
46	451434-4	GETR.GEH.DECKEL HM0870C	1
47	424244-2	DICHTUNGSRING HM0870C	1
48	911233-1	FLACHKOPFSCHRAUBE	4
49	268104-6	STIFT 8 HM0860C	1
50	213958-6	O-RING 24 HM0860C	1
51	213432-4	O-RING 26 6960D/HM0860C	1
52	418349-8	KOLBEN HM0860C	1
53	418350-3	PLEUEL HM0860C	1
54	325735-5	KURBELWELLE HM0870C	1
55	962157-4	SICHERUNGSRING	1
56	211281-3	*KUGELLAGER 6203LLU HR3520/B	1
56.2	211490-4	KUGELLAGER 6203LLU HR3520/B	1
57	267825-7	KLEMMSCHEIBE HM0870C	1
58	140206-9	GETRIEBEGEHÄUSE HM0870C	1
60	266041-8	SCHNEIDSCHRAUBE	4
61	419008-7	FÜHRUNG HR4011C-Serie/HM1203C	2
62	423345-3	PLATTE HR4011C-Serie	1
63	213133-4	*SIMMERRING 12 HR2800/3540C	1
63.2	213678-2	SIMMERRING 12 MT870	1
64	211106-1	KUGELLAGER 6201LLB	1
65	253759-0	SCHEIBE 12 JN/JS3200/2012NB/	1
79	346140-3	GRIFF-FEDER 70 HM0870C	1
80	266522-2	*4-KANTSCHRAUBE M8x95 HM0870	1
81	418363-4	SEITENGRIFFHALTEPLATTE HM0860C	1
82	158131-0	SEITL. GRIFF 36 HR5211C	1
83	135332-7	STABSEITENGRIFF HM0871C	1
83		*** INC. 79-82	
90	240119-5	LÜFTERRAD 76 HM0870C	1
91	513793-5	ANKER HM0870C	1
91		*** INC. 90,92,93	
92	681650-6	ISOLIERSCHEIBE HM3541FC	1
93	210005-4	KUGELLAGER 608DDW HM3541FC	1
94	451438-6	LUFTABLEITPLATTE HM0870C	1
95	266095-5	*KUNSTSTOFFSCHRAUBE	2

(c) 2019 by Makita Austria. All Rights Reserved. Änderungen und Irrtümer vorbehalten / MSIO V2.0 / Monday 29th of July 2019 10:22:04 AM / 1636

Makita Werkzeug Ges.m.b.H.
Airportstr. 4, 2401 Fischamend
Tel: 02232 / 777 00
Fax: 02232 / 777 00 - 40
Mail: verkauf@makita.at
Web: www.makita.at

Makita Service Information / Model: HM0870C

POS	Bestell-Nr.	Artikelbeschreibung	Stk.
96	625764-1	FELD 240V HR4002	1
97	451423-9	Motorgehäuse HM0870C	1
98	194160-9	KOHLEN CB-350 HR4011C-Serie	1
99	265995-6	*GEWINDESCHNEIDSCHRAUBE	2
100	451442-5	GEHÄUSEDECKEL HM0870C	1
101	265995-6	*GEWINDESCHNEIDSCHRAUBE	4
102	638674-3	KOHLENHALTER HM0870C	1
103	631930-0	REGLER HM0870C	1
104	638675-1	ANSCHLUSSDRAHT HM0871C	1
105	451428-9	LINSE HM0870C	1
106	266192-7	*SELBSTSCHN.SCHRAU. 4x14 HM354	2
106.2	266901-4	SELBSTSCHN.SCHRAU. 4x14 HM3541	2
111	266041-8	SCHNEIDSCHRAUBE	2
113	867390-2	*TYPENSCHILD HM0870C	1
113.2	814H49-0	TYPENSCHILD HM0870C	1
114	266041-8	SCHNEIDSCHRAUBE	2
117	140207-7	Handgriff HM0870C	1
118	451440-9	UMSCHALTHEBEL HM0870C	1
121	232209-8	BLATTFEDER HM0860/HR4010/001C	1
122	263027-3	GUMMISTIFT 4 HM0860C/HR4010C	1
123	451427-1	Schalterhebel HM0870C	1
124	265995-6	*GEWINDESCHNEIDSCHRAUBE	1
125	651418-4	SCHALTER ST115A-40	1
126	654531-7	Kontaktklemme HT-345	1
127	687169-3	KABELKLEMMPLATTE HP1620/1621/	1
128	265995-6	*GEWINDESCHNEIDSCHRAUBE	1
129	695123-3	*KABEL 1.5-2-4.0 KP312S	1
130	682560-0	KNICKSCHUTZ	1
131	265995-6	*GEWINDESCHNEIDSCHRAUBE	1
132	451445-9	GRIFFSCHALE HM0870C	1
133	423411-6	GUMMIPLATTE HM0870C	1
1001	194683-7	*FETT F. BOHRER & MEISELSCHAFT	1
1002	443122-7	GEWEBE-TUCH HR4011C-Serie	1
1003	824905-8	TRANSPORTKOFFER HM0870C	1
1004	809667-9	HM0870C PLASTIC CASE LABEL	2
1004.2	801F95-0	HM0870C PLASTIC CASE LABEL	2
5003	801G22-3	CLEAR LABEL	1

(c) 2019 by Makita Austria. All Rights Reserved. Änderungen und Irrtümer vorbehalten / MSIO V2.0 / Monday 29th of July 2019 10:22:04 AM / 1636