Ersatzteilliste

Artikel	Sachnummer	Beschreibung	Abbildung		Stück	
1	1 605 108 2DU	Motorgehäuse	1		1	
6	1 600 591 065	Luftleitring	1		1	
9	1 601 11C 2J6	Firmenschild	1		1	
12	1 600 A00 RK2	Ferrit	1		1	
17	1 600 100 P12	Abdeckkappe	1		1	
18	1 600 A00 P2P	Schaltergriff	1		1	
20	1 600 A00 P14	Verstellschieber	1		1	
42	1 600 A00 P2N	Abdeckung	1		1	
43	1 600 A00 P1B	Abdeckung	1		1	
44	1 600 A00 M53	Abdeckblende	1		1	
45	1 605 500 2BV	Deckel	1		1	
46	1 609 280 477	Druckfeder	1		1	
47	1 607 503 438	Elektronikmodul	1		1	
50	1 603 435 071	Gewindefurchschraube	1		4	
51	1 607 233 5DJ	Elektronikmodul	1		1	
53	2 603 490 026	Linsenkopfschraube 4x32	1		4	
55	1 600 A00 P18	Umlenkhebel	1		1	
90	3 607 030 474	Spanneinheit Ø6 MM	1		1	
91	1 607 A35 0AT	Akku-Paket GBA 18V 8,0 Ah XL ProCore	1		1	
182	1 601 11C 12V	Aufkleber	1		1	
300/36	1 610 100 023	Vorlegscheibe	1		1	
300/5	1 606 610 16E	Lüfter	1		1	
300/62	1 600 119 011	Sicherungsbügel	1		1	
300/63	1 600 206 025	Gummiring	1		1	
300/70	3 605 700 186	Zwischenflansch	1		1	
300/72	1 600 905 032	Rillenkugellager 8x22x7	1		1	
300/75	3 600 905 157	Rillenkugellager	1		1	
300/76	3 605 500 194	Schutzhülle	1		1	
300/95	3 600 328 043	Flansch	1		1	
653	2 607 225 921	Ladegerät EU GAL 1880 CV 230/14,4-18V	1		1	
654	3 607 950 024	Einmaulschlüssel SW19	1		1	
655	3 607 950 025	Einmaulschlüssel SW13	1		1	
802	1 607 000 CA4	Elektromotor	1		1	
803	1 607 000 CA5	Kegelradwelle	1		1	
808	3 601 119 936	Typschild	1		1	

Robert Bosch Power Tools GmbH
Zur Luhne 2
37589 Kalefeld-Willershausen
https://www.boschtoolservice.com

Ersatzteilliste

Artikel	Sachnummer	Beschreibung	Abbildung		Stück	
861	1 607 000 D77	Spindelgehaeuse	1		1	
880	1 607 000 D78	Schleifspindel	1		1	
884	1 607 000 CA9	Filtereinheit	1		1	

Robert Bosch Power Tools GmbH
Zur Luhne 2
37589 Kalefeld-Willershausen
https://www.boschtoolservice.com

Abbildung - Typ - E

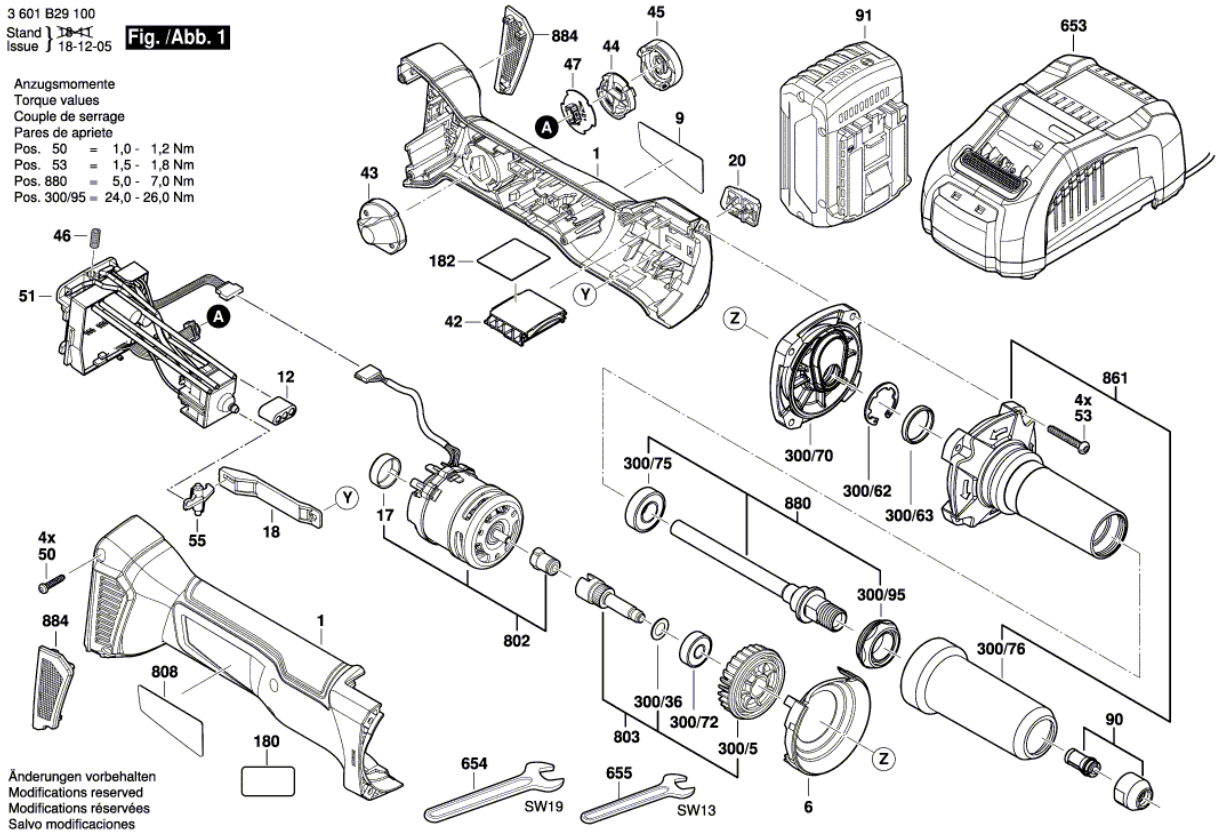

Robert Bosch Power Tools GmbH
Zur Luhne 2
37589 Kalefeld-Willershausen
https://www.boschtoolservice.com