Sada kování pro 2-3 dřevěné dveře do 65 kg, horní pojezdová kolejnice k přišroubování. Tlumení volitelně integrované v pojezdové kolejnici. Design Mixslide horní vedení

výpočty

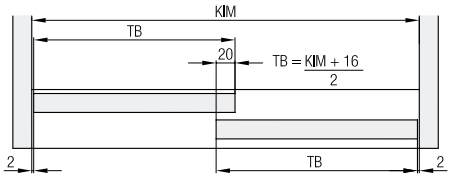

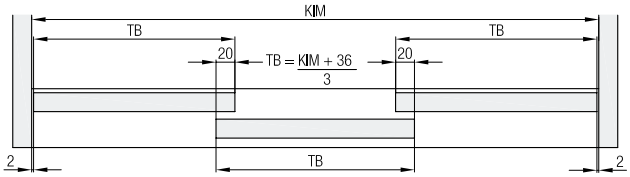

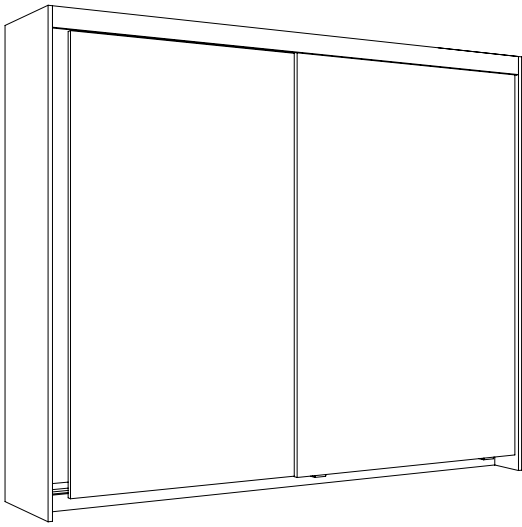
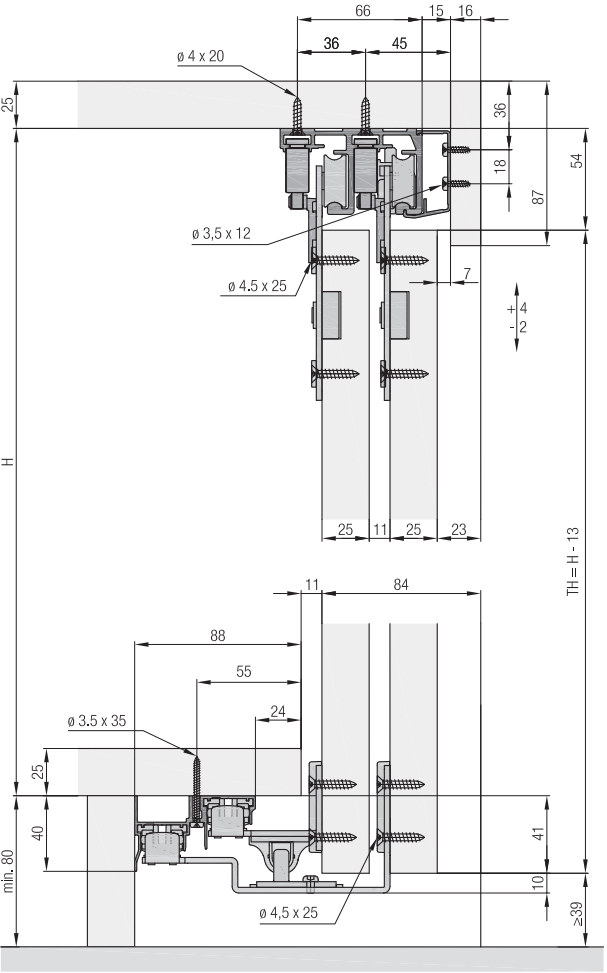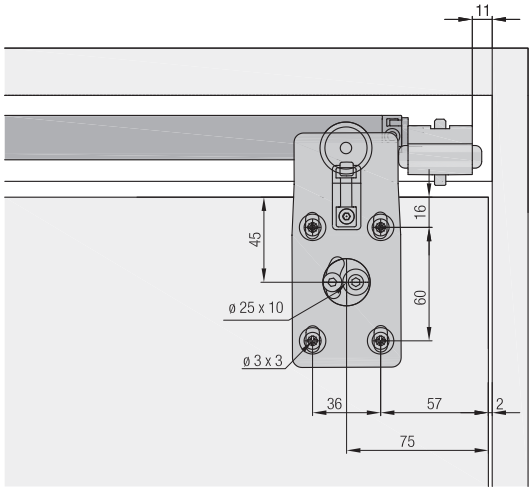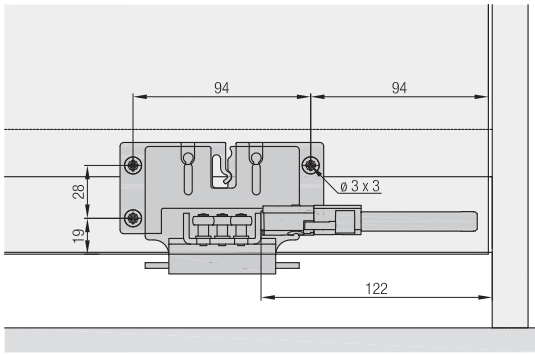
příklad zabudování