Franz Schneider
Brakel GmbH + Co KG
Nieheimer Straße 38
D-33034 Brakel
Telefon +49 5272 608-0
Telefax +49 5272 608-300
info@fsb.de · www.fsb.de

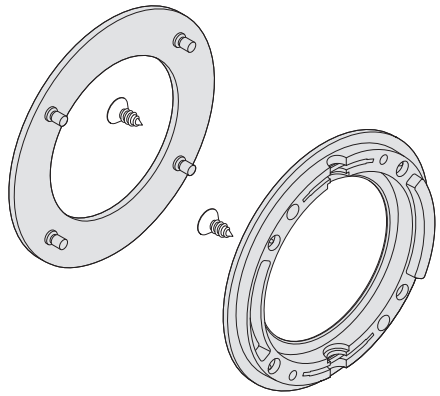

1

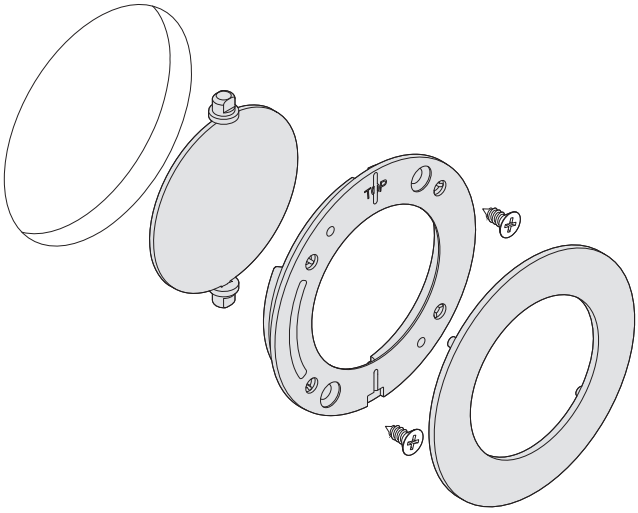

Bild 1
Gesamtaufbau der Glasschiebetürmuschel.

Bild 2
Demontage der Versandeinheit
Verpackung öffnen und Muschel auseinanderziehen.

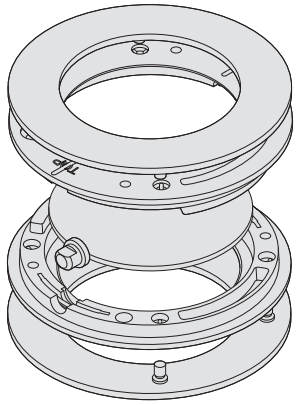

2

Die Montage nur von Fachpersonal durchführen lassen.

Franz Schneider
Brakel GmbH + Co KG
Nieheimer Straße 38
D-33034 Brakel
Telefon +49 5272 608-0
Telefax +49 5272 608-300
info@fsb.de · www.fsb.de

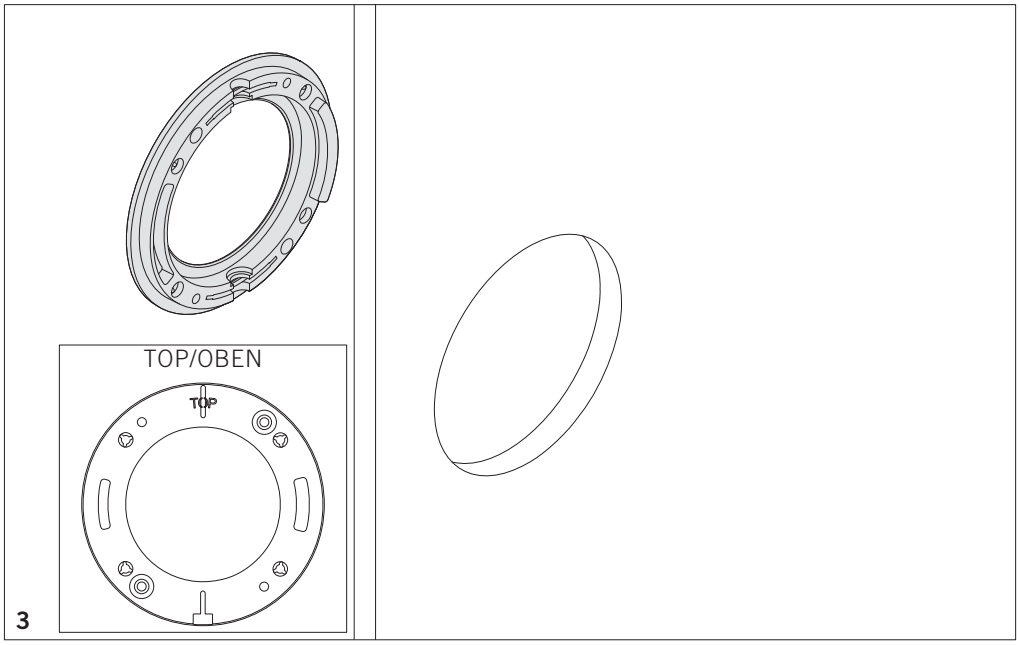

Bild 3
Montage an der Glastür
Muschelhälfte ohne Mittelblende an die Tür ansetzen.

Wichtig: die Ausrichtung der Kennzeichnung TOP/OBEN.

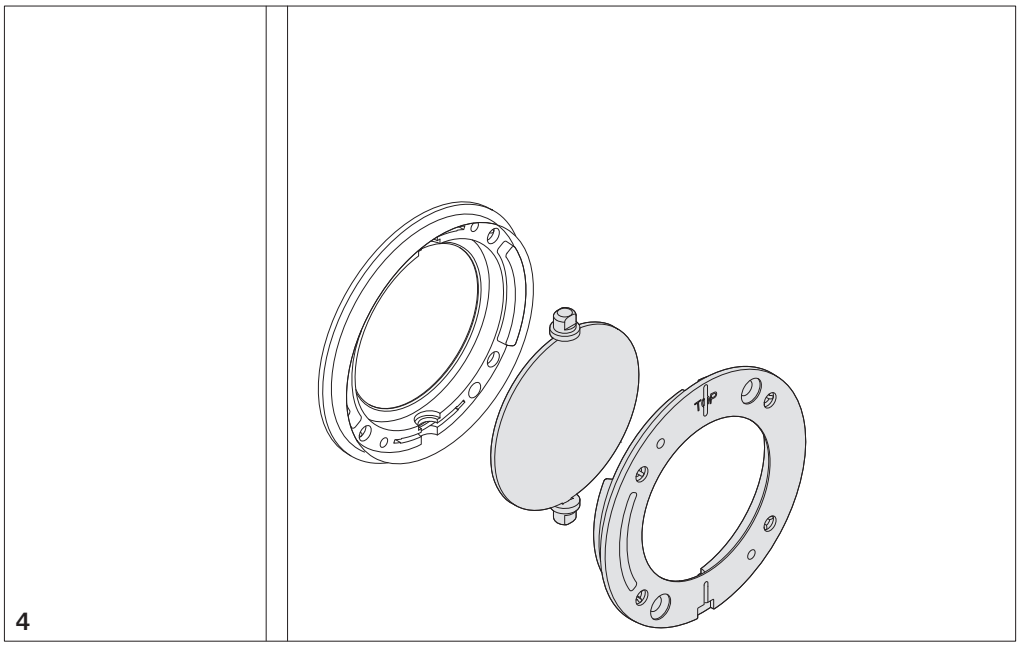

Bild 4
Montage an der Glastür
Mittelblende einlegen.

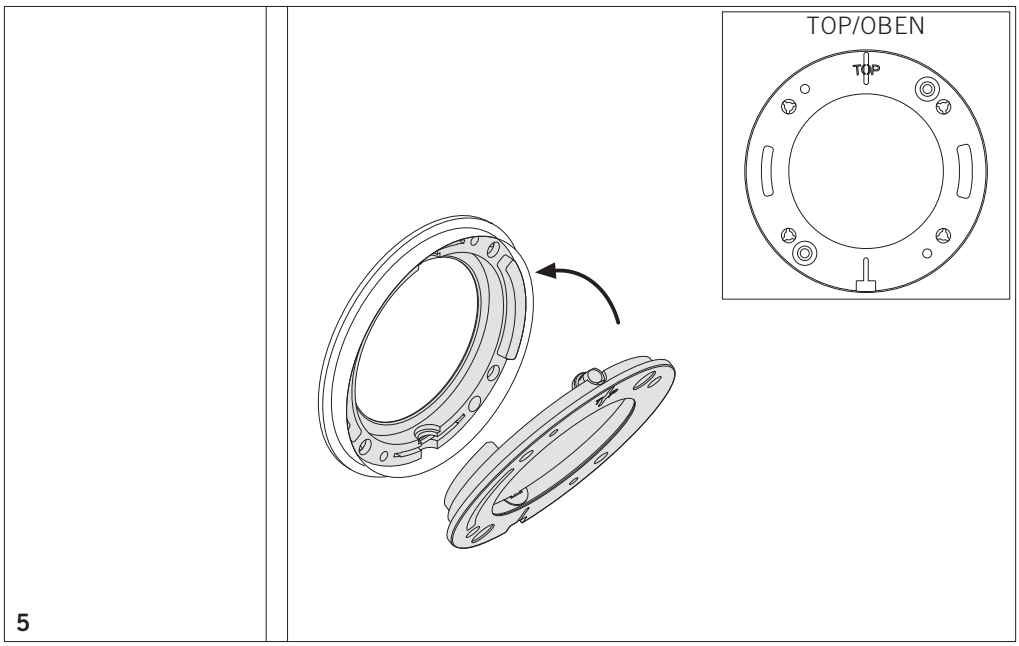

Bild 5
Montage an der Glastür
Die zweite Muschelhälfte mit eingelegter Mittelblende an die Tür ansetzen.

Wichtig: die Ausrichtung der Kennzeichnung TOP/OBEN.

Franz Schneider
Brakel GmbH + Co KG
Nieheimer Straße 38
D-33034 Brakel
Telefon +49 5272 608-0
Telefax +49 5272 608-300
info@fsb.de · www.fsb.de

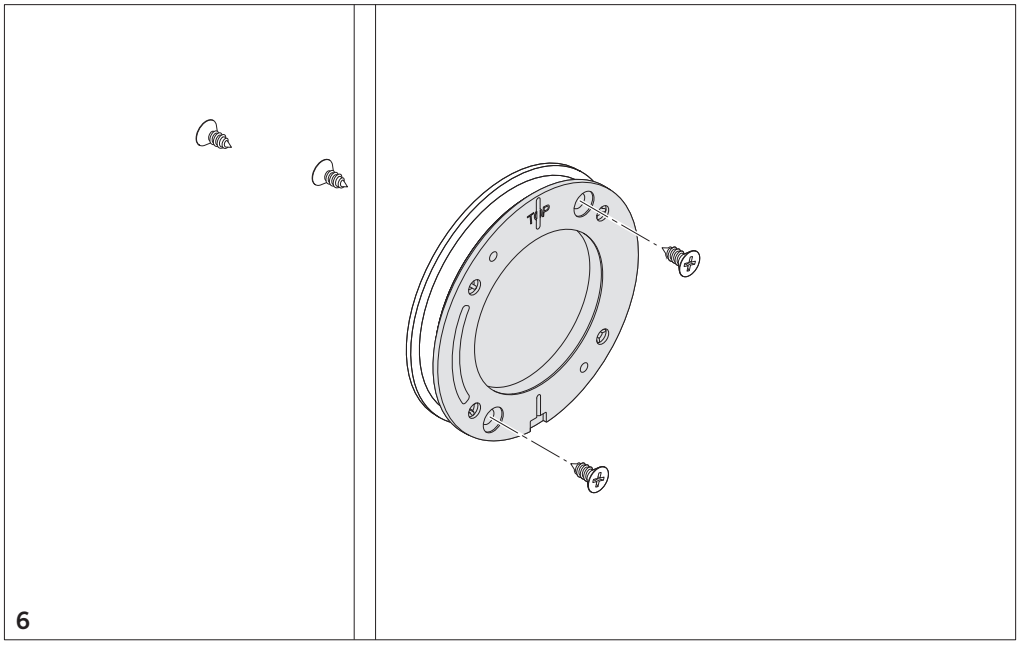

Bild 6
Montage an der Glastür
Je 2 Schrauben pro Seite ansetzen und festziehen. Babei noch mal auf die Ausrichtung „TOP/OBEN“ achten.

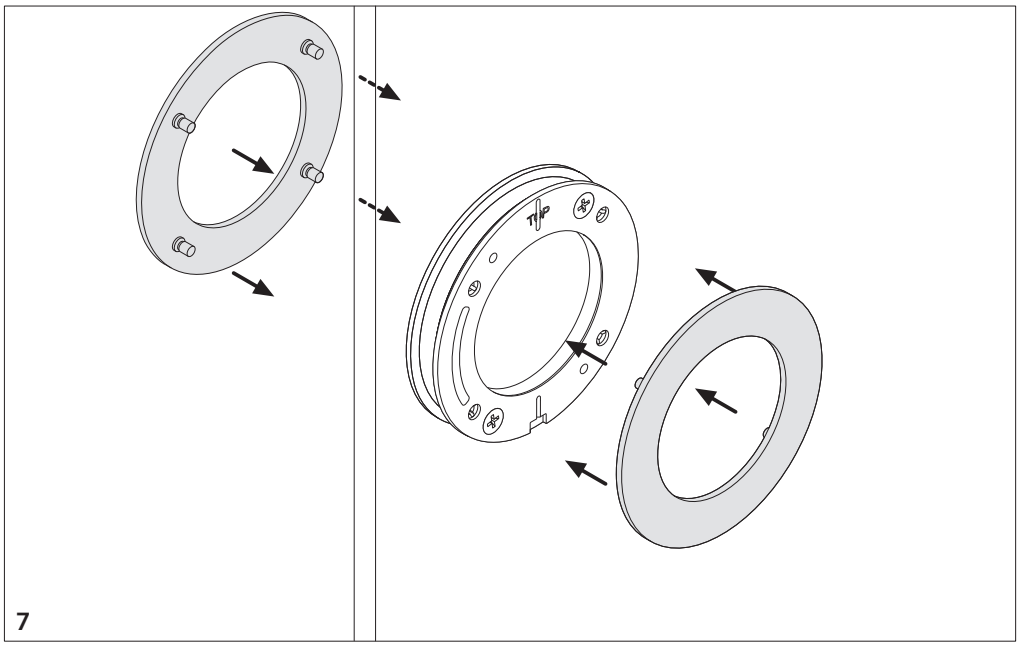

Bild 7
Montage an der Glastür
Außenblenden beidseitig ansetzen und kräftig andrücken.

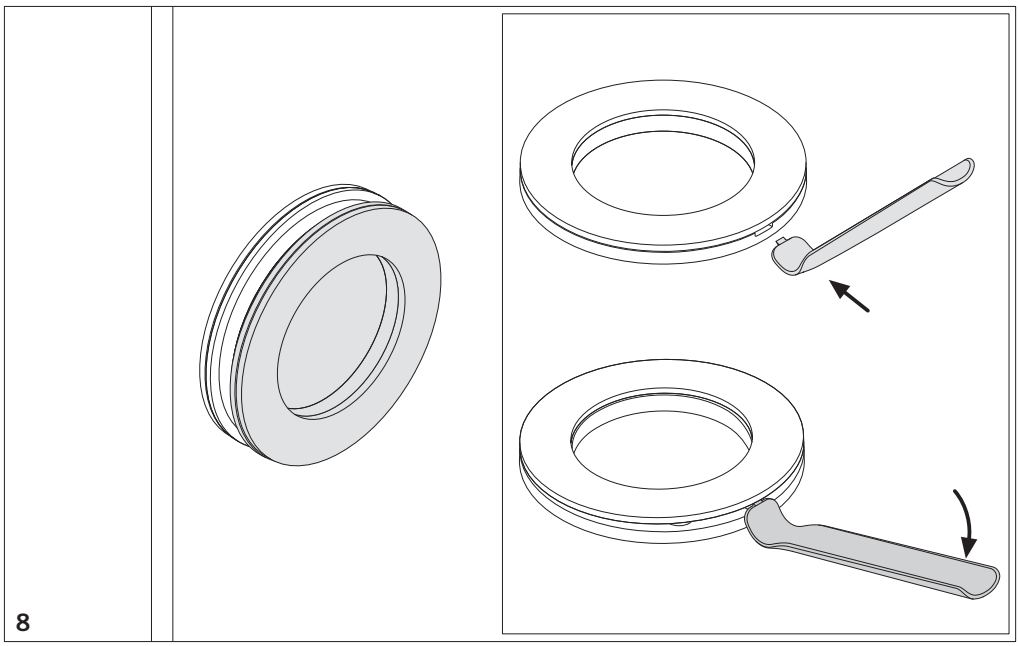

Bild 8
Demontage
Zum Abziehen der Blende ist Vorzugsweise das Demontagewerkzeug zu verwenden (nicht im Lieferumfang, erhältlich unter Art.-Nr. 0 97 0498 8501 6204).

Franz Schneider
Brakel GmbH + Co KG
Nieheimer Straße 38
D-33034 Brakel
Telefon +49 5272 608-0
Telefax +49 5272 608-300
info@fsb.de · www.fsb.de

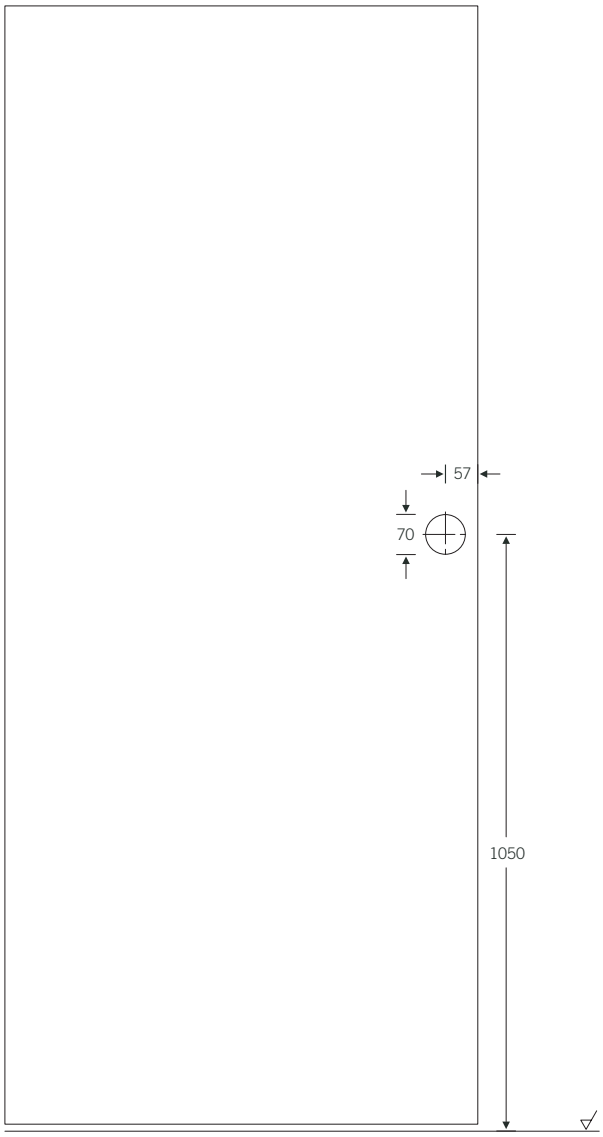

9