versalogic® Soluzioni elettrificate | Electrical solutions

asa International Group

Manuale & Istruzioni / *Návod k obsluze / Návod na obsluhu*

VersaHIT Dual

Modulo cablato a scomparsa con sportelli scorrevoli autonomamente
Vestavná zásuvková jednotka s nezávislými posuvnými kryty
Vstavaná zásuvková jednotka s nezávislými posuvnými krytmi

ED6_19.07.2019

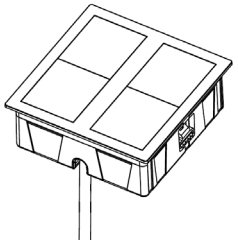

IP 54
A COPERCHI CHIUSI
PŘI UZAVŘENÉM KRYTU
PRI UZAVRETOM KRYTE

CONTENUTO / OBSAH DODÁVKY / OBSAH DODÁVKY

X 1

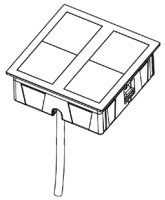

X 1

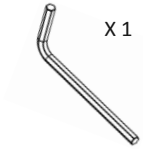

X1

Spina da cablare
Vidlice
Vidlica

Per versione Svizzera U švýcarské verze Pri Švjačiarskej verzii	Spina non inclusa *Vidlice není součástí dodávky.* *Vidlica nie je súčasťou dodávky*

Manuale & Istruzioni

ISTRUZIONI DI SICUREZZA
CONSERVA QUESTE ISTRUZIONI

- Per ridurre il rischio di scosse elettriche – utilizzare solo in ambienti interni.
- Per ridurre il rischio di scosse elettriche – staccare l'alimentazione elettrica prima di installare o rimuovere l'unità.
- Non tentare di aprire o riparare l'apparecchio. All'interno non ci sono parti riparabili dall'utente.
- Non collegare apparecchiature che superano l'amperaggio indicato sull'etichetta del prodotto.
- Questo apparecchio deve essere collegato ad una presa di corrente correttamente installata e provvista di collegamento a terra secondo le norme vigenti.
- Non utilizzare il prodotto con prolunghe o adattatori che possono eliminare la sua connessione a terra.
- Non utilizzare il prodotto se l'area circostante e bagnata. Se è stato versato del liquido nel prodotto (a coperchi aperti), scollegare la spina dalla presa a muro e rivolgersi a personale qualificato.
- Non coprire né collocare oggetti sopra o vicino che possono bloccare il funzionamento del prodotto.

INSTALLAZIONE

Prima di procedere, consultare le istruzioni di installazione e leggere attentamente le presenti precauzioni di sicurezza.

PRECAUZIONI DI SICUREZZA

Montare la spina volante.

Attenzione: Il montaggio della spina e qualsiasi connessione alla rete elettrica principale devono essere eseguiti esclusivamente da personale autorizzato in conformità con le normative vigenti.

Attenzione: Il prodotto é stato studiato per drenare l'acqua (a coperchi chiusi) che accidentalmente può essere rovesciata sopra, per questo motivo assicurarsi che il fondo dell'alloggiamento del prodotto sia sempre libero affinché possa defluire l'acqua presente all'interno.

Attenzione: Prestare particolare cura nella fase di installazione in quanto il prodotto non è previsto di un vaschetta raccogli acqua quindi non deve essere posizionato nelle aree dove l'acqua drenata può provocare dei danni nella zona sottostante.

Attenzione: Se il prodotto viene montato in zone a rischio di contatto con l'acqua, bisogna applicare del silicone o sigillanti similari sul piano dove appoggia la cornice.

- Prestare attenzione a posizionarlo lontano da zone a rischio di contatto con l'acqua (minimo 900 mm) nel caso non sia stato applicato silicone sotto la cornice.

Návod k obsluze

BEZPEČNOSTNÍ POKYNY
PEČLIVĚ USCHOVEJTE

- *Pro snížení nebezpečí úderu elektrickým proudem - používejte pouze uvnitř.*
- *Pro snížení nebezpečí úderu elektrickým proudem - před montáží nebo demontáží zásuvkové jednotky odpojte napájení.*
- *Nesnažte se zásuvkovou jednotku otevřít nebo opravit vlastními silami. Uvnitř nejsou žádné díly, které by bylo možné opravit uživatelem.*
- *Nepřipojujte k zásuvkové jednotce žádné zařízení, které má větší odběr, než jaký je uveden na štítku jednotky.*
- *Tato zásuvková jednotka se smí připojit pouze k řádně nainstalované zásuvce opatřené ochranným zemnícím kontaktem v souladu s běžnými normami.*
- *Nepoužívejte tuto zásuvkovou jednotku s prodlužovacími šňůrami nebo rozdvojkami/adaptéry, které nemají ochranný zemnicí kontakt.*
- *Nepoužívejte zásuvkovou jednotku v mokrém prostředí. Pokud jste na zásuvkou jednotku vylili tekutinu (při otevřeném krytu), odpojte vidlici od napájení a spojte se s kvalifikovaným personálem.*
- *Na zásuvkovou jednotku nepokládejte žádné předměty.*

MONTÁŽ

Než začnete, přečtěte si prosím návod k obsluze a bezpečnostní pokyny.

BEZPEČNOSTNÍ UPOZORNĚNÍ

Montáž vidlice na šňůru

Pozor: *Montáž vidlice a jakékoliv napojení na síť smí provádět pouze povolaná osoba v souladu s platnými normami.*

Pozor: *Zásuvková jednotka je zkonstruována tak, aby odváděla vodu, která ji náhodně přelije (při zavřeném krytu), z toho důvodu je nutné zajistit, aby spodní část pouzdra jednotky byla vždy volná, aby mohla voda odtéct.*

Pozor: *Během instalace mějte na paměti, že zásuvková jednotka není vybavena sběrnou miskou na vodu, takže nemůže být umístěna tam, kde by vytékající voda mohla způsobit škody.*

Pozor: *Pokud má být zásuvková jednotka namontována do míst s nebezpečím styku s vodou, je nutné použít silikonové nebo podobné těsnění mezi deskou a rámečkem.*

- *Zásuvkovou jednotku montujte daleko od vody (min. 900 mm), pokud není kolem rámečku silikonové těsnění.*

Návod na obsluhu

BEZPEČNOSTNÉ POKYNY
STAROSTLIVO USCHOVAJTE

- *Pre zníženie nebezpečenstva úderu elektrickým prúdom - používajte iba vo vnútri.*
- *Pre zníženie nebezpečenstva úderu elektrickým prúdom - pred montážou alebo demontážou zásuvkové jednotky odpojte napájanie.*
- *Nesnažte sa zásuvkovú jednotku otvoriť alebo opraviť vlastnými silami. Vnútri nie sú žiadne diely, ktoré by bolo možné opraviť užívateľom.*
- *Nepripájajte k zásuvkové jednotke žiadne zariadenie, ktoré má väčší odber, než aký je uvedený na štítku jednotky.*
- *Táto zásuvkové jednotka sa smie pripojiť iba k riadne nainštalovanej zásuvke opatrené ochranným uzemňovacím kontaktom v súlade s bežnými normami.*
- *Nepoužívajte túto zásuvkovú jednotku s predlžovacími šnúrami alebo rozdvojku / adaptéry, ktoré nemajú ochranný uzemňovací kontakt.*
- *Nepoužívajte zásuvkovú jednotku v mokrom prostredí. Ak ste na zásuvkou jednotku vyliali tekutinu (pri otvorenom kryte), odpojte vidlicu od napájania a spojte sa s kvalifikovaným personálom.*
- *Na zásuvkovú jednotku neklaďte žiadne predmety.*

MONTÁŽ

Než začnete, prečítajte si prosím návod na obsluhu a bezpečnostné pokyny.

BEZPEČNOSTNÉ UPOZORNENIE

Montáž vidlice na šnúru

Pozor: Montáž vidlice a akékoľvek napojenie na sieť môže vykonávať len povolaná osoba v súlade s platnými normami.

Pozor: Zásuvková jednotka je skonštruovaná tak, aby odvádzala vodu, ktorá ju náhodne preleje (pri zavretom kryte), preto je potrebné zabezpečiť, aby spodná časť puzdra jednotky bola vždy voľná, aby mohla voda odtiecť.

Pozor: Počas inštalácie majte na pamäti, že zásuvková jednotka nie je vybavená zbernou miskou na vodu, takže nemôže byť umiestnená tam, kde by vytekajúca voda mohla spôsobiť škody.

Pozor: Pokiaľ má byť zásuvková jednotka namontovaná do miest s nebezpečenstvom styku s vodou, je nutné použiť silikónové alebo podobné tesnenie medzi doskou a rámčekom.

- *Zásuvkovú jednotku montujte ďaleko od vody (min. 900 mm), ak nie je okolo rámčeka silikónové tesnenie.*

1

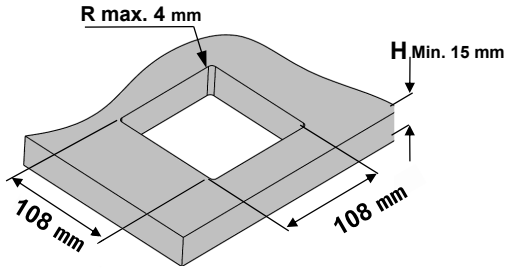

2

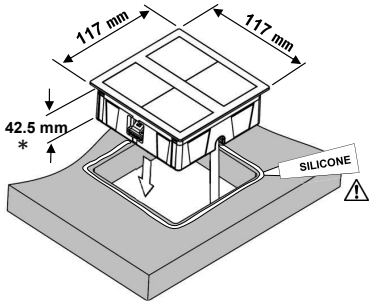

* Per presa svizzera 50mm
švýcarskou zásuvku 50 mm
Pre švajčiarsku zásuvku 50 mm

3

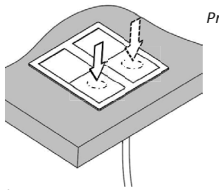

Premi / Zatlačte / Zatlačiť

Slitta / Odsuňte / Odsunúť

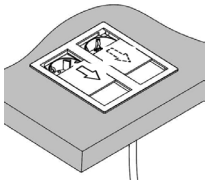

Aperto / Otevřeno / Otvoriť

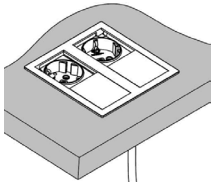

asa International Group

A.S.A. Plastici S.r.l | Via Buonarroti, 60 | 20090 Trezzano S/N (MI) Italy | P.IVA IT02526270158
Tel/Phone +390244558 94 | Fax +390244501 07 | Website: www.asaplastici.com | E-mail:info@asaplastici.it

ISO 9001

Documento Riservato - Vietata ogni produzione non autorizzata
All rights reserved. Any unauthoried reproduction is strictly prohinited

4

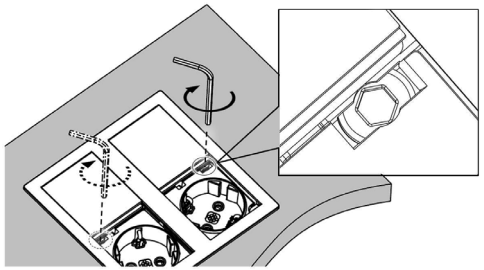

5

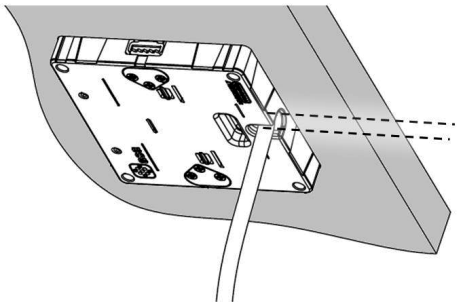

6

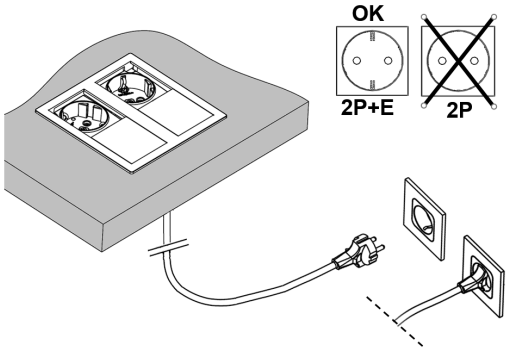

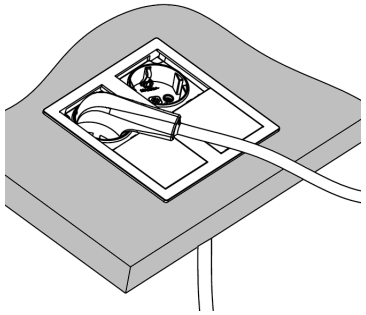

Slitta / Posuňte / Posunúť

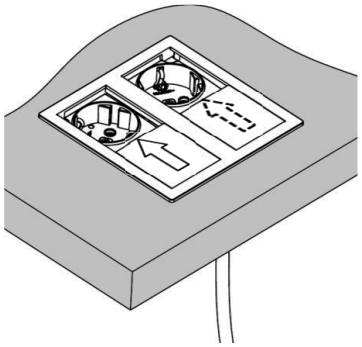

Chiuso / Zavřeno / Zatvorené

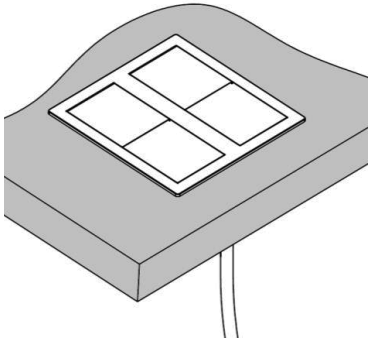

MANUTENZIONE/ ÚDRŽBA / ÚDRŽBA

Pulire il dispositivo con un panno morbido e asciutto. Il dispositivo non necessità nessuna manutenzione o riparazione. Non tentare di smontare il dispositivo o la garanzia può essere annullata.

Čistěte zásuvkovou jednotku měkkým suchým hadříkem. Servis a údržba není požadována. Nepokoušejte se zásuvkovou jednotku rozebrat, záruka by přestala platit.

Čistite zásuvkovú jednotku mäkkou suchou handričkou. Servis a údržba nie je požadovaná. Nepokúšajte sa zásuvkovú jednotku rozobrať, záruka by prestala platiť.

Valido solo per l'Italia. | Valid only for Italy.

AEE Domestico senza Pile o Accumulatori portatile
INFORMAZIONE AGLI UTILIZZATORI
DI APPARECCHIATURE DOMESTICHE

WEEE
Odpad z elektrických a elektronických zařízení

WEEE
Odpad z elektrických a elektronických zariadení

Ai sensi dell'art. 26 del Decreto Legislativo 14 marzo 2014, n. 49 "Attuazione della Direttiva 2012/19/UE sui rifiuti di apparecchiature elettriche ed elettroniche (RAEE)"
Il simbolo del cassonetto barrato, riportato sull'apparecchiatura o sulla sua confezione, indica che il prodotto alla fine della propria vita utile deve essere raccolto separatamente dagli altri rifiuti per permetterne un adeguato trattamento e riciclo. L'utilizzatore dovrà pertanto conferire gratuitamente l'apparecchiatura, giunta a fine vita, agli idonei centri comunali di raccolta differenziata dei rifiuti elettrici ed elettronici oppure riconsegnarla al rivenditore secondo le seguenti modalità:
• per apparecchiature di piccolissime dimensioni, ovvero con almeno un lato esterno non superiore a 25 cm, è prevista la consegna gratuita senza obbligo di acquisto presso i negozi con una superficie di vendita delle apparecchiature elettriche ed elettroniche superiore ai 400 mq. Per negozi con dimensioni inferiori, tale modalità è facoltativa.
• per apparecchiature con dimensioni superiori a 25 cm, è prevista la consegna in tutti i punti di vendita in modalità 1contro1, ovvero la consegna al rivenditore potrà avvenire solo all'atto dell'acquisto di un nuovo prodotto equivalente, in ragione di uno a uno.
L'adeguata raccolta differenziata per l'avvio successivo dell'apparecchiatura dismessa al riciclo, al trattamento e allo smaltimento ambientalmente compatibile contribuisce ad evitare possibili effetti negativi sull'ambiente e sulla salute e favorisce il riutilizzo, riciclo e/o recupero dei materiali di cui è composta l'apparecchiatura. Lo smaltimento abusivo del prodotto da parte dell'utente comporta l'applicazione delle sanzioni di cui alla corrente normativa di legge.
ASA PLASTICI S.R.L. ha scelto di aderire a Consorzio Remedia, primario Sistema Collettivo che garantisce ai consumatori il corretto trattamento e recupero dei RAEE e la promozione di politiche orientate alla tutela ambientale.

Produkt musí být řádně zlikvidován/recyklován a nesmí být vhozen do domácího odpadu.

Produkt musí byť riadne zlikvidovaný / recyklovaný a nesmie byť vhodený do domáceho odpadu.

I contenuti di questo manuale sono solo a scopo illustrativo. Tutte le dimensioni e le specifiche sono soggette a modifiche senza preavviso.

Obsah tohoto návodu je pouze informativní. Všechny rozměry a specifikace je možné bez předchozího upozornění měnit.

Obsah tohto návodu je len informatívny. Všetky rozmery a špecifikácie je možné bez predchádzajúceho upozornenia meniť.

SPECIFICHE / SPECIFIKACE / ŠPECIFIKÁCIE

* Tensione d'ingresso *Vstupní napětí* *Vstupné napätie*	Max.250V AC, 50-60 Hz	Grado di protezione *Krytí* *IP Krytie*	IP 54 A coperchi chiusi *Uzavřené kryty* *Uzavreté kryty*
* Corrente di carico *Max. proud* *Max. prúd*	Max. 16A	Ambiente di utilizzo *Provozní prostředí* *Prevádzkové prostredie*	Interno *Interiér* *Interiér*
* Potenza Max *Max. zátěž* *Max. záťaž*	fino a *do* *do* 3400W	Dimensioni *Rozměry (DxŠxV)* *Rozmery (DxŠxV)*	*117x117x42.5 mm* *117x117x50 mm* Versione svizzera *Švýcarská verze* *Švajčiarska verzia*

* Seguire le specifiche indicate sull'etichetta del prodotto. Le specifiche possono variare in quanto il prodotto e personalizzabile per tipo di prese.

Dodržujte specifikaci uvedenou na štítku. Specifikace se může lišit, protože produkt lze upravit podle druhu vidlice.

Dodržujte špecifikáciu uvedenú na štítku. Špecifikácia sa môže líšiť, pretože produkt je možné upraviť podľa druhu vidlice.