MANUFACTIRER

Krona Koblenz S.p.a.

Atomika KARAKTER PATENTED

BRAND

Hinges covered by International patent

ATOMIKA KARAKTER K8080

Produkteigenschaften

- HSLA Stahl - High-strength low-alloy steel
- Simple und komfortable 3D Verstellung
- Belastbarkeit: 80,0 kg bei 2 Türbändern
  100,0 kg bei 3 Türbändern
- Full HD Oberflächen

Feuerbeständigkeit und Zertifikate

Karakter K8080 ist aus HSLA Stahl gefertigt was folgende Vorteile ergibt die sich deutlich besser für Brandschutzanwendungen eignen:

- Die Schmelztemperatur von Stahl liegt bei etwa 1500°C, während Prüfstandsöfen nach 3 Stunden 1200°C erreichen;
- Um vergleichbare Leistungen zu erzielen, müssen bei alten Technologien teure Brandschutzkits eingefügt werden. Die Lösung der Brandschutzkits ist mit zusätzlichen Kosten verbunden**.**
- Das Stahl hat signifikante Vorteile in der Belastbarkeit im Gegensatz zu Alluminium und Zinkdruckguss durch die elastischen Eigenschaften.

Brandschutzeigenschaften und weitere wichtige Merkmale

Krona Koblenz zertifiziert deren Türbänder nach den europäischen und internationalen Normen. Das Band Karakter K8080 bietet eine höhere Feuerwiderstandsleistung im Vergleich zu gleichwertigen Konkurrenzprodukten, die aus Zamak gefertigt sind.

	EN 1634-1
Karakter K8080	**60 min**
Competitors	30 min

Karakter K8080 Zertifizierungen:

- **EN 1634-1:2018** *Fire resistance and smoke control tests for door and shutter assemblies, openable windows and elements of building hardware (European Standard)*

- **ANSI/UL10C** *Standard for Positive Pressure Fire Tests of Door Assemblies (US/Canadian Standard)*

  ➢ Result: 20min

TKKOOVAR04801 - 09_2018

Band-Oberfläche / Finishing

Full HD bedeutet eine Lackierung nach dem Montageprozess. Durch diesen neuen Ansatz werden folgende Vorteile erzielt:

- Homogenere Oberfläche und Optik
- Verbesserte Qualität der Bandkörper
- Buchsen mit gleicher Optik wie Pleuelstangen
- Die Innenseite der gefärbten Bänder verleiht dem gesamten Band Helligkeit

3D Verstellungen

Das patentierte System Karakter K8080 garantiert eine präzise, unabhängige 3D-Einstellung in wenigen Schritten. Z.B. Vertikale Verstellung:

Vertikale Verstellung	Sicherungsschrauben	Verstellschrauben
Karakter K8080	1	1 (eccentric)
Competitors	2 to 4	≥2

Die Verstellungen der **Karakter K8080** ermöglichen eine schnellere und einfachere Einstellung:

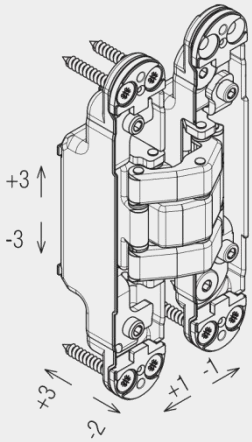

3D Verstellungen im Detail

Detaillierte Darstellung von Karakter K8080 VERTIKALE Verstellung:

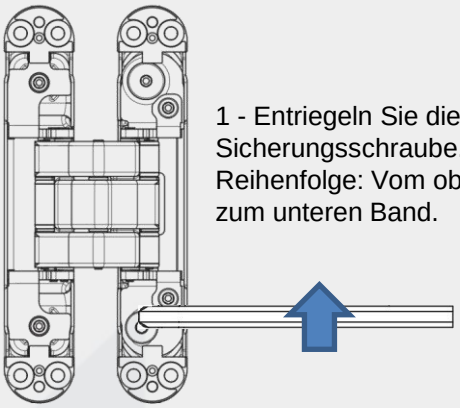

1 - Entriegeln Sie die Sicherungsschraube. Reihenfolge: Vom oberen Band zum unteren Band.

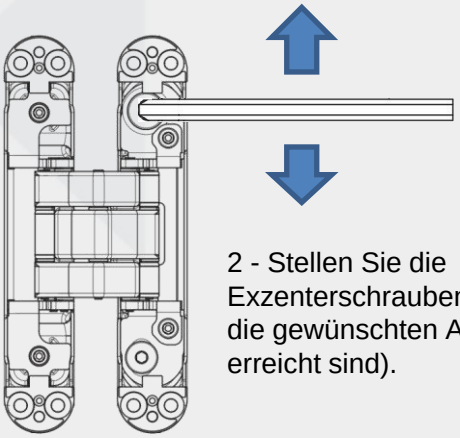

2 - Stellen Sie die Exzenterschrauben ein (bis die gewünschten Abstände erreicht sind).

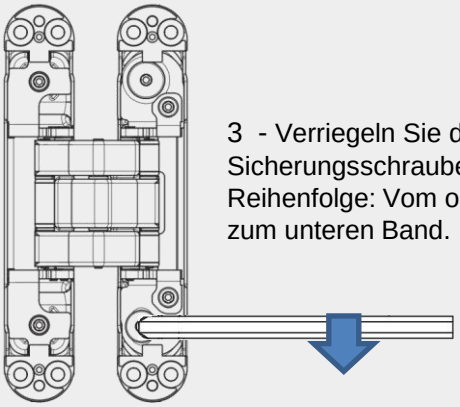

3 - Verriegeln Sie die Sicherungsschraube. Reihenfolge: Vom oberen Band zum unteren Band.

TKKRONAR04801 - 09_2018