Ferramenta per 2-3 ante in legno a scorrimento superiore fino a 65 kg, con binario di scorrimento avvitato. Ammortizzatore opzionale integrato nel binario.
Design Mixslide con scorrimento superiore.

Calcoli

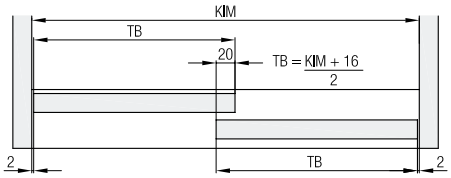

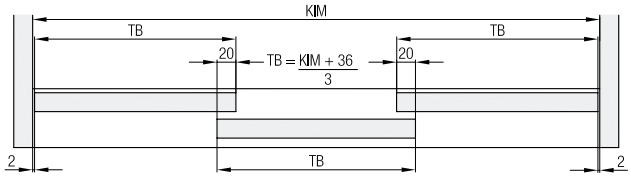

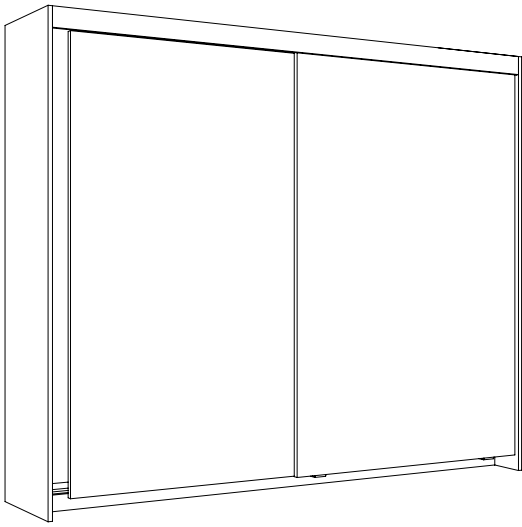
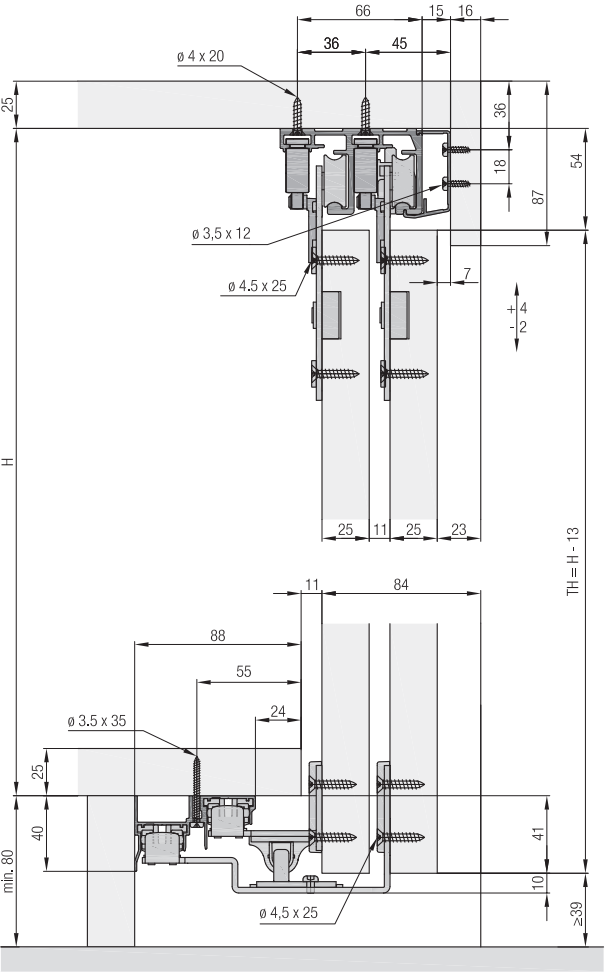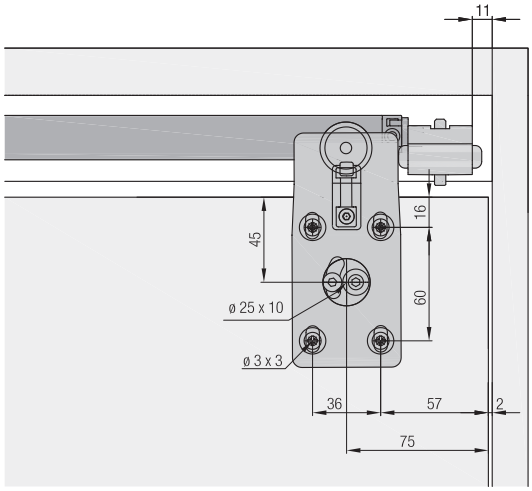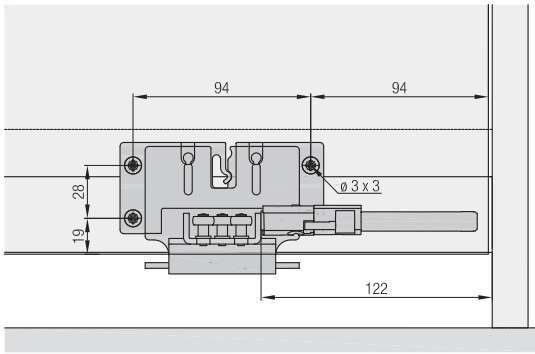
Esempi di montaggio