Progettazione

Ingombro nel corpo mobile

* + 2 mm con BLUMOTION

* + 3 mm per cassetto interno con BLUMOTION

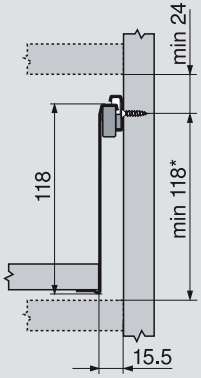

Quote di montaggio per frontale da avvitare

FA Battuta frontale

Cassetto Cassetto interno

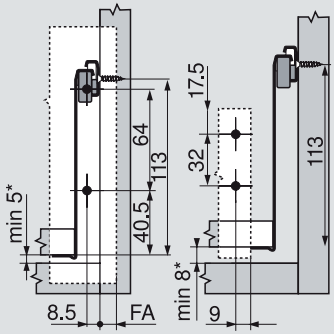

Quote foratura del frontale per montaggio EXPANDO e a pressione

Cassetto

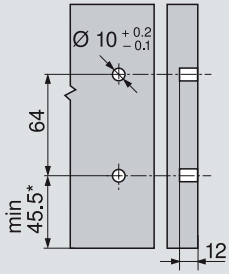

Quote di montaggio dello schienale

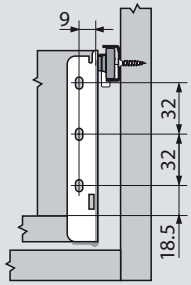

Posizione delle viti delle guide fianco

Lunghezza nom. NL (mm)

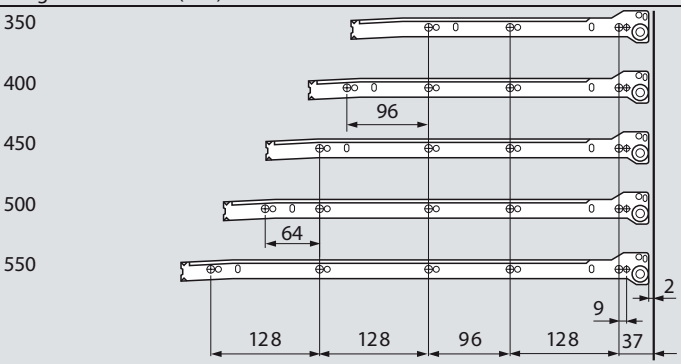

Cassetto

Profondità min. interna corpo mobile = lunghezza nominale NL + 3 mm

Cassetto interno

Profondità min. interna corpo mobile = lunghezza nominale NL + 5 mm

Dimensionamento per pannelli in truciolare da 16 mm

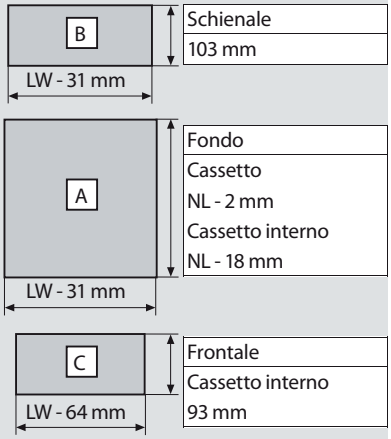

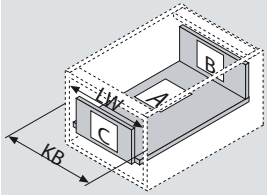

KB Larghezza del corpo mobile

LW Largh. interna corpo

NL Lunghezza nominale

Lavorazione del fondo per montaggio ad incastro

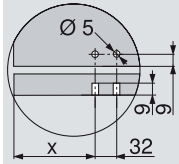

	X (mm)
Cassetto	69
Cassetto interno	53