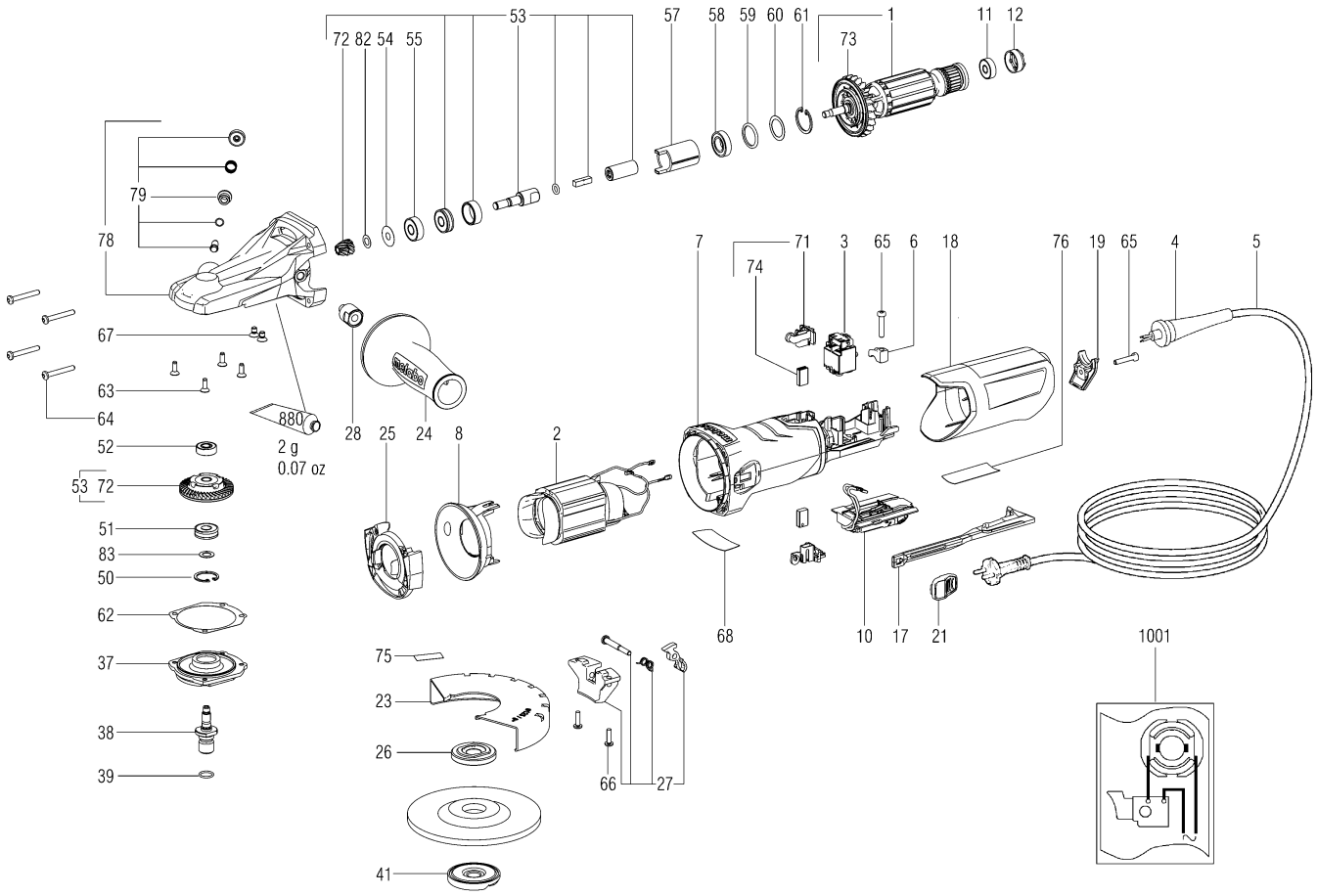
53
72 82 54 55
57
58 59 60 61
1
73
11 12
79
78
7
71 3 65 6 18
74
76 19 65 4 5
67
63
64
880
2 g
0.07 oz
28 25 24 8
2
52
53 72
51
83
50
62
37
38
39
68
10 17 21
1001
75
23
26
66
27
41

Position	Anzahl	Typennummer	Bezeichnung	PG
1	1	310010930	Anker vollst., 230V	34
2	1	311011930	Feldpaket m.Wickl.,230 V	31
3	1	343410240	Schalter einpolig,X2	17
4	1	344100970	Kabeltuelle	12
5	1	344499530	Kabel m.CEE-Stecker	24
6	1	343362490	Kabelschelle	12
7	1	315013530	Motorgehaeuse	20
8	1	339151190	Luftleitscheibe	11
10	1	343084760	Elektronikeinheit 230V 50/60Hz	30
11	1	143115170	Rillenkugellager,6x19x6	15
12	1	344097870	Gummibuchse	11
17	1	343433080	Schaltstange	11
18	1	343433040	Kappe	15
19	1	343433100	Endstueck elo	11
21	1	343437100	Schaltschieber	11
23	1	339204610	Schutzhaube D 125	32
24	1	316046590	Zusatzhandgriff vollst.	20
25	1	339151200	Luftleitscheibe	11
26	1	341031160	Spannflansch	22
27	1	316061240	Aufnahme vollst.,D125	29
28	1	341210700	Distanzelement	17
37	1	315203030	Flansch	20
39	1	143192490	O-RING	12
41	1	316064680	Quickmutter,M14	22
50	1	141156650	Sicherungsring	11
51	1	143115560	Rillenkugellager, 8x22x7	18
52	1	143114790	Rillenkugellager, 6X 19X 6	15
53	1	316067010	Zwischenwelle vollst.	42
54	1	339006390	Scheibe,7,05x19,5x0,2	11
55	1	143114740	Rillenkugellager, 8X 22X 7	22
57	1	341071640	Distanzhuelse	19
58	1	143115270	Rillenkugellager,12x24x6	21
59	1	301070100	KUGELL.DRUCKSCHEIBE	11
60	1	143115490	Kugell.Ausgleichssch.	11
61	1	141181010	SICHERUNGSRING	11
62	2	339012160	Ausgleichsscheibe	11
63	4	141120200	Senkschr.mikrov.Bl	11
64	4	141116980	Linsenblechschraube	11
65	2	141117060	Linsenblechschraube	12
66	2	141124090	Linsenschraube	11
67	2	141121710	Senkschr. mikrov.Bl.	11
68	1	338064520	Leistungsschild, 13080000 WEVF 10-125 Qu	11
71	1	316055230	Kohlehalter vollst	23
72	1	316061970	Tellerrad u.Ritzel,INOX	34
73	1	316054860	Luefter mit Staubschutzkorb	15
74	1	316055190	Kohlebuerstensatz abschaltbar	21
75	1	399999990	Teil hier nicht erforderlich	
76	1	399999990	Teil hier nicht erforderlich	
78	1	316062330	Getriebegehaeuse vollst.	36
79	1	316062340	Spindelarretierung vollst.	24
81	1	316069020	Schleifspindel vollst. M14	25
82	1	339006810	Scheibe	11

Position	Anzahl	Typennummer	Bezeichnung	PG
880	1	344130920	Tube Fett 100G	31
1001	1	338505690	Verdrahtungsplan	

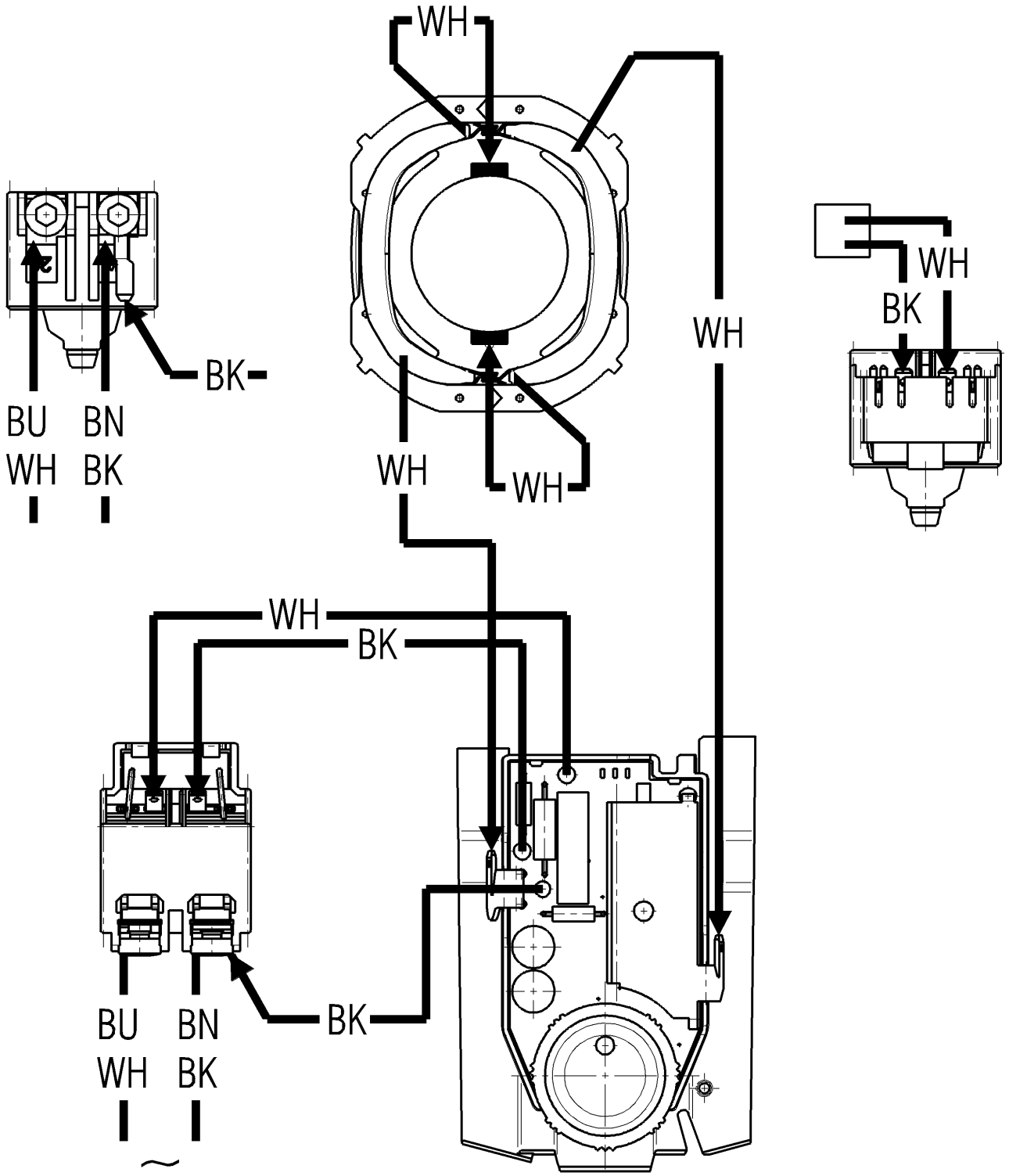
WH
WH
WH
WH
BK
BU
WH
BN
BK
WH
BK
WH
BK
BU
WH
BN
BK
BK
~