GUTMANN Regenschutzschienen und Endkappen

Allgemeine Hinweise

GUTMANN Regenschutzschienen und passgenaue Endkappen garantieren seit vielen Jahren einen zuverlässigen, konstruktiven Holzschutz und eine sichere Wasserableitung.

Regenschutzschienen bei Fenstertüren müssen eine besonders hohe Robustheit der Schienen selbst als auch der Befestigung gegen mechanische Belastung aufweisen. GUTMANN bietet hierfür passende Schienen und Befestigungen. Regenschutzschienen für Fenstertüren sind jedoch in der Regel nicht für ständige Trittbelastungen geeignet. Hierfür ist z.B. das Bodenschwellen System Weser vorgesehen.

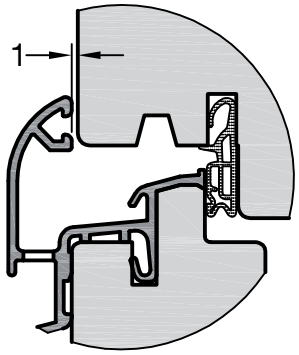

Verarbeitungshinweise

Die in den Zeichnungen angegebenen Maße, insbesondere im Klemm- und Dichtungsbereich des Holzquerschnitts sind einzuhalten. Die Maße beziehen sich auf fertig montierte Flügel und endbehandelte Oberflächen. Der Holzfalz, die Endkappe und die Wetterschutzschiene müssen, bei Verbund- und Anschlagschienen, eine Ebene bilden. Verschraubbare Regenschienen sollten nur mit Edelstahlschrauben befestigt werden. Bei einbruchhemmenden Fenstern empfehlen wir den Einsatz von verschraubten Bodenschwellen. Geeignete Regenschienen können auch den allgem. Prüfzeugnissen von Beschlagherstellern (z.B. Siegenia-Aubi) entnommen werden. Im eingebauten Zustand ist zwischen Regenschutzschienen und Holzflügel ein Spalt von 1 mm herzustellen (siehe Detail).

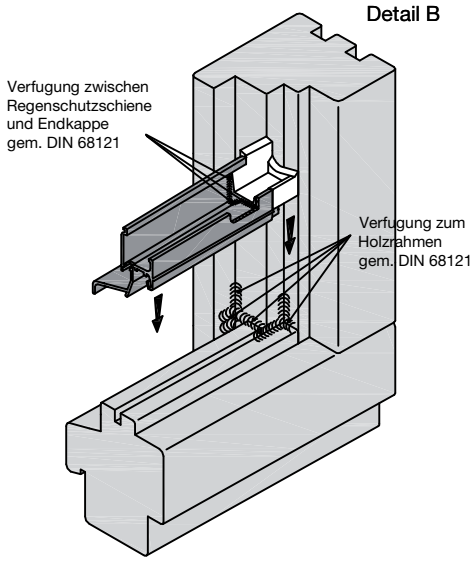

Verarbeitungshinweise "Zuschnitt"

Der Zuschnitt der Profile sollte mit hartmetall-bestückten Sägeblättern unter Einsatz einer Spannvorrichtung erfolgen.
Die Zuschnittmaße sind den Zeichnungen auf Seite 14 zu entnehmen.
Beim Aufteilen der Profile darf der Sägeschnitt die Wasserablaufstanzungen nicht durchtrennen.

Verarbeitungshinweise "Abdichtung"

Zur Abdichtung der Endkappen an die Schiene und zum Holz sowie zum Brüstungsbereich des Holzrahmens muss spritzbarer Dichtstoff eingebracht werden.

Standard Endkappen

Der Stoß der Regenschutzschiene zur Endkappe ist vor dem Aufstecken der Endkappe mit Silikon abzudichten.
Der Eckbereich des Blendrahmens wird vor Montage der Regenschienen, gemäß Detail B verfugt, die Regenschiene mit Endkappe montiert, und hervorgedrückter Dichtstoff abgezogen.

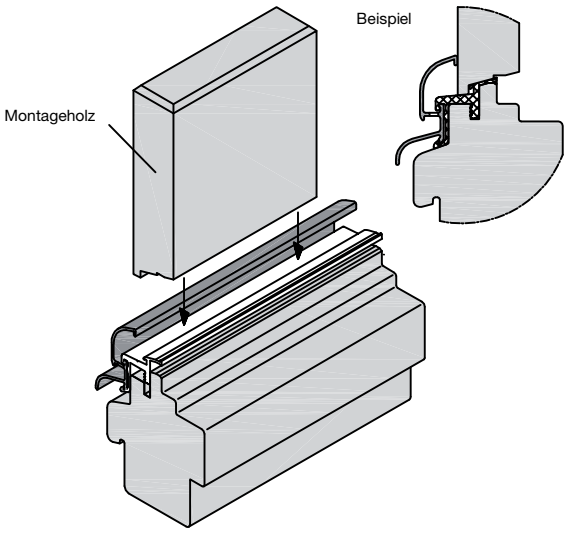

Aussprizbare Endkappe

Die Abdichtung erfolgt durch Ausspritzkanäle, nachdem die Schiene mit den Endkappen montiert ist.
Je nach Endkappentyp wird die Endkappe mittels Metallkartuschenspritze durchstochen oder durch eine vorhandene Öffnung ausgespritzt. Es ist ausreichend Dichtstoff einzuspritzen, bis zum ersten Herausdrücken an den Kontaktstellen. Weitere Hinweise zur Abdichtung von Endkappen finden sie auf Seite 14.

Montage von Regenschutzschienen mit Federsteg

Bei der Montage von Regenschutzschienen mit Federsteg ist ein Montageholz zu verwenden, um eine Beschädigung der Regenschutzschiene oder der Kunststoffstege bei thermisch getrennten Regenschutzschienen zu vermeiden und einen positionsgenauen Sitz der Regenschiene zu erreichen.

Hinweis:

Weiterführende Informationen zum Thema finden Sie in unserem SCH-Webshop!