HELM GT-L 50

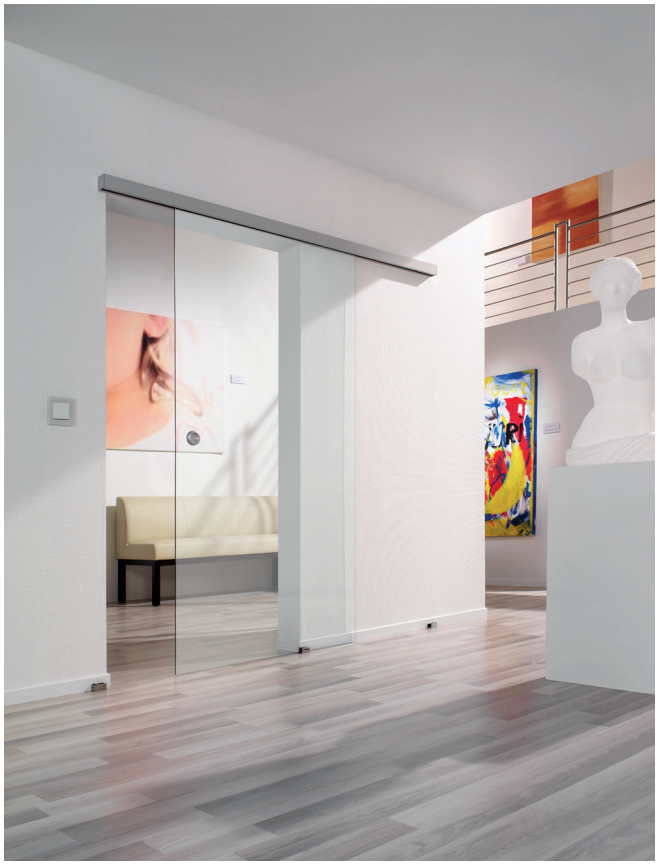

HELM GT-L 50 silber

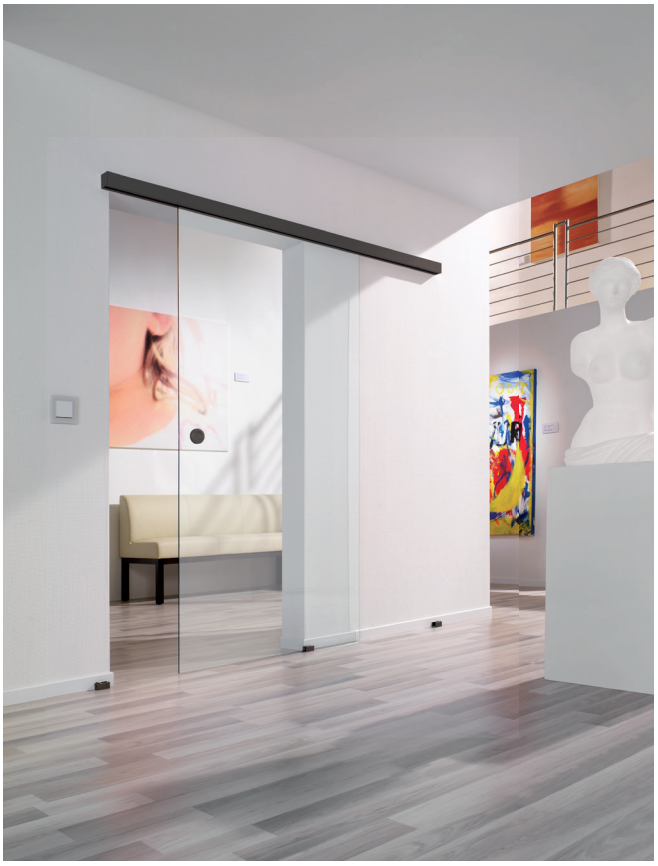

HELM GT-L 50 schwarz

Wandmontage ohne Seitenteil mit Einzugsdämpfung

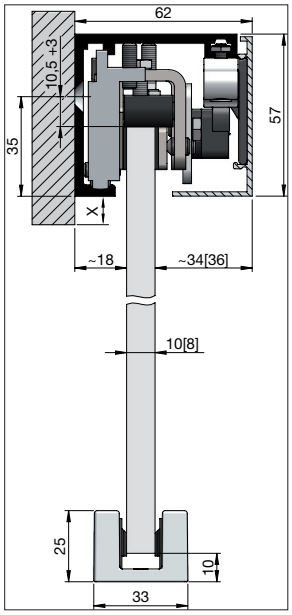

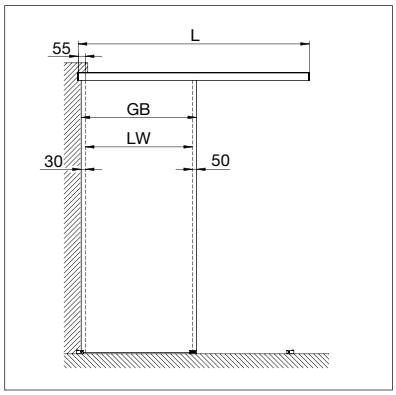

Deckenmontage ohne Seitenteil mit Einzugsdämpfung

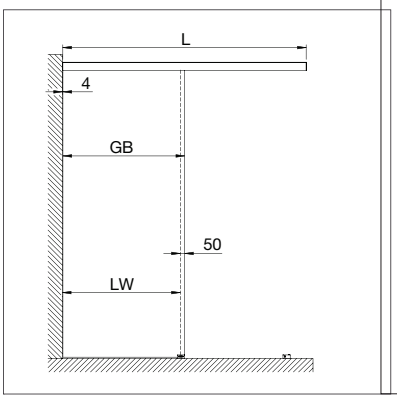

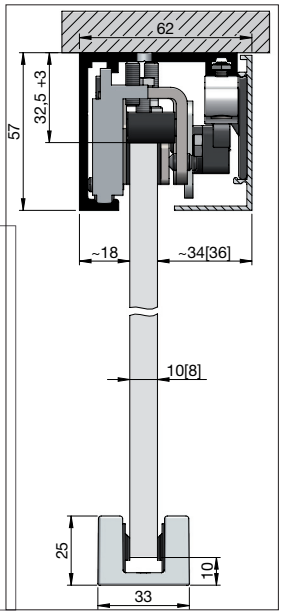

Legende:
BH = Bohrhöhe
GH = Glashöhe
GB = Glasbreite
LW = Lichte Weite
LH = Lichte Höhe
L = Laufschienenlänge

Bohrhöhe (BH):
BH = LH + X + 35

Glashöhe (GH):
GH = BH - 10 - 10,5

Glasbeite (GB):
GB = LW + 50 + 30

Schienenlänge (L):
L = GB x 2

Glashöhe (GH):
GH = LH -10 - 32,5

Glasbeite (GB):
GB = LW + 50 + 4

Schienenlänge (L):
L = GB x 2