HELM GT-L 50 mit Ergänzungsset für Holzschiebetüren

HELM GT-L 50 mit Blende silber

HELM GT-L 50 mit Inlay-Blende

Wandmontage ohne Seitenteil mit Einzugsdämpfung

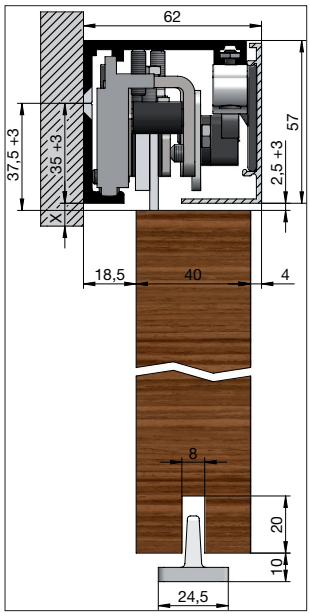

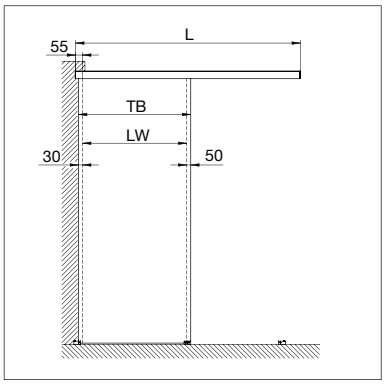

Deckenmontage ohne Seitenteil mit Einzugsdämpfung

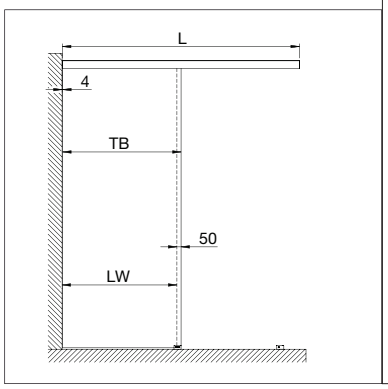

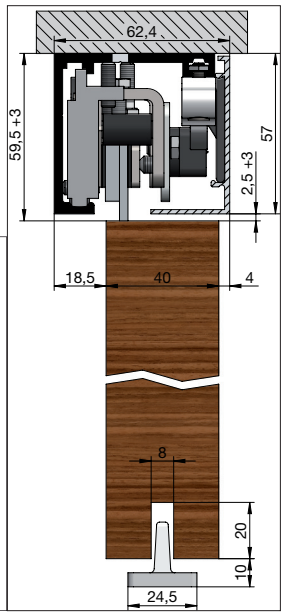

Legende:
BH = Bohrhöhe
TH = Türhöhe
TB = Türbreite
LW = Lichte Weite
LH = Lichte Höhe
L = Laufschienenlänge

Bohrhöhe (BH):
BH = LH + X + 35

Türhöhe (TH):
TH = BH - 39 - 10

Türbeite (TB):
TB = LW + 50 + 30

Schienenlänge (L):
L = TB x 2

Türhöhe (TH):
TH = LH - 61 - 10

Türbreite (TB):
TB = LW + 50 + 4

Schienenlänge (L):
L = TB x 2