HELM GT-L 50

Das Beschlagsystem zeichnet sich durch kompakte Einbaumaße, hervorragende Laufeigenschaften und eine einfache Montage aus. Die Befestigung von ESG-Scheiben an den Rollapparaten erfolgt ohne zusätzliche Glasbearbeitung mittels Glasklemmleisten in der Laufschiene.
Die Schiebetüren werden mit der Einzugsdämpfung geräuscharm in die Endlagen gezogen. Zur Montage von Festteilen ist eine spezielle Laufschiene mit Seitenteilprofil erhältlich.

Montage:
Hierzu wird die Laufschiene an der Wand montiert, die Glastür mit den Rollapparaten eingehängt und einfach mittels Exzenterachsen ausjustiert. Zum Schluss wird die Blende aufgeklipst.

Einsatzbereiche:
- Flügelgewicht bis 50 kg
- 1-flg. Holz- und Glastüren
- Glasstärken ESG 8 und 10 mm
- Holzschiebetüren 35 - 50 mm Türstärke
- Wandmontage (Deckenmontage auf Anfrage)

Ausführungen:
- Aluminium EV1 oder schwarz eloxiert
- komplette Sets inklusive Laufschiene, Einzugsdämpfung und Muschelgriffe
- Set mit spezieller Blende für Inlay gerichtet, zur individuellen Gestaltung

Produktvorteile:
- kompakte Bauweise
- nur eine Variante für verschiedene Glasstärken
- keine sichtbaren Glasklemmleisten
- Scheibenbefestigung ohne Glasbearbeitung
- einfache Montage (Schiebetür läuft in der Montageschiene)
- hochwertige Kugellager auf Wippe montiert
- Exzenterachse zur Höhenverstellung +/- 1,5 mm

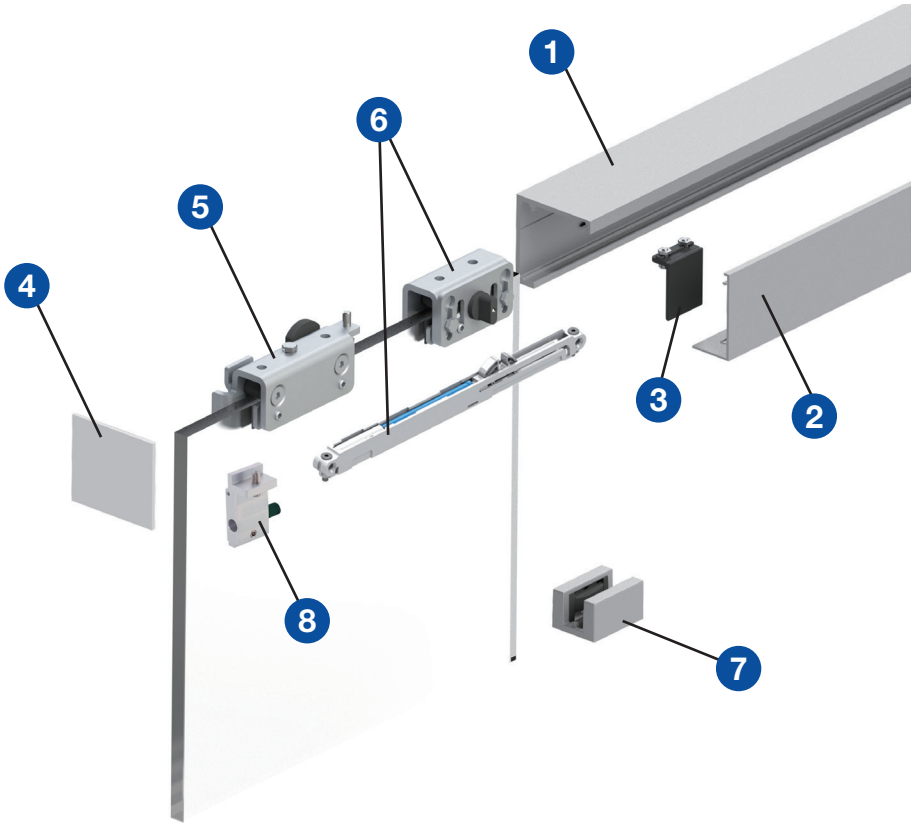

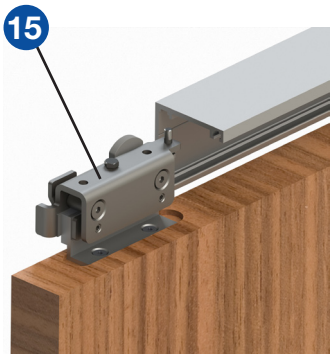

① Laufschiene
② Blende
③ Adapter für Blende
④ Abdeckkappe
⑤ Rollapparat
⑥ Einzugsdämpfung inkl. Auslösebolzen
⑦ Bodenführung
⑧ Stopper
⑮ Ergänzungsset für Holzschiebetüren