Großhandelsgesellschaft mbH

Montageanleitung für 2teiliges Glastürband
400102000--- 408002000--- 409002000--- 409102000 --- 410102000

Demontieren des Glastürbandes

1. Schraube (8) mit dem mitgelieferten Innensechskantschlüssel (13) durch links drehen lösen und die Abdeckung (9) entfernen.
2. Schrauben (7) mit dem mitgelieferten Innensechskantschlüssel (12) durch links drehen lösen und die Teile (6-4-5) von dem Körper (2) entfernen.
3. Die Zwischengummis des Bandes und der Druckplatte sind fettfrei zu machen (handelsüblicher Glasreiniger).

Montage des Glastürbandes

1. Die Klemmflächen für die Bänder sind auf dem Glas fettfrei zu machen (handelsüblicher Glasreiniger).
2. Bandteil (2) über den Bolzen des montierten Rahmenteils in der Türzarge schieben.
3. Ganzglasflügel im Türrahmen auf 7mm Platten stellen (untere Türluft) und seitlich ausrichten.
4. Kunststoffschlauchabschnitte (5) in die Glasbohrungen stecken.
5. Von der Gegenseite ist die Klemmplatte (6) mit der Dichtung (4) mittels der Schrauben (7) mit dem Bandteil (2) zu verbinden.
   Achtung: Bitte das Band mit 2mm „Vorspannung nach oben" montieren.

Die Schrauben (7) sind mit dem Drehmomentschlüssel, eingestellt auf 12 Nm festzuziehen.

6. Die Abdeckung (9) über die Klemmplatte (6) einhängen und mit der Schraube (8) festziehen.
7. Verschlusskappe (1) von oben in das Bandteil (2) drücken.
8. Hülse (11) über das Rahmenteil schieben.

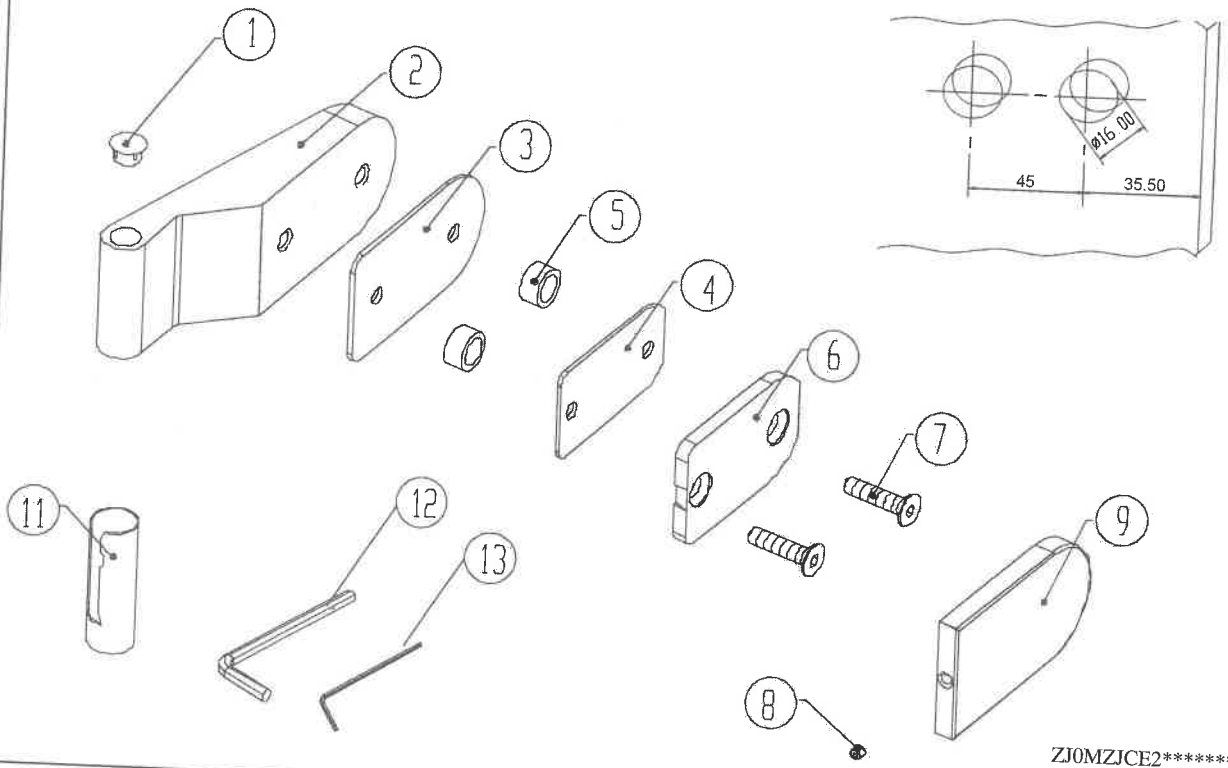

ZJ0MZJCE2*******