VENICE PIR

www.ls-light.com

12-24V ⎓	
3000K **4000K** **6500K** **3000K-4000K**	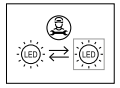 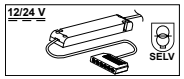

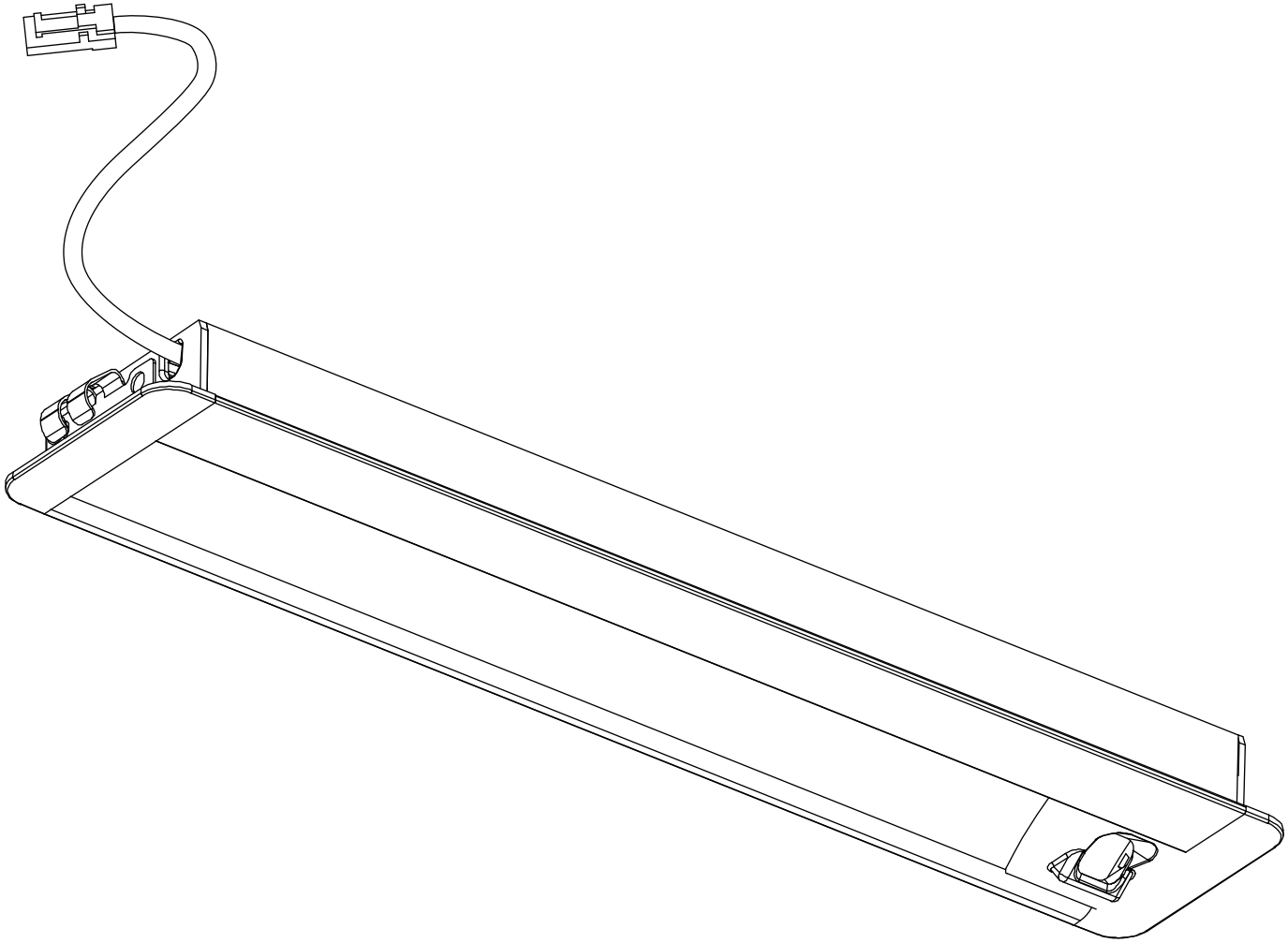

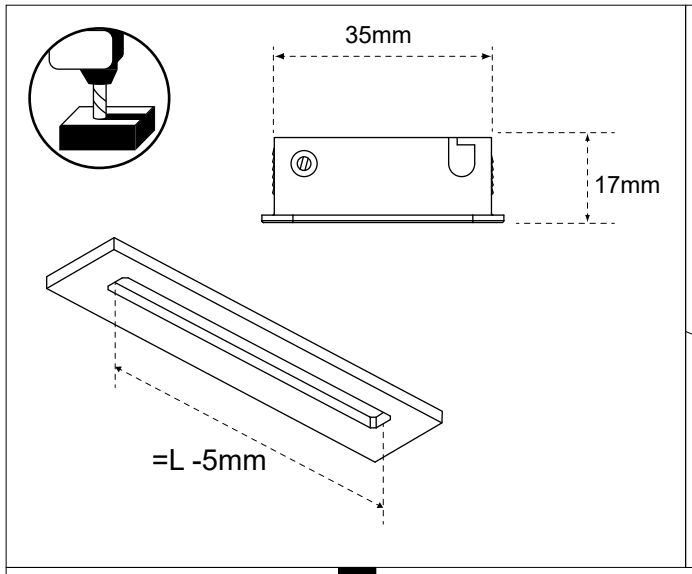
35mm
17mm
=L -5mm

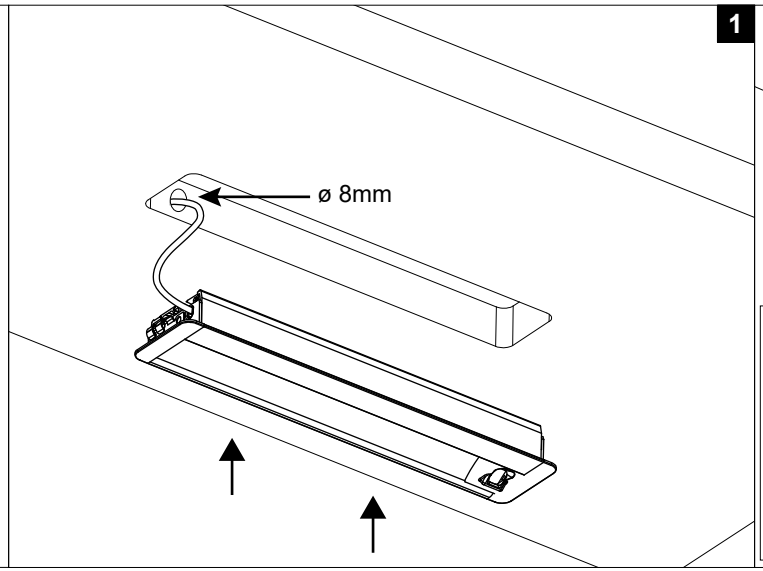
1
ø 8mm

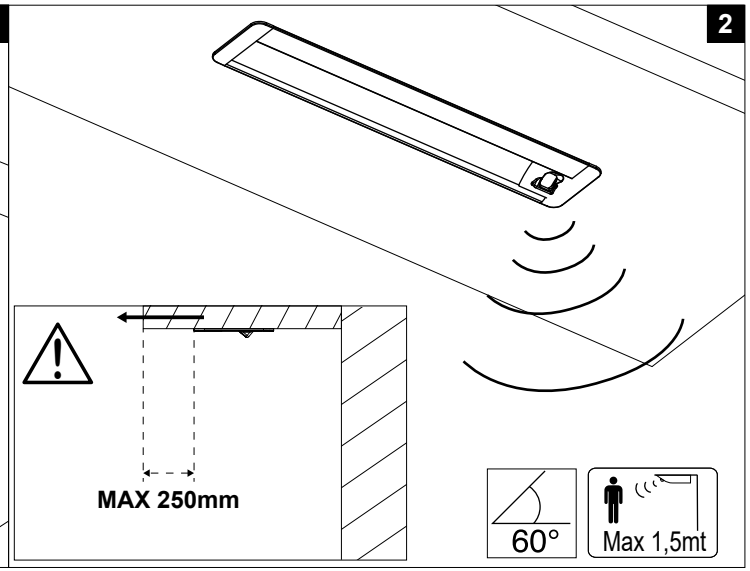
2
MAX 250mm
60°
Max 1,5mt

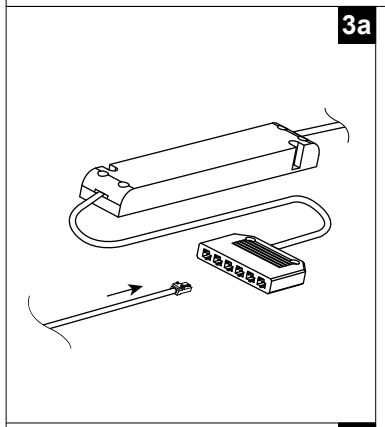
3a

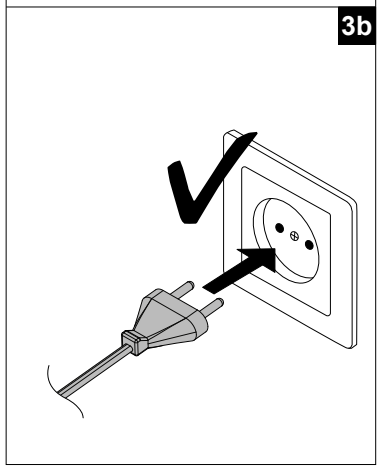
3b

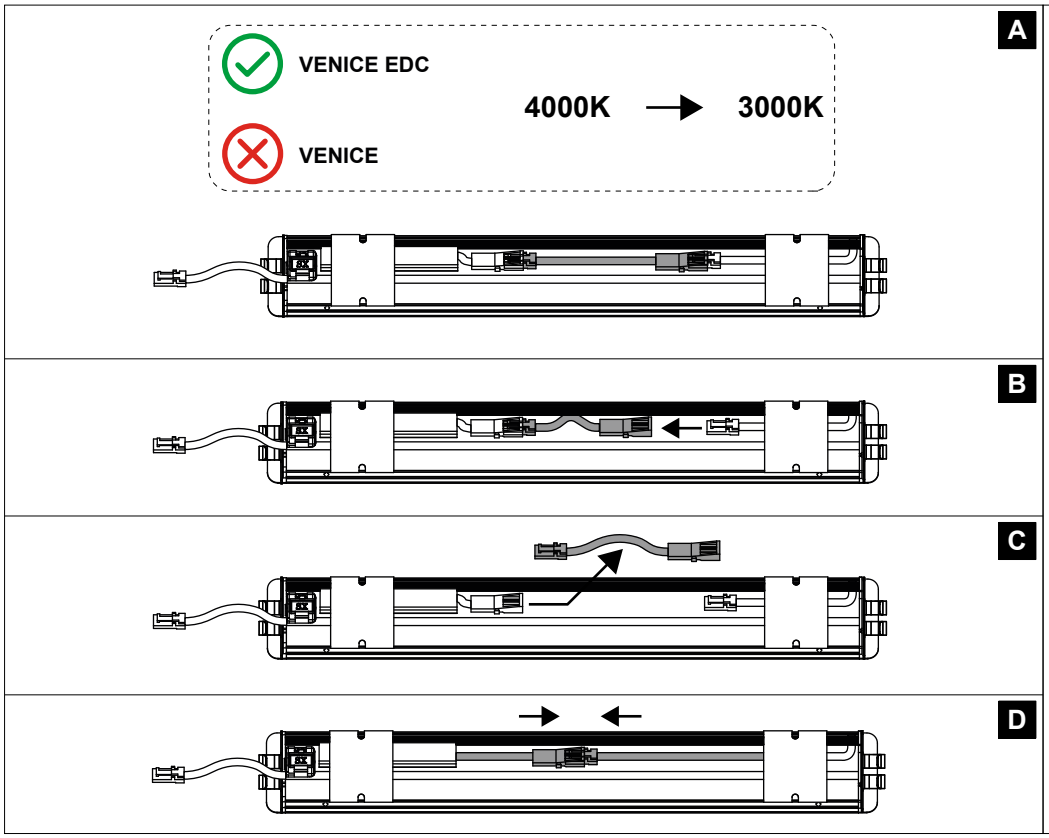
A
VENICE EDC
4000K
3000K
VENICE
B
C
D

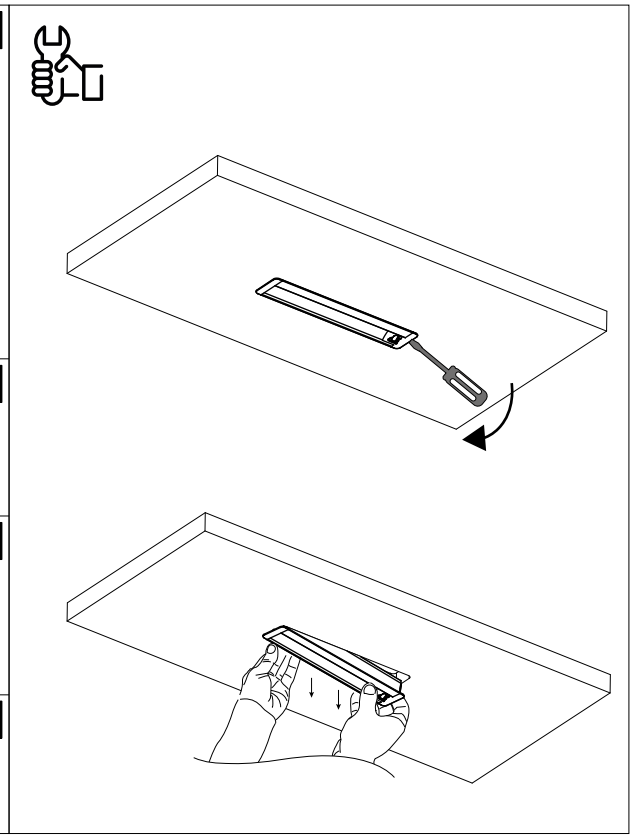

ITALIANO

IMPORTANTE
Conservare queste istruzioni. Le istruzioni devono essere seguite in maniera scrupolosa durante l'installazione e l'uso.

AVVERTENZE
L'apparecchio NON DEVE essere manomesso in alcun modo, le uniche operazioni ammesse sono quelle indicate dall'istruzioni d'uso.
NOTA: UTILIZZARE ESCLUSIVAMENTE ALIMENTATORI IN CLASSE 2. (per USA e CANADA)
Al fine di garantire il corretto funzionamento nonchè le migliori performance dei Prodotti, si consiglia di utilizzare gli alimentatori forniti da L&S. Qualora vengano utilizzati alimentatori differenti, si invita il Cliente a darne comunicazione al proprio referente commerciale L&S, al fine di ottenere conferma della compatibilità e idoneità degli stessi con i Prodotti.
L&S non risponde degli eventuali danni alle persone, agli animali domestici e alle cose causati da operazioni effettuate in modo non conforme alle norme vigenti sul collegamento elettrico.
Utilizzare esclusivamente alimentatori garantiti SELV.(rif. Norma EN 61347-2-13).

Smaltimento di apparecchiature elettriche ed elettroniche. I prodotti contrassegnati da questo simbolo non devono essere smaltiti assieme ai normali rifiuti domestici. Devono invece essere portati negli appositi punti di raccolta per il riciclaggio delle apparecchiature elettriche ed elettroniche al fine di proteggere le risorse naturali.

MANUTENZIONE
Il cavo flessibile esterno di questo apparecchio non può essere sostituito; se il cavo è danneggiato l'apparecchio deve essere distrutto. La sorgente luminosa contenuta in questo apparecchio deve essere sostituita solo dal costruttore o dal suo servizio di assistenza o da personale altrettanto qualificato.
In caso di inosservanza delle istruzioni, possono verificarsi danni all'apparecchio, incendi o altri pericoli, con conseguente decadenza della garanzia del produttore.

ENGLISH

WARNING
Save these instructions. The instructions for use must be scrupulously complied with during installation and use.

WARNINGS
The device MUST NOT be tampered with in any way what so ever; no operations other than those indicated in the instructions for use are allowed.
NOTE: USE CLASS 2 POWER SUPPLIES ONLY (for USA and Canada).
In order to ensure correct operation as well as the best performance of the Products, we recommend you use the power supply units supplied by L&S. If different power supply units are used, the Customer is invited to notify their L&S sales representative, in order to obtain confirmation of the compatibility and suitability of the same with the Products.
L&S cannot be held liable for any injury to persons or pets or damage to property due to work that is not in conformity with current regulations regarding electrical connection.
Use only SELV guaranteed power supplies (ref. EN 61347-2-13 standard).

Disposal of Electrical & Electronic Equipment. This symbol indicates that this product should not be treated as household waste. Instead hand it over to the appropriate collection point for the recycling of electrical and electronic equipment which will conserve natural resources.

MAINTENANCE
The external flexible cable of this appliance cannot be replaced; if the cable is damaged, the appliance must be destroyed. The light source contained in this luminaire must only be replaced by the manufacturer or its after-sales service or by equally qualified personnel.
Non-observance of the instructions could lead to damage to the device, fire or other risks, and will invalidate the manufacturer's warranty.

DEUTSCH

WICHTIG
Diese Anweisungen Aufbewahren. Die Montageanweisungen müssen gewissenhaft befolgt werden während der Installierung und der Verwendung.

HINWEISE
Das Gerät DARF IN KEINER WEISE verändert werden, die einzig zulässigen Vorgänge sind in der Gebrauchsanleitung beschrieben.
HINWEIS: AUSSCHLIEßLICH NETZTEILE DER KLASSE 2 VERWENDEN (für USA und KANADA).
Zur Gewährleistung einer korrekten Funktion und bester Leistung der Produkte empfehlen wir die Verwendung der von L&S gelieferten Netzteile. Bei Verwendung anderer Netzteile wird der Kunde gebeten, seinen L&S-Vertriebsmitarbeiter zu informieren, um eine Bestätigung über deren Kompatibilität und Eignung mit den Produkten zu erhalten.
L&S haftet nicht für Personen-, Tier- und Sachschäden, die durch Arbeiten befugten Personals aber unter Nichtbeachtung der geltenden.
Nur Netzteile mit SELV-Garantie verwenden (gemäß Richtlinie EN 61347-2-13).

Entsorgung elektrischer und elektronischer Geräte. Dieses Symbol zeigt an, dass das Produkt nicht im Hausmüll entsorgt werden darf. die natürlichen Ressourcen zu schonen, muss das Produkt bei einer geeigneten Sammelstelle für das Recycling elektrischer und elektronischer Geräte abgegeben werden.

INSTANDHALTUNG
Das flexible, externe Kabel dieses Geräts kann nicht ersetzt werden. Ist das Kabel beschädigt, muss das ganze Gerät zerstört werden. Das in diesem Gerät enthaltene Leuchtmittel darf nur durch den Hersteller oder dessen Service oder ähnlich qualifiziertes Personal ausgetauscht werden.
Bei Nichtbeachtung der Anleitung können Schäden am Gerät, Brand oder andere Gefahren auftreten und die Gewährleistung des Herstellers erlischt.

FRANÇAIS

IMPORTANT
Conserver ces instructions. Ces consignes d'utilisation doivent être scrupuleusement respectées au cours de l'installation et de l'utilisation.

AVERTISSEMENTS
L'appareil NE DOIT être altéré en aucune manière, les seules opérations admises sont celles indiquées dans le mode d'emploi.
NOTE : UTILISER EXCLUSIVEMENT DES BLOCS D'ALIMENTATION DE CLASSE 2 (pour USA et CANADA).
Afin de garantir le bon fonctionnement ainsi que les meilleures performances des Produits, il est conseillé d'utiliser les blocs d'alimentation fournis par L&S. En cas d'utilisation de blocs d'alimentation différents, le Client est invité à en informer son représentant commercial L&S afin d'obtenir la confirmation de leur compatibilité et de leur adéquation avec les Produits.
L&S ne répondra pas des éventuels dommages sur les personnes, les animaux domestiques et les biens, provoqués par des opérations effectuées de manière non conforme aux normes en vigueur en matière de branchement électrique.
Utiliser exclusivement des blocs d'alimentation garantis SELV.(réf. Norme EN 61347-2-13).

Mise au rebut d'équipements électriques et électroniques. Ce symbole indique que ce produit ne doit pas être traité comme un déchet ménager. Il doit en revanche être déposé dans un centre de collecte adéquat pour le recyclage des équipements électriques et électroniques qui contribue à la conservation des ressources naturelles.

ENTRETIEN
Le câble flexible externe de cet appareil ne peut pas être remplacé ; si le câble est endommagé, l'appareil doit être détruit. La source lumineuse contenue dans cet appareil doit être remplacée uniquement par le fabricant, par son service d'assistance ou par du personnel qualifié.
Le non-respect des instructions peut entraîner des dégradations de l'appareil, un incendie ou d'autres dangers, et l'annulation de la garantie constructeur.

ESPAÑOL

IMPORTANTE
Conservar estas instrucciones. Debe seguir escrupulosamente las instrucciones de uso durante la instalación y el uso.

ADVERTENCIAS
El aparato NO DEBE ser manipulado de ningún modo; las únicas operaciones admitidas son las que se indican en las instrucciones de uso.
NOTA: UTILICE SÓLO FUENTES DE ALIMENTACIÓN DE CLASE 2 (para USA y CANADÁ).
Para garantizar el correcto funcionamiento y el mejor rendimiento de los Productos, recomendamos utilizar las fuentes de alimentación proporcionadas por L&S. Si se utilizan fuentes de alimentación diferentes, se invita al Cliente a informar a su representante de ventas de L&S para obtener la confirmación de su compatibilidad y adecuación con los Productos.
L&S no se responsabiliza de los posibles daños a personas, animales o cosas provocados por operaciones realizadas de manera no conforme a las normas vigentes sobre la conexión eléctrica.
Utilice únicamente fuentes de alimentación con garantía SELV (ref. norma EN 61347-2-13).

Recogida de equipo eléctrico y electrónico. Este símbolo indica que este producto no debe tratarse como basura doméstica. Debe llevarse al punto de recogida pertinente para el reciclaje de aparatos eléctricos y electrónicos, lo que ayudará en la conservación de recursos naturales.

MANTENIMIENTO
El cable flexible externo de este equipo no puede ser sustituido; si el cable está dañado, el equipo debe ser destruido. La fuente de luz contenida en este equipo sólo puede ser sustituida por el fabricante o por su agente de servicio o por personal similarmente cualificado.
El incumplimiento de las instrucciones puede dar lugar a daños en el aparato, incendios u otros peligros y supone la anulación de la garantía del fabricante.

PORTUGUÊS

IMPORTANTE
Guarde estas instruções. As instruções devem ser seguidas escrupulosamente durante a instalação e o uso.

ADVERTÊNCIAS
O aparelho NÃO DEVE ser adulterado de forma alguma, as únicas operações permitidas são aquelas indicadas nas instruções de uso.
NOTA: UTILIZE APENAS FONTES DE ALIMENTAÇÃO DA CLASSE 2 (para EUA e CANADÁ).
A fim de garantir o funcionamento correto, bem como o melhor desempenho dos Produtos, recomenda-se a utilização das fontes de alimentação fornecidas pela L&S. Se forem utilizadas fontes de alimentação diferentes, o Cliente é convidado a notificar o seu representante de vendas de L&S, a fim de obter confirmação de sua compatibilidade e adequação com os Produtos.
L&S não é responsável por quaisquer danos a pessoas, animais de estimação e bens causados por operações realizadas de forma que não cumpram os regulamentos em vigor sobre a conexão elétrica.
Use apenas fontes de alimentação garantidas pela SELV (ref. Norma EN 61347-2-13).

Eliminação de equipamentos elétricos e eletrónicos. Os produtos marcados com este símbolo não devem ser eliminados com o lixo doméstico normal. Em vez disso, devem ser levados para os pontos de recolha adequados para a reciclagem de equipamentos elétricos e eletrónicos, a fim de proteger os recursos naturais.

MANUTENÇÃO
O cabo flexível externo deste aparelho não pode ser substituído; se o cabo estiver danificado, o aparelho deve ser destruído. A fonte luminosa contida neste aparelho deve ser substituída apenas pelo fabricante ou pelo seu serviço de assistência ou por pessoal qualificado.
O não cumprimento das instruções pode resultar em danos ao aparelho, incêndio ou outros riscos, resultando na perda da garantia do fabricante.

NEDERLANDS

BELANGRIJK
Bewaar deze instructies. De instructies moeten zorgvuldig opgevolgd worden tijdens de installatie en het gebruik.

WAARSCHUWINGEN
Het apparaat DIENT GEENSZINS te worden gewijzigd. De enige handelingen die toegelaten zijn zijn aangeduid in de gebruiksaanwijzingen.
OPMERKING: GEBRUIK UITSLUITEND VOEDINGEN VAN KLASSE 2 (Voor VS en CANADA).
Om borg te staan voor de correcte werking en de beste prestaties van de Producten, raadt men aan de voedingen geleverd door L&S te gebruiken). Indien andere voedingen gebruikt worden, wordt de Klant gevraagd dit mee te delen aan zijn commercieel agent L&S, teneinde bevestiging te rijgen van de compatibiliteit en conformiteit ervan met de Producten.
L&S kan niet aansprakelijk gesteld worden voor schade aan personen, huisdieren en voorwerpen veroorzaakt door handelingen die niet conform de normen zijn die de elektrische aansluitingen regelen.
Gebruik uitsluitend voedingen met garantie SELV (ref. Norm EN 61347-2-13).

Afdanking van de elektrische en elektronische apparatuur. De producten aangegeven met dit symbool mogen niet samen met het gewoon huishoudelijk afval weggegooid worden. Ze moeten naar een speciaal verzamelpunt voor elektrisch en elektronisch afval gebracht worden om het milieu te beschermen.

ONDERHOUD
De soepele externe kabel van dit apparaat kan niet vervangen worden; als de kabel beschadigd is moet het apparaat vervangen worden. De lichtbron in dit apparaat moet enkel door de fabrikant of zijn assistentiedienst of gekwalificeerd personeel vervangen worden.
Indien de instructies niet in acht genomen worden kan het apparaat beschadigd worden, kan zich brand of ander gevaar voordoen met als gevolg het vervallen van de garantie van de producent.

POLSKI

WAŻNE
Należy zachować te instrukcje na przyszłość. Podczas instalacji i użytkowania należy ściśle przestrzegać instrukcji.

OSTRZEŻENIA
NIE WOLNO naruszać urządzenia w jakikolwiek sposób, jedyne dozwolone operacje to te, które zostały wskazane w instrukcji użytkowania.
UWAGA: STOSOWAĆ WYŁĄCZNIE ZASILACZE KLASY 2 (Dotyczy USA i Kanady).
Dla zapewnienia poprawnego działania oraz jak najlepszej wydajności produktów zaleca się stosowanie zasilaczy dostarczanych przez firmę L&S. W przypadku zastosowania innego zasilacza Klient jest proszony o powiadomienie o tym swojego przedstawiciela handlowego L&S w celu uzyskania potwierdzenia kompatybilności i przydatności urządzenia z naszymi Produktami.
L&S nie ponosi odpowiedzialności za szkody wyrządzone na rzecz osób, zwierząt i mienia spowodowane czynnościami przeprowadzonymi w sposób niezgodny z obowiązującymi przepisami dotyczącymi połączeń elektrycznych.
Używać tylko zasilaczy z oznaczeniem SELV. (Patrz norma EN 61347-2-13).

Utylizacja sprzętu elektrycznego i elektronicznego. Produkty oznaczone tym symbolem nie mogą być wyrzucane wraz ze zwykłymi odpadami komunalnymi. Należy je przekazać do odpowiednich punktów recyklingu sprzętu elektrycznego i elektronicznego w celu ochrony zasobów naturalnych.

KONSERWACJA
Zewnętrznego przewodu elastycznego tego urządzenia nie można wymienić; jeśli kabel uległ uszkodzeniu, urządzenie musi zostać zniszczone. Źródło światła dostępne w urządzeniu może być wymieniane wyłącznie przez producenta lub jego serwis posprzedażny, lub przez odpowiednio wykwalifikowany personel.
Nieprzestrzeganie instrukcji może spowodować uszkodzenie urządzenia, pożar lub inne zagrożenia skutkujące utratą gwarancji udzielonej przez producenta.

ČEŠTINA

DŮLEŽITÉ
Uschovejte tyto pokyny. Při instalaci a používání je nutno přísně dodržovat pokyny.

VAROVÁNÍ
Se zařízením NESMÍ být žádným způsobem manipulováno, jediné povolené operace jsou ty, které jsou uvedeny v návodu k použití.
POZNÁMKA: POUŽÍVEJTE POUZE NAPÁJECÍ ZDROJE TŘÍDY 2 (pro USA a KANADU).
Pro zajištění správného provozu a nejlepšího výkonu produktů se doporučuje používat napájecí zdroje dodávané společností L&S. Pokud se používají jiné zdroje napájení, je zákazník vyzván, aby informoval svého obchodního zástupce L&S, aby získal potvrzení jejich kompatibility a vhodnosti pro produkty.
Společnost L & S neodpovídá za žádné škody na zdraví osob, domácích zvířatech a na majetku způsobené operacemi prováděnými způsobem, který není v souladu s platnými předpisy o elektrických přípojeních.
Používejte pouze zaručené napájecí zdroje SELV (viz norma EN 61347-2-13).

Likvidace elektrických a elektronických zařízení. Výrobky označené tímto symbolem nesmí být likvidovány spolu s běžným domácím odpadem. Místo toho musí být z důvodu ochrany přírodních zdrojů odvezeny do příslušných sběrných míst pro recyklaci elektrických a elektronických zařízení.

ÚDRŽBA
Vnější ohebný kabel tohoto spotřebiče nelze vyměnit; pokud je kabel poškozen, musí být spotřebič zničen. Světelný zdroj obsažený v tomto svítidle smí vyměňovat pouze výrobce nebo jeho asistenční služba nebo stejně kvalifikovaný personál.
Nedodržení pokynů může mít za následek poškození spotřebiče, požár nebo jiná nebezpečí, což má za následek neplatnost záruky výrobce.

SLOVENČINA

DÔLEŽITÉ
Tieto pokyny si bezpečne uchovajte. Počas inštalácie a používania je nutné tieto pokyny presne dodržiavať.

VAROVANIA
Zariadenie NESMIE byť žiadnym spôsobom upravované, povolené sú jedine operácie uvedené v príručke používateľa.
POZNÁMKA: POUŽÍVAJTE VÝLUČNE ZDROJE NAPÄTIA TRIEDY 2 (pre USA a KANADU).
S cieľom zaručiť správne fungovanie, ako aj najlepší výkon Výrobkov sa odporúča používať zdroje napätia dodávané spoločnosťou L&S. V prípade, že budú používané iné zdroje napätia, klient o tom musí informovať vlastného obchodného referenta spoločnosti L&S, aby bolo možné potvrdiť ich zhodu a kompatibilitu s výrobkami.
Spoločnosť L&S odmieta akúkoľvek zodpovednosť za prípadné zranenia osôb, domácich zvierat a škody, ktoré by mohli vzniknúť na veciach, zapríčinené operáciami vykonávanými spôsobom, ktorý nie je v súlade s normami platnými pre elektrické pripojenie.
Používajte výlučne zdroje napätia vyrobené pre bezpečnostné extra nízke napätie (SELV) (ref. norma EN 61347-2-13).

Zošrotovanie elektrických a elektronických zariadení. Výrobky označené týmto symbolom nesmú byť zlikvidované spolu s normálnym komunálnym odpadom. Naopak, musia byť odovzdané na zberných miestach určených na recykláciu elektrických a elektronických zariadení za účelom šetrenia prírodných zdrojov.

ÚDRŽBA
Externý ohybný kábel tohto zariadenia nemôže byť vymenený; ak je kábel poškodený, zariadenie musí byť zošrotované. Svetelný zdroj, ktorý sa nachádza v zariadení môže byť nahradený iba výrobcom alebo jeho servisným strediskom či rovnako kvalifikovanými pracovníkmi.
V prípade nedodržania pokynov môže byť výrobok poškodený, môže vzniknúť požiar alebo iné nebezpečenstvo, čo spôsobí stratu záruky poskytnutej výrobcom.

MAGYAR

FONTOS
Őrizze meg ezeket az utasításokat. Az utasításokat szigorúan be kell tartani a telepítés és a használat során.

FIGYELMEZTETÉSEK
A készüléket NEM szabad rongálni, csak a használati utasításban megadott műveletek engedélyezettek.
MEGJEGYZÉS: KIZÁRÓLAG 2. OSZTÁLYÚ ADAGOLÓ EGYSÉGEKET HASZNÁLJON (USA és KANADA esetében).
A megfelelő működés és a termékek legjobb teljesítményének biztosítása érdekében ajánlott az L&S által szállított adagoló egységeket használni. Különböző adagolóegységek használata esetén, kérjük, hogy az Ügyfél értesítse az L&S értékesítési képviselőjét annak megerősítése érdekében, hogy használhatóságuk és alkalmassága megfelel a termékekkel.
Az L&S nem felel az embereknek, háziállatoknak és tárgyaknak okozott károkért, amelyeket olyan műveletek okoztak, amelyek nem felelnek meg az elektromos csatlakozásokra vonatkozó jelenlegi előírásoknak.
Csak SELV által garantált adagoló egységeket használjon (lásd az EN 61347-2-13 szabványt).

Elektromos és elektronikus berendezések ártalmatlanítása. A szimbólummal jelölt termékeket nem szabad a szokásos háztartási hulladékkal együtt megsemmisíteni. Ehelyett az elektromos és elektronikus berendezések újrahasznosításának megfelelő gyűjtőhelyekre kell vinni őket a természeti erőforrások védelme érdekében.

KARBANTARTÁS
A készülék külső hajlékony kábele nem cserélhető ki; ha a kábel megsérült, a készüléket meg kell semmisíteni. Az ebben a lámpatestben található fényforrást csak a gyártó vagy az értékesítés utáni szerviz, vagy megfelelően képzett személyzet cserélheti ki.
Az utasítások be nem tartása a készülék károsodásához, tűzhöz vagy más veszélyekhez vezethet, ami a gyártói garancia elvesztését eredményezheti.

SLOVENŠČINA

POMEMBNO
Ta navodila shranite. Navodila je treba med nameščanjem in uporabo strogo upoštevati.

OPOZORILA
Aparata nihče NE SME na noben način nedovoljeno spreminjati, dovoljene so samo operacije, ki so navedene v navodilih za uporabo.
OPOMBA: UPORABLJAJTE IZKLJUČNO NAPAJALNIKE RAZREDA 2 (za ZDA in KANADO).
Za zagotovitev pravilnega delovanja in boljše zmogljivosti izdelkov priporočamo uporabo napajalnikov proizvajalca L&S. Če uporabljate drugačne napajalnike, vas prosimo, da o tem obvestite svojega komercialista v L&S, da bo potrdil združljivost in ustreznost teh napajalnikov z izdelki.
L&S ne odgovarja za morebitne poškodbe oseb, domačih živali in stvari, ki bi bile posledica izvedenih dejanj, ki niso v skladu z veljavnimi predpisi o električnih priključkih.
Uporabljajte izključno napajalnike, za katere jamči SELV.(ref. standard EN 61347-2-13).

Odlaganje in odstranjevanje električnih in elektronskih aparatov. Izdelkov, označenih s tem simbolom, ne smemo odlagati skupaj z drugimi običajnimi gospodinjskimi odpadki. Odložiti jih je treba v zbirne centre za recikliranje električnih in elektronskih aparatov z namenom varovanja naših naravnih virov.

VZDRŽEVANJE
Zunanjega gibljivega kabla tega aparata ni mogoče zamenjati; če je kabel poškodovan, je treba aparat uničiti. Svetlobni vir v tem aparatu lahko zamenjajo samo proizvajalec ali njegov servis oziroma ustrezno kvalificirane osebe.
Če ne upoštevate navodil, lahko posledično na aparatu nastane škoda, lahko pride do požara ali drugih nevarnosti, hkrati pa preneha veljavnost garancije.

HRVATSKI

VAŽNO
Pohranite ove upute. Za vrijeme instaliranja i uporabe strogo se morate pridržavati ovih uputa.

UPOZORENJE
Aparat NE SMIJETE ni na koji način nepropisno dirati, dopuštene su samo one radnje koje su navedene u uputama za uporabu.
NAPOMENA: KORISTITI ISKLJUČIVO UREĐAJE ZA NAPAJANJE RAZREDA 2 (za SAD i KANADU).
U cilju da se zajamči ispravni rad kao i najbolje performanse proizvoda, preporuča se da koristite uređaje za napajanje koje isporučuje tvrtka L&S. U slučaju korištenja drugačijih uređaja za napajanje, pozivamo kljenta da o tome obavijesti vlastitog trgovačkog referenta L&S koji će mu reći jesu li ti uređaji za napajanje prikladni i kompatibilni sa proizvodima.
Tvrtka L&S neće biti odgovorna za eventualnu štetu koja se nanese osobama, domaćim životinjama i predmetima zbog radnji koje se ne izvedu sukladno važećim propisima o električnom spajanju.
Koristiti isključivo uređaje za napajanje koji su razvrstani kao SELV.(ref. standard EN 61347-2-13).

Zbrinjavanje električnih i elektroničkih aparata. Proizvode obilježene ovom oznakom ne treba zbrinuti zajedno s običnim kućanskim otpadom. Iste treba ponijeti u odgovarajuće centre za skupljanje i recikliranje električnih i elektroničkih aparata u cilju zaštite prirodnih resursa.

ODRŽAVANJE
Savitljivi vanjski kabel ovog aparata ne može se zamijeniti; ako je kabel oštećen, potrebno je uništiti aparat. Izvor svjetlosti koji je sadržan u ovom aparatu mora zamijeniti isključivo proizvođač ili proizvođačeva služba za pomoć ili kvalificirano osoblje.
Ako se ne pridržavate ovih uputa, aparat se može oštetiti i može izbiti požar ili nastati druge opasnosti, što će dovest do prekida jamstva koje je dao proizvođač.

ROMÂNĂ

IMPORTANT
Păstrați aceste instrucțiuni. Instrucțiunile trebuie urmate cu strictețe în timpul instalării și utilizării.

AVERTISMENTE
Aparatul NU TREBUIE modificat în niciun fel, singurele operațiuni permise sunt cele indicate în instrucțiunile de utilizare.
NOTĂ: UTILIZAȚI NUMAI SURSE DE ALIMENTARE DIN CLASA 2 (pentru SUA și CANADA).
Pentru a asigura funcționarea corectă, precum și cea mai bună performanță a produselor, se recomandă utilizarea surselor de alimentare furnizate de L&S. În cazul în care se utilizează surse de alimentare diferite, Clientul este invitat să notifice reprezentantul său de vânzări L&S, pentru a obține confirmarea compatibilității și adecvării acestora cu Produsele.
L&S nu este utilizat pentru pagubele provocate persoane, animale de companie și bunuri prin operațiuni legate de un mod care nu respectă reglementările în vigoare cu privire la conexiunea electrică.
Utilizați numai surse de alimentare garantate SELV (a se vedea standardul EN 61347-2-13).

Eliminarea echipamentelor electrice și electronice. Produsele marcate cu acest simbol nu trebuie aruncate împreună cu deșeurile menajere normale. În schimb, acestea trebuie duse la punctele de colectare corespunzătoare pentru reciclarea echipamentelor electrice și electronice, în vederea protejării resurselor naturale.

ÎNTREȚINERE
Cablul extern flexibil al acestui aparat nu poate fi înlocuit; în cazul în care cablul este deteriorat, aparatul trebuie distrus. Sursa de lumină conținută în acest aparat trebuie înlocuită numai de producător sau de departamentul său de service sau de personal calificat în mod similar.
În caz de nerespectare a instrucțiunilor, pot apărea deteriorări ale aparatului, incendii sau alte pericole, cu pierderea garanției producătorului.

БЪЛГАРСКИ

ВАЖНО
Запазете тези инструкции. Инструкциите трябва да се спазват стриктно по време на инсталирането и използването.

ПРЕДУПРЕЖДЕНИЯ
Уредът НЕ ТРЯБВА да бъде подправян по никакъв начин; единствените разрешени операции са тези, които са посочените в инструкциите за употреба.
БЕЛЕЖКА: ИЗПОЛЗВАЙТЕ САМО ЗАХРАНВАЩИ УСТРОЙСТВА КЛАС 2 (за САЩ И КАНАДА).
С цел да се осигури правилно функциониране, както и най-добра производителност на продуктите, се препоръчва да се използват захранващи устройства, доставени от L&S. Ако се използват различни захранващи устройства, Клиентът е поканен да уведоми своя търговски референт на L&S, за да получи потвърждение за тяхната годност и съвместимост с продуктите.
L&S не носи отговорност за евентуални щети, причинени на хора, домашни животни и имущество, предизвикани от операции, извършени по начин, който не отговаря на действащите разпоредби за електрическо свързване.
Използвайте само захранващи устройства, гарантирани от SELV (вижте за справка стандарт EN 61347-2-13).

Изхвърляне на електрическо и електронно оборудване. Продуктите, маркирани с този символ, не трябва да се изхвърлят заедно с обикновените битови отпадъци. Вместо това, те трябва да бъдат предадени в съответните събирателни пунктове за рециклиране на електрическо и електронно оборудване, с цел да се защитят природните ресурси.

ПОДДРЪЖКА
Външният гъвкав кабел на този уред не може да бъде заменян; ако кабелът е повреден, уредът трябва да се унищожи. Светлинният източник, съдържащ се в този уред, трябва да бъде заменен само от производителя или негов сервизен център, или от подобно квалифициран персонал.
Неспазването на инструкциите може да доведе до повреда на уреда, пожар или други опасности, в резултат на което гаранцията на производителя е невалидна.

РУССКИЙ

ВНИМАНИЕ!
Сохраните эти инструкции. Эти инструкции должны строго соблюдаться при

монтаже и эксплуатации.

ПРЕДУПРЕЖДЕНИЯ
ЗАПРЕЩАЕТСЯ вскрывать устройство. Единственные разрешенные операции - операции, указанные в инструкциях по эксплуатации.
ПРИМЕЧАНИЕ: ИСПОЛЬЗОВАТЬ ИСКЛЮЧИТЕЛЬНО БЛОКИ ПИТАНИЯ КЛАССА 2 (для США и КАНАДЫ).
Для обеспечения правильной работы, а также оптимальных рабочих параметров изделий рекомендуется использовать блоки питания, поставленные L&S. При использовании других блоков питания рекомендуем Клиенту сообщить об этом своему коммерческому референту L&S для проверки их совместимости и пригодности к использованию с данными изделиями.
L&S не несет ответственности за ущерб, причиненный людям, домашним животным и материальным ценностям в результате операций, выполненных с нарушением действующих норм по электрическому подключению.
Использовать исключительно блоки питания гарантированного безопасного низкого напряжения SELV. (см. стандарт EN 61347-2-13).

Утилизация электрического и электронного оборудования. Изделия, отмеченные этим символом, не должны утилизироваться вместе с обычными бытовыми отходами. Для охраны природных ресурсов их необходимо отвезти в специальные пункты сбора для переработки электрического и электронного оборудования.

ТЕХОБСЛУЖИВАНИЕ
Гибкий кабель за пределами этого устройства замене не подлежит; если кабель поврежден, устройство должно уничтожаться. Содержащийся в этом устройстве источник света должен заменяться только фирмой-изготовителем или ее сервисной службой или высококвалифицированным персоналом.
При несоблюдении инструкций может быть нанесен ущерб оборудованию, возникнуть пожар и другие опасные ситуации с соответствующим снятием устройства с гарантии производителя.

ΕΛΛΗΝΙΚΑ

ΣΗΜΑΝΤΙΚΟ
Φυλάξτε τις παρούσες οδηγίες. Κατά την εγκατάσταση και τη χρήση οι οδηγίες πρέπει να τηρούνται σχολαστικά.

ΠΡΟΕΙΔΟΠΟΙΗΣΕΙΣ
Η συσκευή ΔΕΝ ΠΡΕΠΕΙ να παραβιάζεται κατά κανέναν τρόπο. Οι μόνες επιτρεπτές επεμβάσεις είναι εκείνες που προβλέπονται στις οδηγίες χρήσης.
ΣΗΜΕΙΩΣΗ ΧΡΗΣΙΜΟΠΟΙΕΙΤΕ ΜΟΝΟ ΤΡΟΦΟΔΟΤΙΚΑ ΚΑΤΗΓΟΡΙΑΣ 2 (για ΗΠΑ και ΚΑΝΑΔΑ).
Για να διασφαλίζονται η σωστή λειτουργία και οι υψηλότερες επιδόσεις των Προϊόντων, συνιστάται η χρήση των τροφοδοτικών που διαθέτει η L&S. Σε περίπτωση χρήσης διαφορετικών τροφοδοτικών, ο Πελάτης οφείλει να ενημερώσει τον εμπορικό αντιπρόσωπο της L&S, προκειμένου να επιβεβαιώσει τη συμβατότητα και την καταλληλότητά τους με τα Προϊόντα.
ΘΗ L&S δεν φέρει καμία ευθύνη για ενδεχόμενους τραυματισμούς σε ανθρώπους ή ζώα και ζημιές σε αντικείμενα από ενέργειες που εκτελούνται χωρίς να τηρούνται οι ισχύοντες κανονισμοί ηλεκτρικής σύνδεσης.
Χρησιμοποιείτε μόνο εγγυημένα τροφοδοτικά SELV. (βλ. πρότυπο EN 61347-2-13).

Ανακύκλωση ηλεκτρικού και ηλεκτρονικού εξοπλισμού. Τα προϊόντα που φέρουν αυτό το σύμβολο δεν πρέπει να απορρίπτονται με τα κοινά οικιακά απόβλητα. Αντιθέτως, πρέπει να παραδίδονται στα ειδικά σημεία συλλογής για ανακύκλωση του ηλεκτρικού και ηλεκτρονικού εξοπλισμού, με σκοπό την προστασία των φυσικών πόρων.

ΣΥΝΤΗΡΗΣΗ
Το εύκαμπτο εξωτερικό καλώδιο της συσκευής αυτής δεν μπορεί να αντικατασταθεί. Σε περίπτωση φθοράς του καλωδίου, η συσκευή πρέπει να καταστραφεί. Η φωτεινή πηγή που περιέχει το φωτιστικό πρέπει να αντικαθίσταται μόνο από τον κατασκευαστή, από το Ζέρβις του ή από εξίσου εξειδικευμένο προσωπικό.
Σε περίπτωση μη τήρησης των οδηγιών, μπορούν να προκληθούν βλάβες στη συσκευή, πυρκαγιά ή άλλοι κίνδυνοι, με συνεπακόλουθη ακύρωση της εγγύησης του κατασκευαστή.

EESTI

OLULINE TEAVE
Hoidke käesolevad juhised alles. Juhiseid tuleb paigaldamisel ja kasutamisel täpselt järgida.

HOIATUSED
Seadet EI TOHI muuta mitte mingil viisil. Ainukesed seadmega lubatud tegevused on esitatud kasutusjuhendis.
TÄHELEPANU! KASUTADA AINULT KLASSI 2 TOITEALLIKAID (USA ja KANADA puhul).
Toodete korrektse toimimise ja parima soorituse huvides soovitame kasutada L&S poolt pakutud toiteallikaid. Enne teiste toiteallikate kasutamist soovitame kliendil eelnevalt konsulteerida L&S esindajaga toiteallika sobivuse kontrollimiseks.
L&S ei vastuta inimestele, koduloomadele ja esemetele tekitatud kahju eest, mis on tekkinud elektriühenduste teostamisele kehtivate nõuete eiramise tulemusena.
Kasutada ainult SELV garantiiga toiteallikaid (standard EN 61347-2-13).

Elektri- ja elektroonikaseadmete kõrvaldamine. Selle sümboliga märgistatud tooteid ei tohi visata olmeprügi hulka. Loodusvarade kaitsmiseks tuleb need viia vastavatesse elektri- ja elektroonikaseadmete kõrvaldamiseks mõeldud kogumiskohtadesse ringlussevõtuks.

HOOLDUS
Toote väljaspoolset elastset kaablit ei saa asendada; kui kaabel on kahjustatud tuleb toode hävitada. Tootes olevat valgusallikat võib asendada vaid tootja või tootja hooldusteenuse pakkuja või vastava väljaõppega töötaja.
Kasutamisjuhiste eiramine võib põhjustada toote kahjustuse, tulekahju või muu ohtliku olukorra ja selle tulemusena kaotab tootja garantii kehtivuse.

LATVIEŠU

SVARĪGA INFORMĀCIJA
Glabājiet šos norādījumus drošā vietā. Uzstādīšanas un lietošanas laikā rūpīgi jāievēro norādījumi.

BRĪDINĀJUMS
Ierīci NEDRĪKOT nekādā veidā sabojāt, atļautas tikai darbības, kas norādītas norādījumos.
PIEZĪME: IZMANTOJIET TIKAI 2. KLASES BAROŠANAS AVOTUS (ASV un KANĀDA).
Lai garantētu mūsu produktu pareizu darbību un labāko veiktspēju, iesakām izmantot "L&S" nodrošinātās strāvas padeves iekārtas. Ja tiek izmantoti dažādas strāvas padeves iekārtas, lūdzu, informējiet savu "L&S" tirdzniecības pārstāvi, lai pārbaudītu to saderību un piemērotību mūsu produktiem.
"L&S" neuzņemas atbildību par cilvēkiem, mājdzīvniekiem un īpašumam nodarīto kaitējumu, ko izriet no darbībām, kas veiktas tādā veidā, kas neatbilst pašreizējiem elektroinstalācijas standartiem.
Izmantojiet tikai SELV nodrošinātas strāvas padeves iekārtas (atsauce Standarts ES 61347-2-13).

Elektrisko un elektronisko iekārtu iznīcināšana. Ar šo simbolu marķētos izstrādājumus nedrīkst izmest kopā ar parastajiem sadzīves atkritumiem. Tā vietā, lai aizsargātu vidi, tie jānogādā piemērotos elektrisko un elektronisko iekārtu otrreizējās pārstrādes vietās.

APKOPE
Šī gaismekļa ārējo elastīgo kabeli nevar nomainīt. Ja kabelis ir bojāts, gaismeklis ir jāizņēmēna. Šajā ierīcē esošo gaismas avotu drīkst nomainīt tikai ražotājs, tā servisa nodaļa vai līdzīgi kvalificēts personāls.
Norādījumu neievērošanas rezultātā var rasties ierīces bojājumi, ugunsgrēks vai citi apdraudējumi, un tas anulēs ražotāja garantiju.

LIETUVIŲ

SVARBU
Saugokite šias instrukcijas. Instrukcijų privaloma kruopščiai laikytis montuojant ir naudojant.

ĮSPĖJIMAI
Prietaisas NETURI būti niekaip modifikuojamas. Vieninteliai leidžiami veiksmai yra nurodyti naudojimo instrukcijose.
PASTABA: NAUDOKITE IŠSKIRTINAI TIK 2 KLASĖS MAITINIMO BLOKUS (JAV ir KANADA).
Kad būtų garantuotas gaminių tinkamas veikimas ir geriausios eksploatacinės savybės, rekomenduojama naudoti „L&S" tiekiamus maitinimo blokus. Jei bus naudojami kitokie maitinimo blokai, klientas raginamas pranešti savo „L&S" prekybos atstovui, kad gautų patvirtinimą apie suderinamumą ir tinkamumą naudoti su gaminiais.
„L&S" neatsako už žalą asmenims, naminiams gyvūnams ir daiktams, padarytą veiksmus atliekant ne pagal taikomus elektros prijungimo standartus.
Naudokite tik maitinimo blokus, kuriems garantuojama saugi ypač žema įtampa (žr. standartą EN 61347-2-13).

Elektros ir elektroninės įrangos šalinimas. Šiuo simboliu pažymėti produktai neturi būti šalinami kartu su įprastomis buitinėmis atliekomis. Jie turi būti nunešti į specialius surinkimo punktus elektros ir elektroninės įrangos perdirbimui, kad būtų apsaugoti gamtiniai ištekliai.

PRIEŽIŪRA
Šio prietaiso lankstaus išorinio laido negalima pakeisti; jei laidas pažeistas, prietaisą reikia sunaikinti. Šiame prietaise esantis šviesos šaltinis turi būti pakeistas tik gamintojo, jo pagalbos tarnybos arba lygiavertės kvalifikacijos personalo.
Jei nebus laikomasi instrukcijų, gali būti padaryta žala prietaisui, gali kilti gaisras arba kiti pavojai, todėl bus panaikinta gamintojo garantija.

DANSK

VIGTIGT
Opbevar disse instruktioner et sikkert sted. Instruktionerne skal følges nøje under installation og brug.

ADVARSEL
Der MÅ IKKE manipuleres med apparatet. Den eneste tilladte handling er dem, der er angivet i instruktionerne.
BEMÆRK: BRUG KUN KLASSE 2 STRØMFORSYNINGER (for USA og CANADA).
For at garantere, at vores produkter fungerer korrekt og bedst muligt, anbefaler vi at bruge de strømforsyningsenheder, der leveres af L&S. Hvis der bruges forskellige strømforsyningsenheder, bedes du informere din L&S salgsrepræsentant for at kontrollere deres kompatibilitet og egnethed med vores produkter.
L&S kan ikke holdes ansvarlig for skader på mennesker, kæledyr eller ejendom forårsaget af drift, der udføres på en måde, der ikke overholder gældende elektriske forbindelsesstandarder.
Brug kun SELV-garanterede strømforsyningsenheder (ref. Standard EN 61347-2-13).

Bortskaffelse af elektrisk og elektronisk udstyr. Produkter, der er markeret med dette symbol, må ikke bortskaffes sammen med normalt husholdningsaffald. I stedet skal de bringes til passende genbrugspunkter for elektrisk og elektronisk udstyr for at beskytte miljøet.

VEDLIGEHOLDELSE
Det eksterne fleksible kabel til dette lysarmatur kan ikke udskiftes. hvis kablet er beskadiget, skal lysarmaturet bortskaffes. Lyskilden i dette apparat må kun udskiftes af producenten, dets serviceafdeling eller af tilsvarende kvalificeret personale.
Manglende overholdelse af instruktionerne kan resultere i beskadigelse af enheden, brand eller andre farer og annullerer producentens garanti.

NORSK

VIKTIG
Lagre disse instruksjonene på et trygt sted. Instruksjonene må følges nøye under installasjon og bruk.

ADVARSEL
Apparatet MÅ IKKE behandles på noen andre måte, bare de handlingene som er spesifisert i bruksanvisningen er tillatt.
MERK: BRUK KUN KLASSE 2 STRØMFORSYNINGER (for USA og KANADA).
For å garantere at våre produkter fungerer som de skal og gir den beste ytelsen, anbefaler vi at du bruker strømforsyningsenhetene som tilbys av den L&S. Hvis det brukes forskjellige strømforsyninger, informer din L&S salgsrepresentant for å få bekreftelse på kompatibilitet og egnethet med produktene.
L&S skal ikke holdes ansvarlig for skader på mennesker, kjæledyr og ting forårsaket av operasjoner utført på måte som ikke er i samsvar med gjeldende forskrifter om elektriske tilkoblinger.
Bruk kun SELV garanterte strømforsyningsenheter (ref. Standard EN 61347-2-13).

Avhending av elektrisk og elektronisk utstyr. Produkter som er merket med dette symbolet, må ikke kastes sammen med vanlig husholdningsavfall. I stedet må de føres til de passende gjenvinningspunkter for elektrisk og elektronisk utstyr for å beskytte naturressursene.

VEDLIKEHOLD
Den eksterne fleksible kabelen til denne lysarmaturen kan ikke byttes ut; hvis kabelen er skadet, må lysarmaturen kastes. Lyskilden i dette apparatet må kun skiftes ut av produsenten, serviceavdelingen eller av tilsvarende kvalifisert personell.
Manglende overholdelse av instruksjonene kan føre til skade på apparatet, brann eller andre farer, og vil ugyldiggjøre produsentens garanti.

SVENSKA

VIKTIGT
Förvara dessa instruktioner. Instruktionerna ska noga följas under installation och användning.

VARNINGAR
Apparaten FÅR INTE manipuleras på något sätt, de enda ingrepp som är tillåtna är de som anges i bruksanvisningen.
ANMÄRKNING: ANVÄND ENDAST FÖRSÖRJNINGSENHETER AV KLASS 2 (för USA och KANADA).
För att garantera produktens korrekta drift och bästa prestanda, rekommenderas det att använda de försörjningsenheter, som levererats av L&S. Om andra försörjningsenheter används, ombeds kunden meddela sin kommersiella referensperson L&S för att få bekräftelse om lämplighet och förenlighet av dessa med produkten.
L&S ansvarar inte för eventuella skador på personer, husdjur eller föremål, som orsakats av ingrepp som utförts på ett sätt som avviker från gällande föreskrifter om elektriska anslutningar.
Använd endast försörjningsenheter, som är garanterade SELV (ref. Standard EN 61347-2-13).

Bortskaffande av elektriska och elektroniska apparater. De produkter, utmärks av denna symbol, får inte bortskaffas tillsammans med normalt hushållsavfall. De måste i stället föras till särskilda uppsamlingspunkter för återvinning av elektriska och elektroniska apparater för att skydda de naturliga tillgångarna.

UNDERHÅLL
Apparatens yttre sladd får inte bytas; om sladden är skadad ska apparaten förstöras.
La sorgente luminosa contenuta in questo apparecchio deve essere sostituita solo dal costruttore o dal suo servizio di assistenza o da personale altrettanto qualificato.
Vid underhållenhet att följa instruktionerna kan det uppstå fel på produkten, eldsvåda eller andra faror, som medför att tillverkarens garanti förfaller.

SUOMI

TÄRKEÄÄ
Säilytä nämä ohjeet. Ohjeita on seurattava äärimmäisen tarkasti asennuksen ja käytön aikana.
VAROITUKSET
Laitetta EI SAA muokata millään tavoin; laitteelle saa suorittaa ainoastaan käyttöohjeissa ilmoitettuja toimenpiteitä.
HUOMIO: KÄYTÄ YKSINOMAAN LUOKAN 2 VIRTALÄHTEITÄ (YHDYSVALTOJA ja KANADAA varten).
Tuotteiden asianmukaisen toiminnan ja parhaan suorituskyvyn takaamiseksi suosittelemme käyttämään L&S:n toimittamia virtalähteitä. Mikäli käytetään muita virtalähteitä, suosittelemme, että asiakas ilmoittaa asiasta L&S-jälleenmyyjälle saadakseen vahvistuksen kyseisten virtalähteiden yhteensopivuudesta tuotteiden kanssa tapahtuvaa käyttöä varten.
L&S ei ole vastuussa mahdollisista henkilöille, kotieläimille tai esineille aiheutuneista vahingoista, jotka ovat johtuneet sähkökytkentöihin sovellettavien määräysten vastaisista toimenpiteistä.
Käytä yksinomaan taattuja SELV-virtalähteitä. (viitestandardi EN 61347-2-13).

Sähkölsten ja elektronisten laitteiden hävittäminen. Tällä symbolilla merkittyjä tuotteita ei saa hävittää tavallisten kotitalousjätteiden mukana. Sen sijaan ne on toimitettava asianomaisiin keräyspisteisiin sähkölsten ja elektronisten laiteiden kierrätystä varten luonnonvaroja suojaavalla tavalla.
HUOLTO
Tämän laitteen ulkopuolista taipuisaa johtoa ei ole mahdollista vaihtaa; jos johto vahingoittuu, laite on hävitettävä. Tämän laitteen sisältämän valonlähteen saa vaihtaa yksinomaan valmistaja tai tämän huoltoliike tai vastaavalla tavalla pätevä henkilö.
Jos ohjeita laiminlyödään, seurauksena saattaa olla laitteen vahingoittuminen, tulipalo tai muita vaaroja; laiminlyöminen myös johtaa takuun raukeamiseen.

日本語

重要
この説明書は今後も保管しておいてください。据付けおよび使用時には説明書の指示に忠実に従ってください。
警告
本器具には一切手を加えてはいけません。使用説明書に指示されていること以外の作業は一切行ってはいけません。
備考: クラス2の電源アダプターのみをお使いください。（米国およびカナダ向け）
適切に作動させ、かつ製品の性能を最大に発揮させるために、L&Sから納品された電源アダプターの使用が推奨されます。これ以外の電源アダプターを使用する場合は、お客様よりL&Sの営業担当者までその旨をお知らせいただき、使用する電源アダプターと製品との相性および適合性の確認を受けてください。
L&Sは、電気配線に対して、現行の法規に適合しないやり方で作業を行ったことによって発生した人やペットの損害や物損事故については責任を負いかねます。
SELV回路安全保証付き電源アダプターのみをお使いください（EN 61347-2-13規格を参照）。

電気・電子機器の廃棄について。このシンボルが表示されている製品は通常の家庭ごみとして廃棄してはいけません。そのような製品は、天然資源を保護するために、電気・電子機器をリサイクルするための廃棄物収集所へ持ち込んで処理してもらってください。

メンテナンス
本電気機器の外部フレキシブルケーブルは交換することができません。ケーブルにダメージがある場合は、電気機器全体を破壊しなければいけません。この電気機器の光源を交換しなければならない場合、その作業はメーカーまたはメーカー指定のアフターサービスまたは同等の有資格者のみが行わなければいけません。
本書の指示に従わなかった場合、電気機器にダメージが生じたり、火災その他の危険が発生する可能性があり、そのような場合にはメーカー保証が無効となります。

한국 어

중요
이 설명서를 보관하십시오. 설명서는 설치와 사용 동안에 신중하게 내용을 준수해야 합니다.

경고
절대로 기계를 개조하면 안됩니다. 사용 설명서에 나오는 작업들만 하십시오.
알림: 2등급의 전원 공급 장치만 사용하십시오. (미국과 캐나다).
올바른 작동과 제품의 최고의 성능을 보장하기 위해서, L&S가 공급하는 전원 공급 장치들을 사용하는 것이 좋습니다. 다른 전원 공급 장치들을 사용할 경우, 고객은 L&S 담당자에게 이 사실을 알릴 것을 권하며, 이는 제품과 전원 장치가 호환되고 적합한 제품인지 확인하기 위함입니다.
L&S는 전기 연결에 관한 현지 법규를 준수하지 않아 발생하는 인명, 애완동물 및 사물의 피해에 대해서 어떠한 책임도 지지 않습니다.
SELV. 보증 전원 장치만 사용하십시오 (참조 법규 EN 61347-2-13).

전기 및 전자 기계의 폐기. 이 기호가 표시된 제품들은 일반 가정용 폐기물과 같이 처리하면 안됩니다. 자연을 보호하기 위해서 전기 및 전자 장비들의 재활용을 위한 수거 장소에 버려야 합니다.

관리
이 기계의 외부 플렉시블 케이블은 교체할 수 없습니다. 케이블이 훼손될 경우 기계는 훼손됩니다. 이 기계의 등기구들은 제조사 또는 지원 서비스 또는 전문 기술자를 통해서만 교체해야 합니다.
설명서를 준수하지 않을 경우 기계에 고장, 화재 또는 기타 위험이 발생할 수 있으며 제조사의 보증이 철회됩니다.

العربية

هام
احتفظ بهذه الإرشادات. يجب اتباع هذه الإرشادات والالتزام بها تمامًا أثناء عمليات التثبيت والاستخدام.

تحذيرات
ينبغي عدم العبث بالجهاز أو بمكوناته بأي شكل من الأشكال، كما أن العمليات الوحيدة المقبول القيام بها هي فقط تلك المُشار إليها والمحددة في دليل إرشادات الاستخدام.
ملاحظة: استخدم فقط وحصريًا مزودات الطاقة من الفئة 2. (خاص بالولايات المتحدة الأمريكية وكندا)
يُنصح باستخدام مزودات الطاقة التي توفرها شركة L&S لضمان سلامة وحُسن التشغيل بالإضافة إلى ضمان الحصول على أفضل مستويات أداء تشغيلي لهذه المنتجات. وفي حالة استخدام مزودات طاقة من نوعية مختلفة عن تلك التي توفرها شركة L&S فإننا نرجو من العميل أن يتواصل مع المروجة التجارية الخاصة بشركة L&S وذلك للحصول أولًا على تأكيد فني بمدى مطابقة وسلامة هذه المزودات للاستخدام مع هذه المنتجات.
شركة L&S غير مسؤولة بأي شكل من الأشكال عن أية أضرار أو نفقات قد تصيب الأشخاص أو الحيوانات الأليفة الخاصة أو قد تلحق بالممتلكات عند إجراء أية عمليات أو حفوات توصيل كهربي بطريقة لا تتوافق مع القواعد المعمول بها في هذا الشأن.
استخدم فقط وحصريًا مزودات الطاقة التي بها دائرة حماية ضد الجهد شديد الانخفاض SELV (ارجع إلى القاعدة الأوروبية EN 61347-2-13).

التخلص من الأجهزة الكهربائية والإلكترونية. يُنبغي عدم التخلص من المنتجات الموضوع عليها هذا الرمز المميّز عبر إلقائها مع النفايات المنزلية العادية، بل يجب تسليمها عند التخلص منها إلى نقاط التجميع المختصة بإستلام وإعادة تدوير الأجهزة والمعدات الكهربائية والإلكترونية بهدف حماية البيئة والمحافظة على الموارد الطبيعية.

الصيانة
لا يمكن استبدال كابل توصيل التيار الكهربي المرن المزود به هذا الجهاز؛ وفي حالة تضرره أو تلفه فإنه يجب التخلص من الجهاز برمته يجب استبدال مصدر الإضاءة الموجود في هذا الجهاز فقط وحصريًا من قِبل الشركة المصنّعة أو خدمة الصيانة والدعم الفني التابعة لها أو من قِبل فنيين متخصصين ومعتمدين.
عند عدم التقيد أو الالتزام بهذه الإرشادات يمكن أن تلحق بالجهاز أضرار وتلفيات عديدة ويمكن أن تنشب حرائق وتقع أخطار أخرى مع ما يترتب على ذلك من سقوط تغطية الضمان الممنوح على المنتج من الشركة المنتِجة.

中文

警告
请妥善保存本说明书，同时在安装和使用过程中，请务必严格遵守说明书的条款。

警告
除了使用说明书中指明的操作外，不允许进行其他任何操作。
同时本产品绝对不允许以任何形式被篡改。
注意:仅使用CLASS 2的电源/驱动 (适用于美国和加拿大)。
为确保产品在最佳性能状态下的正确使用，我们建议您使用L&S提供的电源。
如果需要使用不同的电源，请您与L&S销售代表确认，以获得产品兼容性与适用性的信息，确保产品的正常与安全的使用。
如因不符合现行电气连接规定，而引起人员/宠物的伤害或财产损失，L&S将不承担任何责任。产品仅能使用安全特低电压 (SELV) 电源(参考EN 61347-2-13标准)。

电气和电子设备的处理
此符号表示，本产品不应被当作生活垃圾处理。它必须被带到适当的点，做电气和电子设备的收集回收，以保护自然资源。

产品维护
本产品的外部电缆是不能更换的，如果电缆损坏，产品将不能使用。本产品内含光源，只能由制造商或售后服务人员，或具有同等资历的专业人士进行更换。不遵守此条款，产品将不再享有保修权利，同时可能会导致设备损坏、火灾或者其他危险。

Questo prodotto contiene una sorgente luminosa di classe di efficienza energetica <">
This product contains an <"> energy efficiency class light source.
Dieses Produkt enthält eine Lichtquelle der Energieeffizienzklasse <">.
Ce produit contient une source lumineuse de classe d'efficacité énergétique <">.
Este producto contiene una fuente de luz de clase de eficiencia energética <">.
Este produto contém uma fonte luminosa de classe de eficiência energética <">.
Dit product bevat een lichtbron van energie-efficiëntieklasse <">.
Ten produkt zawiera źródło światła o klasie sprawności energetycznej <">.
Tento výrobek obsahuje světelný zdroj třídy energetické účinnosti <">.
Tento výrobok obsahuje svetelný zdroj energetickej triedy účinnosti <">.
Ez a termék <"> energiahatékonysági osztályú fényforrást tartalmaz.
Ta izdelek vsebuje vir svetlobe z razredom energijske učinkovitosti <">.
Ovaj proizvod sadrži izvor svjetlosti s razredom energetske učinkovitosti <">.
Acest produs conține o sursă de lumină din clasa de eficiență energetică <">.
Този продукт съдържа светлинен източник с клас на енергийна ефективност <">.
Данное изделие содержит источник света класса энергетической эффективности <">.
Το παρόν προϊόν περιέχει φωτεινή πηγή ενεργειακής απόδοσης <">.
Toode sisaldab energiatõhususe klassi <"> valgusallikat.
Šis produkts satur klases energoefektīvu gaismas avotu <">.
Šiame gaminyje yra <"> energijos efektyvumo klasės šviesos šaltinis.
Dette produkt indeholder en energieffektiv lyskilde i klassen <">.
Dette produktet inneholder en energieffektivitetsklasse <"> lyskilde.
Denna produkt innehåller en ljuskälla av energiklass <">.
Denna produkt innehåller en ljuskälla av energiklass <">.
Tämä tuote sisältää valonlähteen, jonka energiateholuokka on <">.
この製品には、エネルギー効率<">クラスの光源が使われています。
이 제품은 <"> 에너지 등급의 조명을 포함하지 않습니다.
على مصدر إضاءة فئة تصنيف كفاءة الطاقة الخاصة به هي <">.
本产品包含<">能效等级的光源

Smaltimento dell'imballaggio
Utilizzare il link per consultare il documento relativo al giusto conferimento dell'imballaggio.
Svuota e riduci il volume dell'imballaggio prima di conferirlo in raccolta.

Disposal of the packaging
Use the link to consult the document relating to the correct delivery of the packaging.
Empty and reduce the volume of the packaging before collecting it.

https://www.ls-light.com//Download/Doc/Recycling.pdf