Montageanweisung

Quality, Design and Innovation

home.liebherr.com/fridge-manuals

LIEBHERR

Inhalt

1 Allgemeine Sicherheitshinweise 2

2 Aufstellbedingungen 2
2.1 Raum 3
2.2 Gerät in die Küchenzeile integrieren 3
2.3 Aufstellen mehrerer Geräte 4
2.4 Elektrischer Anschluss 4

3 Aufstellmaße 4

4 Belüftungsanforderungen 4

5 Gerät transportieren 5

6 Gerät auspacken 5

7 Wandabstandshalter montieren 5

8 Gerät aufstellen 5

9 Gerät ausrichten 5

10 Nach dem Aufstellen 5

11 Verpackung entsorgen 6

12 Erläuterung verwendeter Symbole 6

13 **- Gefrierfachtür* 7**
13.1 Türanschlag umsetzen 7

14 Türanschlagwechsel 7
14.1 Schließdämpfer abnehmen 8
14.2 Tür abnehmen 8
14.3 Gefrierfachtür wechseln* 9
14.4 Obere Lagerteile umsetzen 9
14.5 Untere Lagerteile umsetzen 10
14.6 Griffe umsetzen* 11
14.7 Tür montieren 12
14.8 Tür ausrichten 12
14.9 Schließdämpfer montieren 12

15 Wasseranschluss* 13

16 Wasseranschluss anschließen* 13

17 Gerät anschließen 14

Der Hersteller arbeitet ständig an der Weiterentwicklung aller Typen und Modelle. Bitte haben Sie deshalb Verständnis dafür, dass wir uns Änderungen in Form, Ausstattung und Technik vorbehalten müssen.

Symbol	Erklärung
	Anleitung lesen Um alle Vorteile Ihres neuen Gerätes kennenzulernen, lesen Sie bitte die Hinweise in dieser Anweisung aufmerksam durch.
	Vollständige Anleitung im Internet Die ausführliche Anleitung finden Sie im Internet über den QR-Code auf der Vorderseite der Anleitung, unter **home.liebherr.com/fridge-manuals** oder über Eingabe der Servicenummer auf **home.liebherr.com/fridge-manuals**. Die Servicenummer finden Sie auf dem Typenschild *Fig.* (). 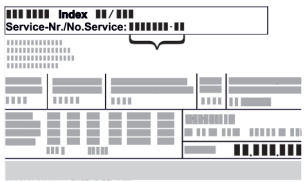 *Fig.* Beispielhafte Darstellung

Symbol	Erklärung
	Gerät prüfen Prüfen Sie alle Teile auf Transportschäden. Wenden Sie sich bei Beanstandungen an den Händler oder Kundendienst.
	Abweichungen Die Anleitung ist für mehrere Modelle gültig, Abweichungen sind möglich. Abschnitte, die nur auf bestimmte Geräte zutreffen, sind mit einem Sternchen (*) gekennzeichnet.
	Handlungsanweisungen und Handlungsergebnisse Handlungsanweisungen sind mit einem ▶ gekennzeichnet. Handlungsergebnisse sind mit einem ▷ gekennzeichnet.
	Einbauvideos Videos zum Einbau der Geräte sind auf dem YouTube-Kanal der Liebherr-Hausgeräte verfügbar.

1 Allgemeine Sicherheitshinweise

- Die Steckdose muss leicht zugänglich sein, damit das Gerät im Notfall schnell vom Strom getrennt werden kann. Sie muss außerhalb des Geräterückseitenbereichs liegen.

	GEFAHR	kennzeichnet eine unmittelbar gefährliche Situation, die Tod oder schwere Körperverletzungen zur Folge haben wird, wenn sie nicht vermieden wird.
	WARNUNG	kennzeichnet eine gefährliche Situation, die Tod oder schwere Körperverletzung zur Folge haben könnte, wenn sie nicht vermieden wird.
	VORSICHT	kennzeichnet eine gefährliche Situation, die leichte oder mittlere Körperverletzungen zur Folge haben könnte, wenn sie nicht vermieden wird.
	ACHTUNG	kennzeichnet eine gefährliche Situation, die Sachschäden zur Folge haben könnte, wenn sie nicht vermieden wird.

	Hinweis	kennzeichnet nützliche Hinweise und Tipps.

2 Aufstellbedingungen

WARNUNG
Brandgefahr durch Feuchtigkeit!
Wenn stromführende Teile oder die Netzanschlussleitung feucht werden, kann es zu einem Kurzschluss kommen.
▶ Das Gerät ist für den Gebrauch in geschlossenen Räumen konzipiert. Das Gerät nicht im Freien oder im Feuchte- und Spritzwasserbereich betreiben.

* Je nach Modell und Ausstattung

Bestimmungsgemäße Verwendung

- Gerät ausschließlich in geschlossenen Räumen aufstellen und verwenden.

2.1 Raum

WARNUNG

Austretendes Kältemittel und Öl!
Brand. Das enthaltene Kältemittel ist umweltfreundlich, aber brennbar. Das enthaltene Öl ist ebenfalls brennbar. Entweichendes Kältemittel und Öl können sich bei entsprechend hoher Konzentration und in Kontakt mit einer externen Wärmequelle entzünden.

▶ Rohrleitungen des Kältemittelkreislaufs und Kompressor nicht beschädigen.

- Wenn das Gerät in sehr feuchter Umgebung aufgestellt wird, kann sich auf der Außenseite des Geräts Kondenswasser bilden.
  Immer auf gute Be- und Entlüftung am Aufstellort achten .
- Je mehr Kältemittel im Gerät ist, desto größer muss der Raum sein, in dem das Gerät steht. In zu kleinen Räumen kann bei einem Leck ein brennbares Gas-Luft-Gemisch entstehen. Pro 8 g Kältemittel muss der Aufstellraum mindestens 1 m^3 groß sein. Angaben zum enthaltenen Kältemittel stehen auf dem Typenschild im Geräteinnenraum.

2.1.1 Untergrund im Raum

- Der Boden am Standort muss waagerecht und eben sein.
- Der Geräteuntergrund muss die gleiche Höhe wie der umgebene Boden aufweisen.

2.1.2 Positionierung im Raum

- Gerät nicht im Bereich direkter Sonnenbestrahlung, neben Herd, Heizung und dergleichen aufstellen.
- Das Gerät mit der Rückseite und bei Verwendung beiliegender Wandabstandshalter (siehe unten) mit diesen stets direkt an der Wand aufstellen.

2.2 Gerät in die Küchenzeile integrieren

Das Gerät kann mit Küchenschränken umbaut werden.

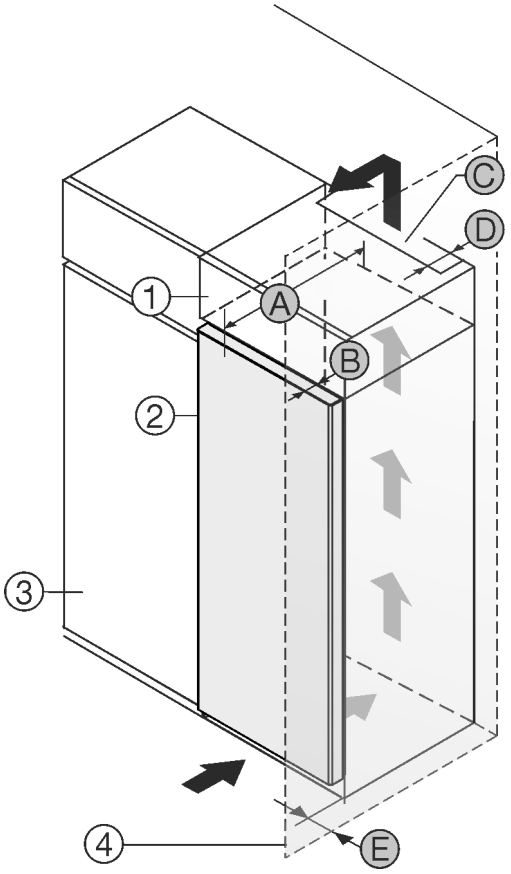

Fig. 1

(1) Aufsatzschrank*
(2) Gerät*
(3) Küchenschrank*
(4) Wand*
(A) Gerätetiefe*
(B) Türtiefe*
(C) Belüftungsquerschnitt*
(D) Abstand Geräterückseite*
(E) Abstand zur Geräteseite*

A [mm]*	B [mm]*	C [cm^2]*	D [mm]*	E [mm]*
675 x	75	mind.300	mind.50	mind.40

Geräte ohne Griff / mit Griffmulde

Gerät direkt neben dem Küchenschrank *Fig. 1 (3)* aufstellen.*

An der Rückseite des Aufsatzschrankes muss ein Abluftschacht mit der Tiefe *Fig. 1 (D)* über die gesamte Aufsatzschrankbreite vorhanden sein.

Unter der Raumdecke muss der Entlüftungsquerschnitt *Fig. 1 (C)* eingehalten werden.

Wenn das Gerät mit den Scharnieren neben einer Wand *Fig. 1 (4)* aufgestellt wird, muss der Abstand zwischen Gerät und Wand mindestens 46 mm betragen. Dies entspricht dem Griffüberstand bei geöffneter Tür.*

Um die Türe vollständig öffnen zu können, muss Gerät um die Türtiefe *Fig. 1 (B)* gegenüber der Küchenschrankfront vorstehen. Abhängig von der Tiefe der Küchenschränke *Fig. 1 (3)* und Verwendung von Wandabstandshaltern kann das Gerät weiter herausragen.*

Hinweis

Ein Set zur Begrenzung des Türöffnungswinkels auf 90° kann bei Geräten mit Schließdämpfung über den Kundendienst bezogen werden.

Sicherstellen, dass folgende Bedingungen eingehalten sind:

- Nischenmaße sind eingehalten .
- Belüftungsanforderungen sind eingehalten (siehe 4 Belüftungsanforderungen) .

2.3 Aufstellen mehrerer Geräte

ACHTUNG
Beschädigungsgefahr durch Kondenswasser!
▶ Das Gerät nicht direkt neben einem weiteren Kühl-/Gefriergerät aufstellen.

Die Geräte sind für unterschiedliche Aufstellarten entwickelt. Geräte ausschließlich kombinieren, wenn die Geräte dafür entwickelt sind. Folgende Tabelle zeigt die mögliche Aufstellart je nach Modell:

Aufstellart	Modell
single	alle Modelle
Side-by-Side (SBS)	Modelle, deren Modellbezeichnung mit **S...** beginnen. Die Positionierung entnehmen Sie der beiliegenden SBS-Aufstellung.
Nebeneinander mit Abstand von 70 mm zwischen den Geräten Wird dieser Abstand nicht eingehalten, so bildet sich Kondenswasser zwischen den Seitenwänden der Geräte.	alle Modelle ohne Seitenwandheizung 70 *Fig. 2*

Geräte nach separater Montageanweisung zusammenbauen.

2.4 Elektrischer Anschluss

WARNUNG
Unsachgemäßer Betrieb!
Brand. Wenn ein Netzkabel/Stecker die Geräterückseite berührt, können Netzkabel/Stecker durch die Vibrationen des Gerätes beschädigt werden, so dass es zu einem Kurzschluss kommen kann.
▶ Gerät so aufstellen, dass es keine Stecker oder Netzkabel berührt.
▶ An Steckdosen im Geräterückseitenbereich keine Geräte anschließen.
▶ Mehrfach-Steckdosen/-Verteilerleisten sowie andere elektronische Geräte (wie z.B. Halogen-Trafos) dürfen nicht an der Rückseite von Geräten platziert und betrieben werden.

3 Aufstellmaße

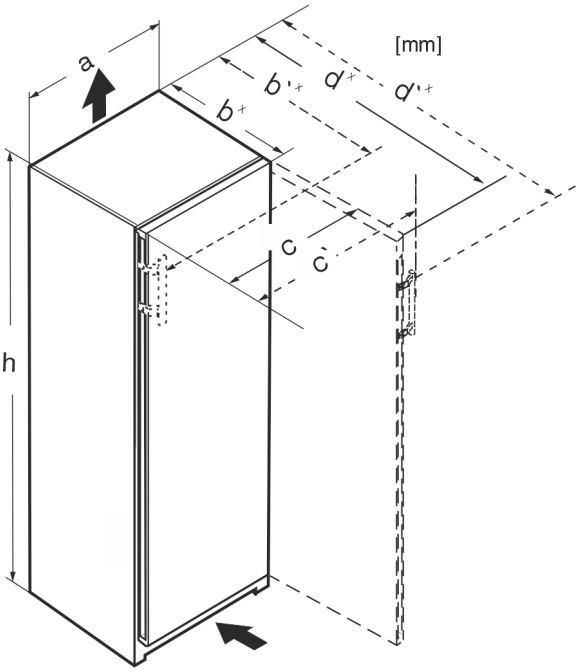

Fig. 3

	h	a	b	b'	c	c'	d	d'
RBa 4250	1255	597	675[x]	719[x]	609[x]	654	1215[x]	1222[x]
R(sd)d 5250	1855	597	675[x]	719[x]	609[x]	654	1215[x]	1222[x]
RB(sd)(bsc)(d) 5250	1855	597	675[x]	719[x]	609[x]	654	1215[x]	1222[x]
SR(B)sdd 5250	1855	597	675[x]	719[x]	609[x]	654	1215[x]	1222[x]
RBstd 528i	1855	597	675[x]	—	609[x]	—	1217[x]	—
SRB(bs)(st)d 528i	1855	597	675[x]	—	609[x]	—	1217[x]	—
RBbsc 5280	1855	597	675[x]	—	609[x]	—	1217[x]	—
SRBstd 5280	1855	597	675[x]	—	609[x]	—	1217[x]	—
SRB(bs)(st)d 529i	1855	597	675[x]	719[x]	609[x]	654	1215[x]	1222[x]
SRBsdd 5260	1855	597	675[x]	719[x]	609[x]	654	1215[x]	1222[x]

[x] Bei Geräten mit beiliegenden Wandabstandshaltern vergrößert sich das Maß um 15 mm .

4 Belüftungsanforderungen

ACHTUNG
Beschädigungsgefahr durch Überhitzung infolge unzureichender Belüftung!
Bei zu geringer Belüftung kann der Kompressor beschädigt werden.
▶ Auf eine ausreichende Belüftung achten.
▶ Belüftungsanforderungen beachten.

*** Je nach Modell und Ausstattung**

Wenn das Gerät in die Küchenzeile integriert wird, die folgenden Belüftungsanforderungen unbedingt einhalten:

- Abstandrippen an der Geräterückseite dienen einer ausreichenden Belüftung. Diese dürfen in der Endposition nicht in Vertiefungen oder Durchbrüchen liegen.
- Grundsätzlich gilt: je größer der Lüftungsquerschnitt, um so energiesparender arbeitet das Gerät.

5 Gerät transportieren

▶ Das Gerät verpackt transportieren.
▶ Das Gerät stehend transportieren.
▶ Das Gerät nicht alleine transportieren.

6 Gerät auspacken

Bei Schäden am Gerät umgehend - vor dem Anschließen - beim Lieferanten rückfragen.

▶ Prüfen Sie das Gerät und die Verpackung auf Transportschäden. Wenden Sie sich unverzüglich an den Lieferanten, falls Sie irgendwelche Schäden vermuten.
▶ Entfernen Sie sämtliche Materialien von der Rückseite oder den Seitenwänden des Geräts, die eine ordnungsgemäße Aufstellung bzw. Be- und Entlüftung verhindern können.
▶ Alle Schutzfolien von dem Gerät entfernen. Dabei keine spitzen oder scharfen Gegenstände verwenden!

7 Wandabstandshalter montieren

Die Abstandshalter sind zu verwenden um den deklarierten Energieverbrauch zu erzielen sowie Kondenswasser bei hoher Umgebungsfeuchte zu vermeiden. Hierdurch vergrößert sich die Gerätetiefe um ca. 15 mm. Das Gerät ist ohne Verwendung der Abstandshalter voll funktionsfähig, hat aber einen geringfügig höheren Energieverbrauch.

▶ Bei einem Gerät mit beiliegenden Wandabstandshaltern diese Wandabstandshalter auf der Rückseite des Geräts links und rechts unten montieren.

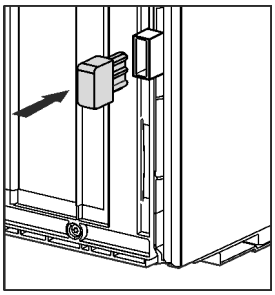

8 Gerät aufstellen

VORSICHT
Verletzungsgefahr!
▶ Das Gerät muss von zwei Personen zu seinem Aufstellungsort transportiert werden.

VORSICHT
Verletzungs- und Beschädigungsgefahr!
Die Tür kann an der Wand anschlagen und dadurch beschädigt werden. Bei Glastüren kann das beschädigte Glas zu Verletzungen führen!
▶ Tür vor dem Anschlagen an der Wand schützen. Türstopper, z.B. Filzstopper, an der Wand anbringen.
▶ Ein Öffnungsbegrenzer der Tür auf 90° kann über den Kundendienst nachbestellt werden.

WARNUNG
Instabiles Gerät!
Verletzungs- und Beschädigungsgefahr. Das Gerät kann umkippen.
▶ Gerät entsprechend der Gebrauchsanweisung befestigen.

WARNUNG
Brand- und Beschädigungsgefahr!
▶ Wärmeabgebende Geräte, z. B. Mikrowellengerät, Toaster usw. nicht auf das Gerät stellen!

Sicherstellen, dass folgende Voraussetzungen eingehalten sind:

❑ Das Gerät ausschließlich in unbeladenem Zustand verschieben.
❑ Das Gerät ausschließlich mit Hilfe aufstellen.

9 Gerät ausrichten

VORSICHT
Verletzungs- und Beschädigungsgefahr durch Kippen und Herausfallen der Gerätetür!
Wenn der zusätzliche Stellfuß am unteren Lagerbock nicht richtig auf dem Boden aufliegt, kann die Tür herausfallen oder das Gerät kippen. Das kann zu Sachschaden und Verletzungen führen.
▶ Den zusätzlichen Stellfuß am Lagerbock herausdrehen bis er auf dem Boden aufliegt.
▶ Dann 90° weiter drehen.

▶ Gerät mit dem beiliegenden Gabelschlüssel über die Stellfüße (A) und mit Hilfe einer Wasserwaage fest, ebenstehend ausrichten.
▶ Danach Tür abstützen: Stellfuß am Lagerbock (B) herausdrehen, bis er auf dem Boden aufliegt, dann 90° weiter drehen.

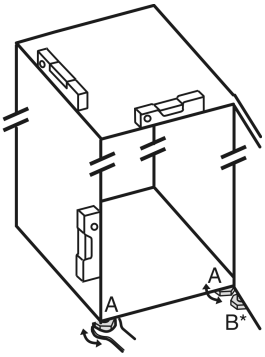

▶ Danach Tür abstützen: Stellfuß mit Gabelschlüssel SW10 am Lagerbock (B) herausdrehen, bis er auf dem Boden aufliegt, dann 90° weiter drehen.

10 Nach dem Aufstellen

▶ Schutzfolien von der Gehäuseaußenseite abziehen.
▶ Schutzfolien von den Zierleisten abziehen.
▶ Schutzfolien von den Zierleisten und Schubfachfronten abziehen.
▶ Schutzfolien von der Edelstahl Rückwand abziehen.
▶ Alle Transportsicherungsteile entfernen.
▶ Gerät reinigen .
▶ Notieren Sie Typ (Modell, Nummer), Gerätebezeichnung, Geräte-/Seriennummer, Kaufdatum und Händleranschrift in den dafür vorgesehenen Feldern .

11 Verpackung entsorgen

WARNUNG

Erstickungsgefahr durch Verpackungsmaterial und Folien!

▶ Kinder nicht mit Verpackungsmaterial spielen lassen.

Die Verpackung ist aus wiederverwertbaren Materialien hergestellt:

- Wellpappe/Pappe
- Teile aus geschäumtem Polystyrol
- Folien und Beutel aus Polyethylen
- Umreifungsbänder aus Polypropylen
- genagelter Holzrahmen mit Scheibe aus Polyethylen*

▶ Das Verpackungsmaterial zu einer offiziellen Sammelstelle bringen.

12 Erläuterung verwendeter Symbole

	Bei diesem Handlungsschritt besteht Verletzungsgefahr! Beachten Sie die Sicherheitshinweise!
	Die Anweisung ist für mehrere Modelle gültig. Diesen Schritt nur ausführen, wenn er auf Ihr Gerät zutrifft.
	Für die Montage bitte die ausführliche Beschreibung im Textteil der Anweisung beachten.
	Abschnitt ist entweder gültig für ein eintüriges Gerät oder ein zweitüriges Gerät.
	Wählen Sie zwischen den Alternativen: Gerät mit Türanschlag rechts oder Gerät mit Türanschlag links.
	Montageschritt bei IceMaker und / oder InfinitySpring notwendig.
	Schrauben nur lösen oder leicht anziehen.
	Schrauben fest anziehen.
	Prüfen Sie, ob der nachfolgende Arbeitsschritt für Ihr Modell notwendig ist.
	Prüfen Sie die richtige Montage / den richtigen Sitz der verwendeten Bauteile.
	Messen Sie das vorgegebene Maß nach und korrigieren Sie, falls notwendig.
	Werkzeug für die Montage: Meterstab
TORX® 20	Werkzeug für die Montage: Akkuschrauber und Einsatz
	Werkzeug für die Montage: Wasserwaage
SW7 SW10	Werkzeug für die Montage: Gabelschlüssel mit SW 7 und SW 10
	Für diesen Arbeitsschritt werden zwei Personen benötigt.
	Der Arbeitsschritt findet an der markierten Stelle des Geräts statt.
	Hilfsmittel für die Montage: Bindfaden
	Hilfsmittel für die Montage: Winkelmaß
	Hilfsmittel für die Montage: Schraubendreher
	Hilfsmittel für die Montage: Schere
	Hilfsmittel für die Montage: Markierstift, abwischbar
	Beipack: Bauteile entnehmen

* Je nach Modell und Ausstattung

	Nicht mehr benötigte Bauteile fachgerecht entsorgen.

13 ****- Gefrierfachtür*

Die **** - Gefrierfachtür kann bei einem Türanschlagwechel mit einem einfachen Handgriff umgesetzt werden. Lässt sich die Gerätetür des Kühlgerätes mehr als 115° öffnen (1), kann das Gefrierfach auch ohne einen Anschlagwechsel geöffnet werden. Bei einem kleineren Öffnungswinkel (2) der Gerätetür ist das Umsetzen des Türanschlages notwendig.

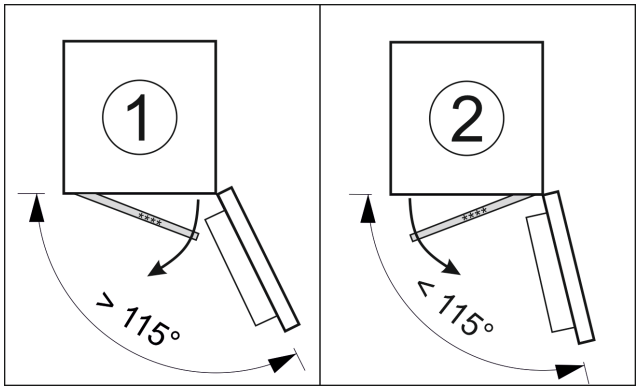

Fig. 4

13.1 Türanschlag umsetzen

Der Schieber zum Umsetzen des Türanschlags befindet sich unten an der Rückseite der **** - Gefrierfachtür.

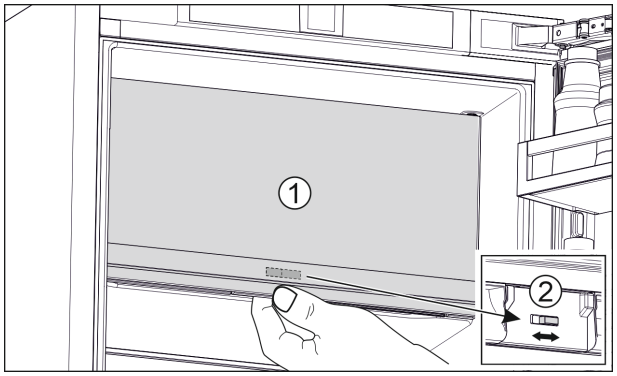

Fig. 5

▶ **** - Gefrierfachtür (1) schließen.
▶ Von unten an die **** - Gefrierfachtür greifen.
▶ Den Schieber (2) entweder nach rechts oder links schieben.

14 Türanschlagwechsel

Werkzeug

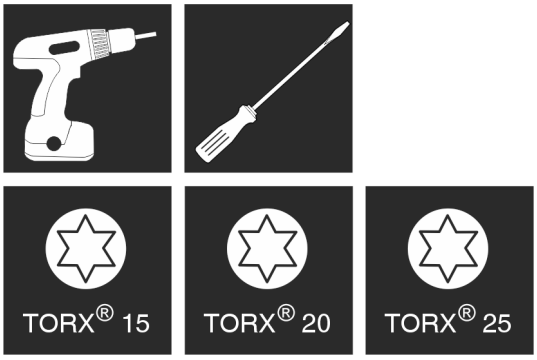

Fig. 6

WARNUNG

Verletzungsgefahr durch herausfallende Tür!
Sind die Lagerteile nicht fest genug angeschraubt, kann die Tür herausfallen. Dies kann zu schweren Verletzungen führen. Außerdem schließt die Tür evtl. nicht, so dass das Gerät nicht richtig kühlt.

▶ Die Lagerböcke/Lagerbolzen fest mit 4 Nm anschrauben.
▶ Alle Schrauben kontrollieren und ggf. nachziehen.

ACHTUNG

Beschädigungsgefahr für Side-by-Side Geräte durch Kondenswasser!
Bestimmte Geräte können als Side-by-Side Kombinationen (zwei Geräte nebeneinander) aufgebaut werden.
Wenn Ihr Gerät **ein Side-by-Side (SBS) Gerät** ist:
▶ SBS-Kombination entsprechend Beilageblatt aufstellen.
Wenn die **Anordnung der Geräte vorgegeben** ist:
▶ Türanschlag nicht wechseln.

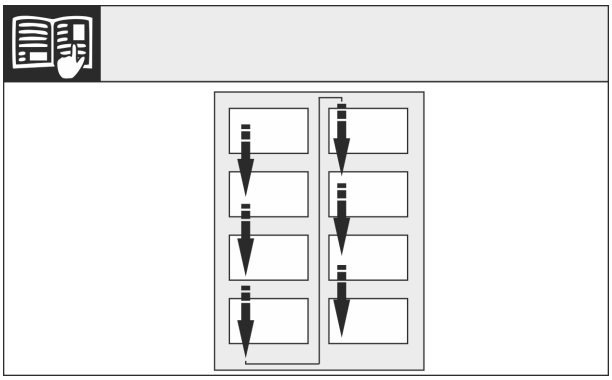

Fig. 7

Leserichtung beachten.

14.1 Schließdämpfer abnehmen

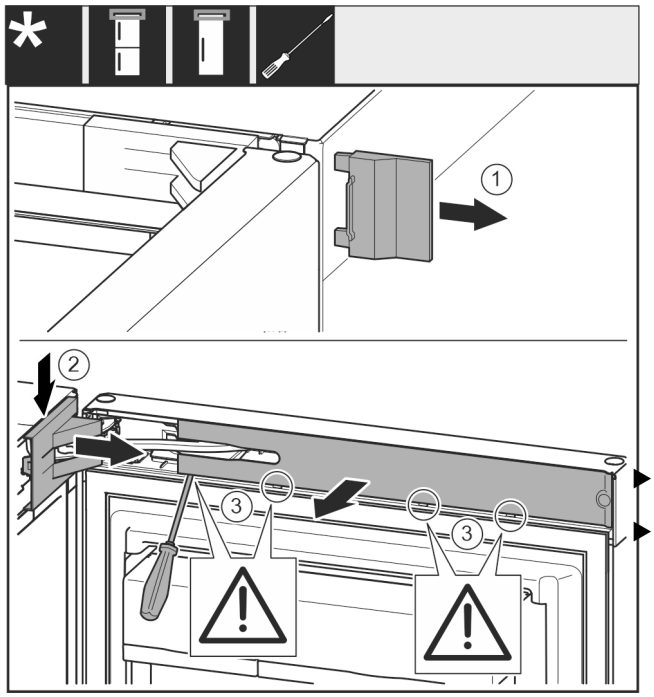

Fig. 8

▶ Tür öffnen.

ACHTUNG
Beschädigungsgefahr!
Wenn die Türdichtung beschädigt wird, schließt die Tür evtl. nicht richtig und die Kühlung ist nicht ausreichend.
▶ Türdichtung mit dem Schraubendreher nicht beschädigen!

▶ Äußere Abdeckung abnehmen. *Fig. 8 (1)*
▶ Lagerbockabdeckung ausrasten und lösen. Lagerbockabdeckung abnehmen. *Fig. 8 (2)*
▶ Blende mit Schlitzschraubendreher ausrasten und zur Seite schwenken. *Fig. 8 (3)*

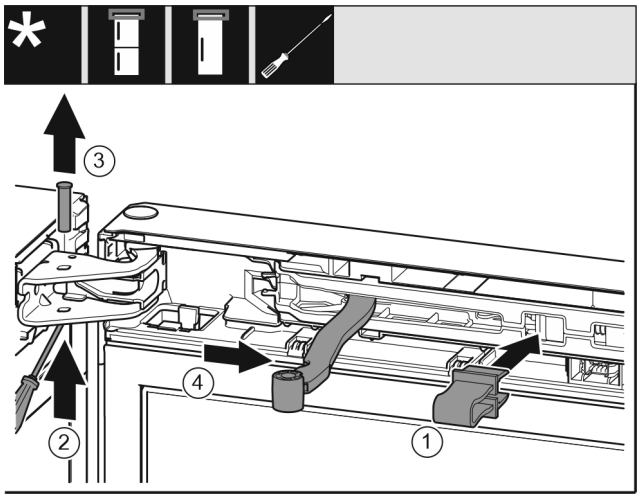

Fig. 9

VORSICHT
Quetschgefahr durch zusammenklappendes Gelenk!
▶ Sicherung einrasten.

▶ Sicherung in Öffnung einrasten. *Fig. 9 (1)*
▶ Bolzen mit Schraubendreher herausschieben. *Fig. 9 (2)*
▶ Bolzen nach oben herausnehmen. *Fig. 9 (3)*
▶ Gelenk in Richtung Tür drehen. *Fig. 9 (4)*

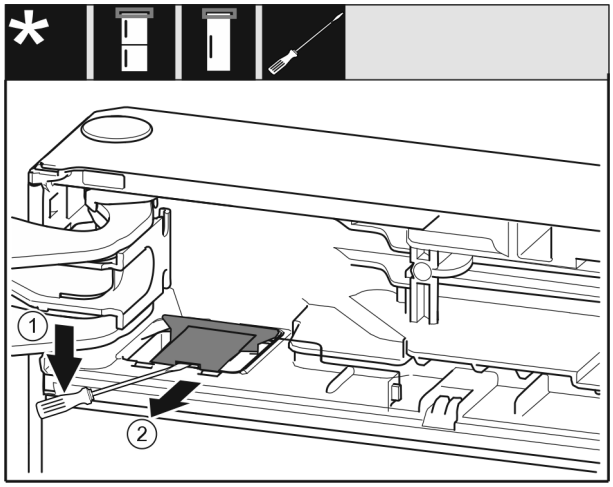

Fig. 10

▶ Mit einem Schlitzschraubendreher die Abdeckung ausrasten und aufheben. *Fig. 10 (1)*
▶ Abdeckung herausnehmen. *Fig. 10 (2)*

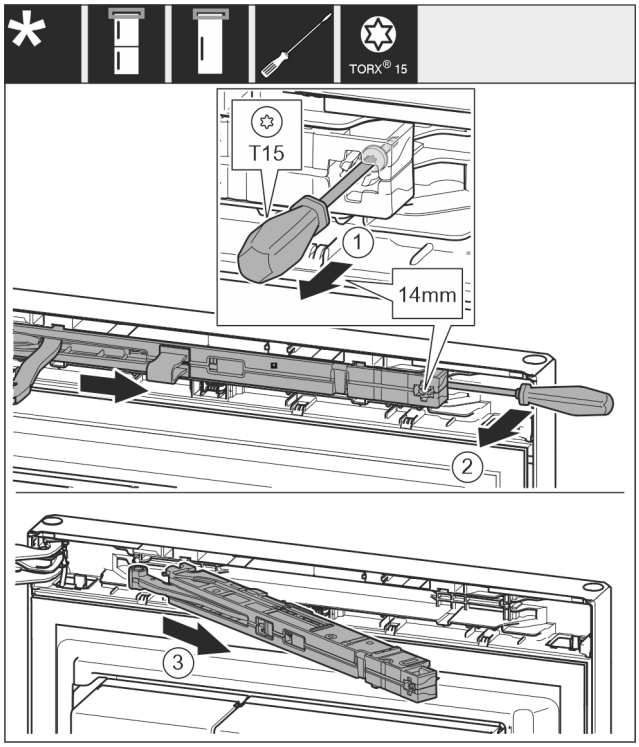

Fig. 11

▶ Schraube an Schließdämpfereinheit mit Schraubendreher T15 ca. 14 mm lösen. *Fig. 11 (1)*
▶ Mit einem Schraubendreher griffseitig hinter die Schließdämpfereinheit fahren und Einheit nach vorne drehen. *Fig. 11 (2)*
▶ Schließdämpfereinheit herausziehen. *Fig. 11 (3)*

14.2 Tür abnehmen

Hinweis
▶ Lebensmittel aus den Türabstellern herausnehmen bevor die Tür abgenommen wird, damit keine Lebensmittel herausfallen.

Für alle Geräte:

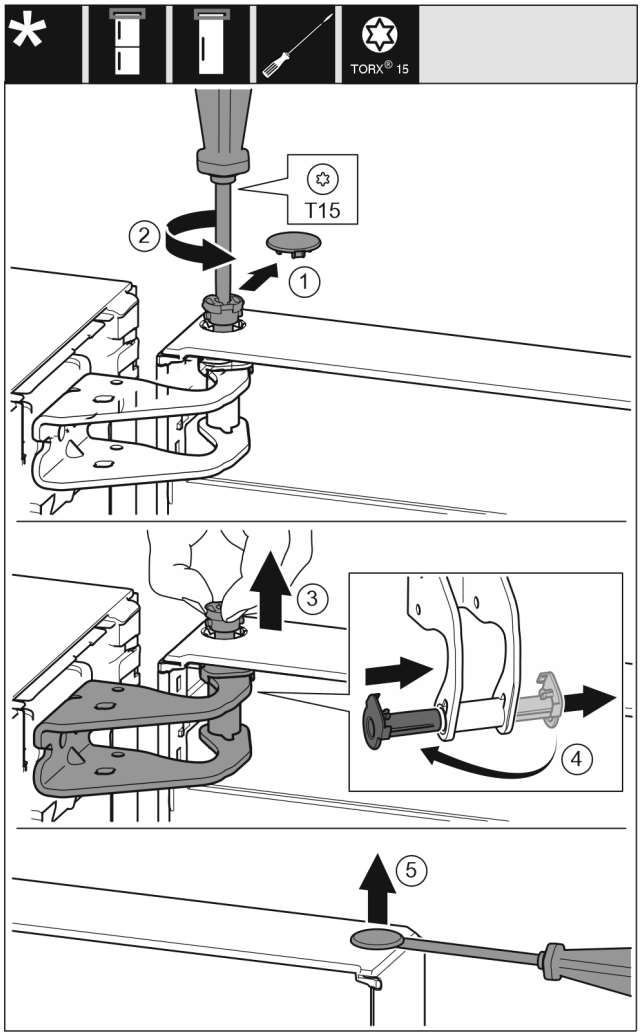

Fig. 12

VORSICHT

Verletzungsgefahr wenn die Tür herauskippt!

- ▶ Tür gut festhalten.
- ▶ Tür vorsichtig abstellen.

- ▶ Sicherungsabdeckung vorsichtig abziehen. *Fig. 12 (1)*
- ▶ Bolzen mit Schraubendreher T15 ein Stück herausdrehen. *Fig. 12 (2)*
- ▶ Tür festhalten und Bolzen mit den Fingern herausziehen. *Fig. 12 (3)*
- ▶ Lagerbuchse aus Führung ziehen. Von der anderen Seite einsetzen und einrasten. *Fig. 12 (4)*
- ▶ Tür anheben und beiseitestellen.
- ▶ Stopfen aus der Türlagerbuchse vorsichtig mit einem Schlitzschraubendreher anheben und herausziehen. *Fig. 12 (5)*

14.3 Gefrierfachtür wechseln*

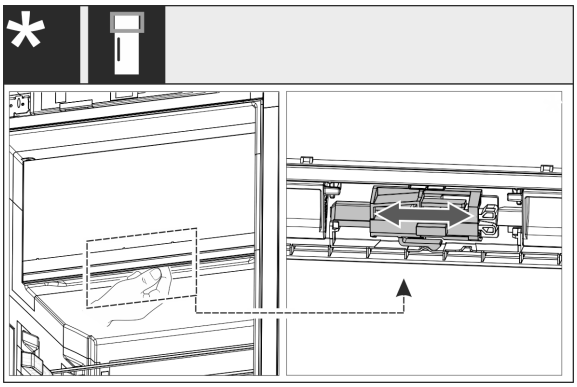

Fig. 13

- ▶ Bei eintürigen Geräten: Den Türanschlag des 4-Sterne-Fachs durch Verschieben des Hebels wechseln. Die Tür des 4-Sterne-Fachs muss dazu geschlossen sein. Den Hebel von unten an der Rückseite der Tür verschieben.

14.4 Obere Lagerteile umsetzen

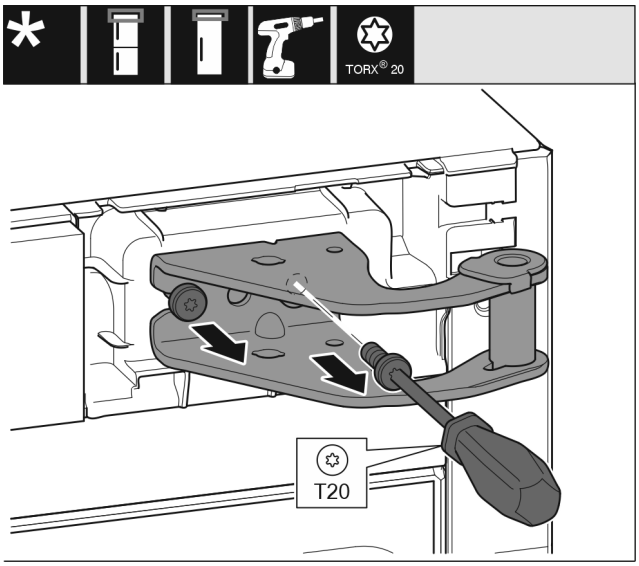

Fig. 14

- ▶ Mit Schraubendreher T20 beide Schrauben herausdrehen.
- ▶ Lagerbock anheben und entfernen.

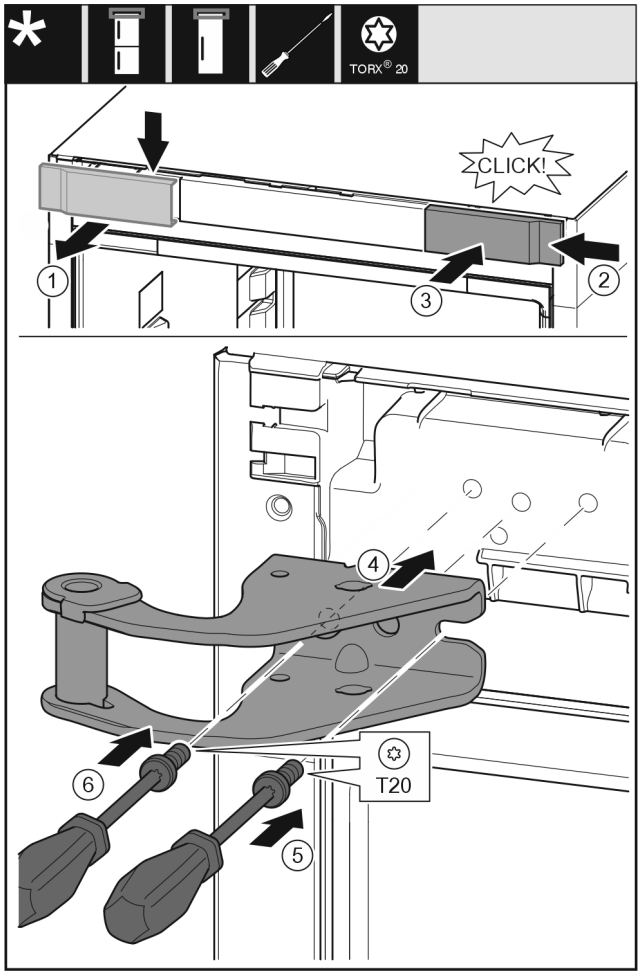

Fig. 15

- ▶ Abdeckung von oben nach vorne abnehmen. *Fig. 15 (1)*
- ▶ Abdeckung um 180° gedreht auf der anderen Seite von rechts einhängen. *Fig. 15 (2)*
- ▶ Abdeckung einrasten. *Fig. 15 (3)*
- ▶ Oberen Lagerbock ansetzen. *Fig. 15 (4)*
- ▶ Schraube mit Schraubendreher T20 ansetzen und festdrehen. *Fig. 15 (5)*
- ▶ Schraube mit Schraubendreher T20 einsetzen und festdrehen. *Fig. 15 (6)*

14.5 Untere Lagerteile umsetzen

Für alle Geräte:

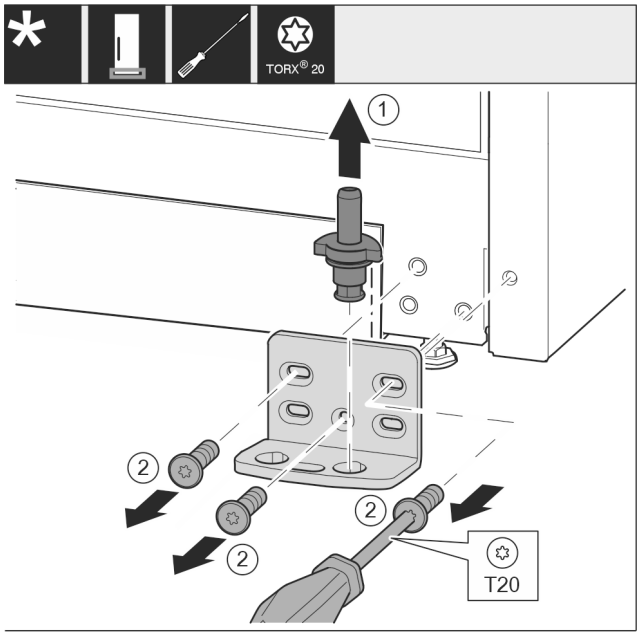

Fig. 16

- ▶ Lagerbolzen komplett nach oben herausziehen. *Fig. 16 (1)*
- ▶ Schrauben mit Schraubendreher T20 herausdrehen und Lagerbock abnehmen. *Fig. 16 (2)*

Für alle Geräte:

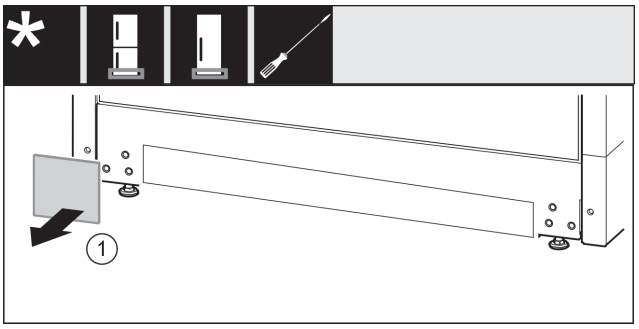

Fig. 17

- ▶ Abdeckung abnehmen. *Fig. 17 (1)*

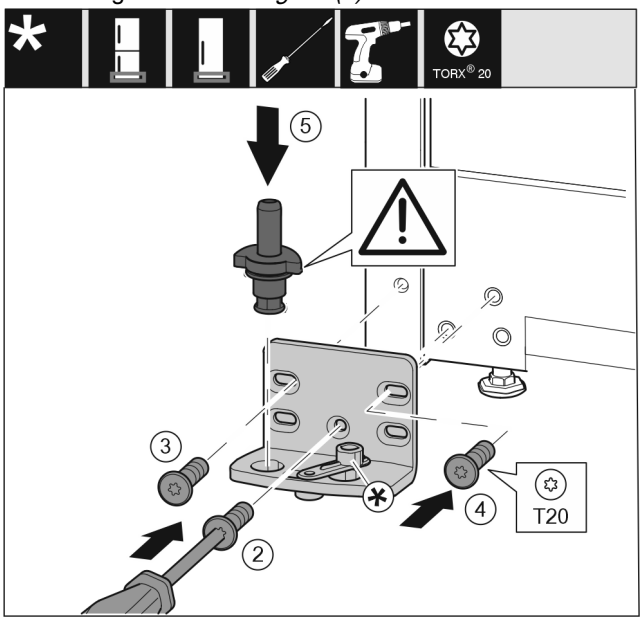

Fig. 18

- ▶ Lagerbock auf der anderen Seite ansetzen und mit Hilfe eines Schraubendrehers T20 anschrauben. Mit Schraube 2 unten in der Mitte beginnen. *Fig. 18 (2)*
- ▶ Schraube 3 und 4 festschrauben. *Fig. 18 (3,4)*

▶ Lagerbolzen komplett einsetzen. Dabei darauf achten, dass der Rastnocken nach hinten zeigt. *Fig. 18 (5)*

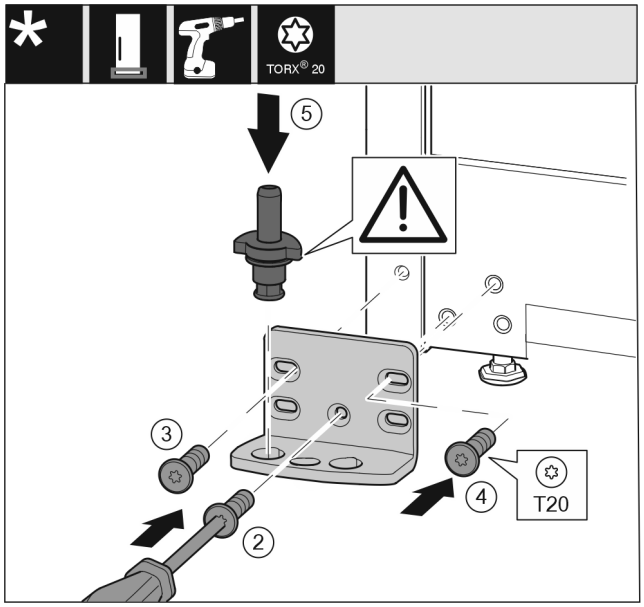

Fig. 19

▶ Lagerbock auf der anderen Seite ansetzen und mit Hilfe eines Schraubendrehers T20 anschrauben. Mit Schraube 2 unten in der Mitte beginnen. *Fig. 19 (2)*
▶ Schraube 3 und 4 festschrauben. *Fig. 19 (3,4)*
▶ Lagerbolzen komplett einsetzen. Dabei darauf achten, dass der Rastnocken nach hinten zeigt. *Fig. 19 (5)*

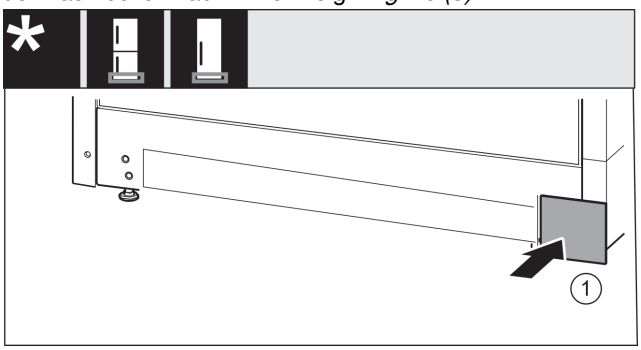

Fig. 20

▶ Abdeckung auf der anderen Seite wieder aufsetzen. *Fig. 20 (1)*

14.6 Griffe umsetzen*

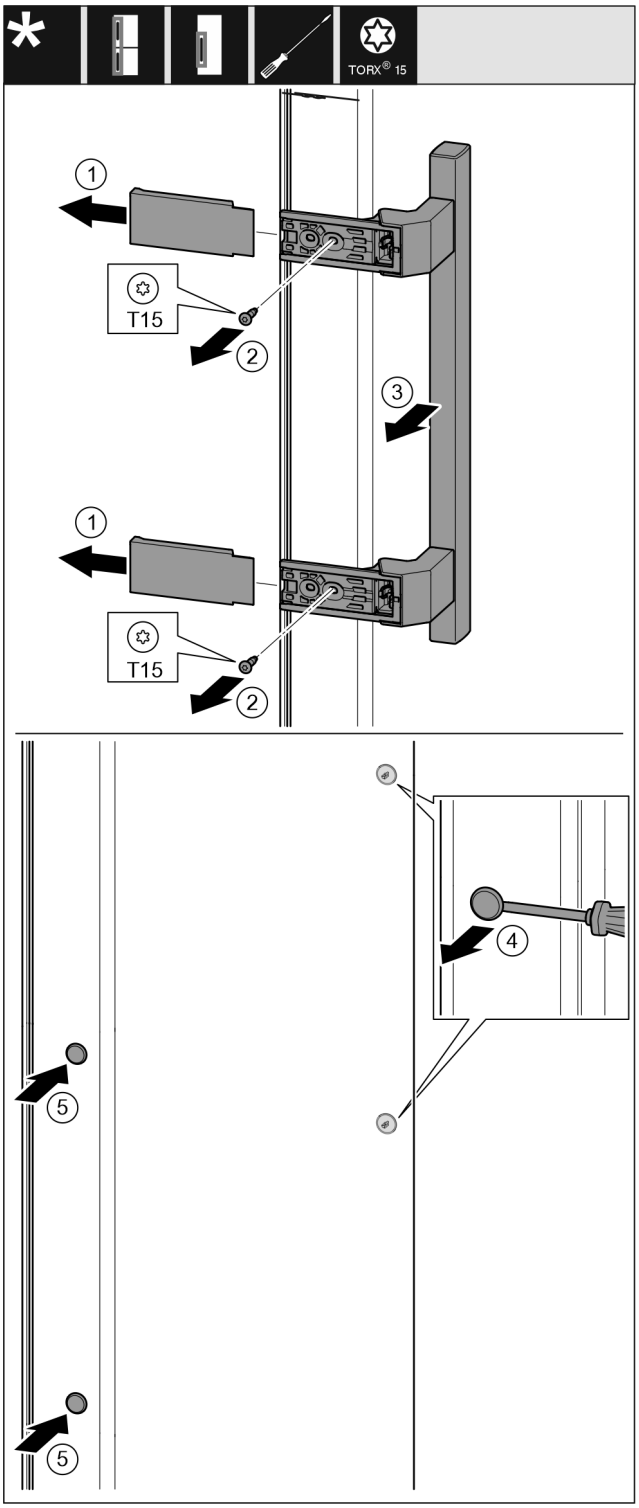

Fig. 21

▶ Abdeckung abziehen. *Fig. 21 (1)*
▶ Schrauben mit Schraubendreher T15 herausdrehen. *Fig. 21 (2)*
▶ Griff abnehmen. *Fig. 21 (3)*
▶ Seitlichen Stopfen vorsichtig mit einem Schlitzschraubendreher anheben und herausziehen. *Fig. 21 (4)*
▶ Stopfen auf der anderen Seite wieder einsetzen. *Fig. 21 (5)*

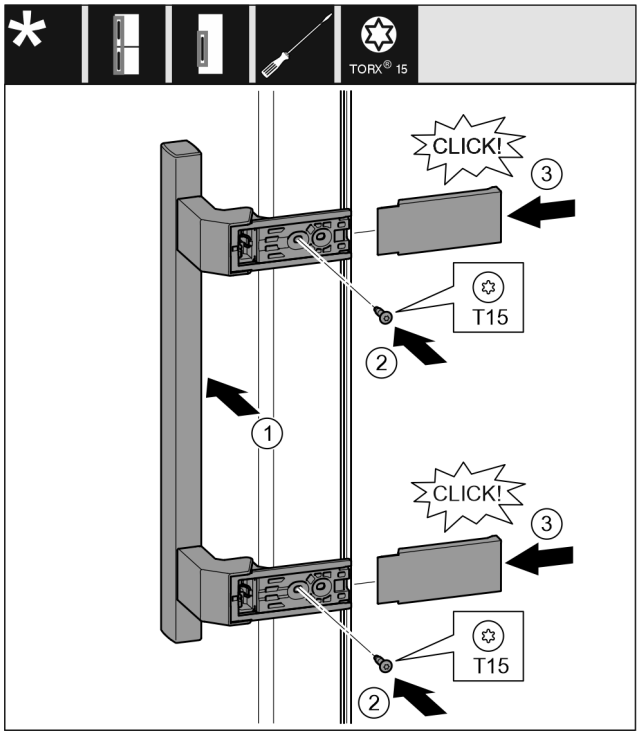

Fig. 22

▶ Griff auf der Gegenseite ansetzen. *Fig. 22 (1)*
▷ Die Schraublöcher müssen genau übereinander liegen.
▶ Schrauben mit Schraubendreher T15 festschrauben. *Fig. 22 (2)*
▶ Abdeckungen seitlich ansetzen und aufschieben. *Fig. 22 (3)*
▷ Auf richtiges Einrasten achten.

14.7 Tür montieren

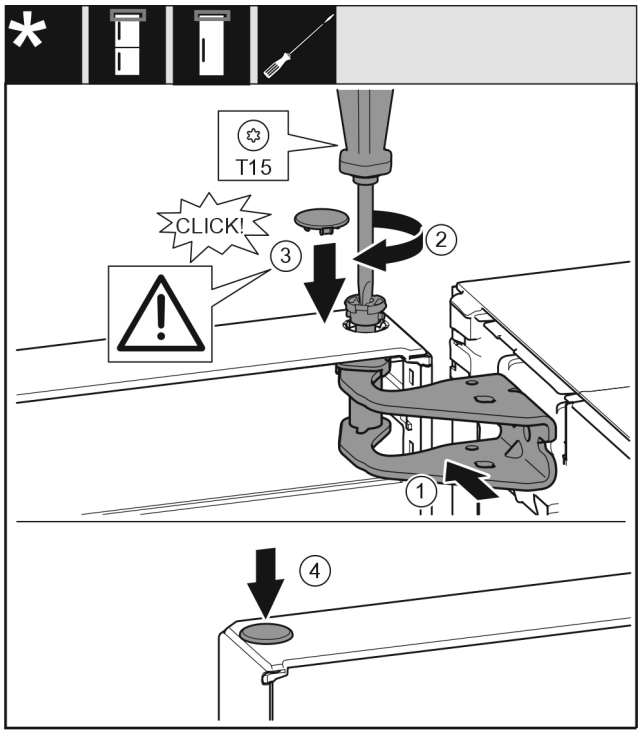

Fig. 23

▶ Tür auf den unteren Lagerbolzen setzen.
▶ Tür oben zur Öffnung im Lagerbock ausrichten. *Fig. 23 (1)*
▶ Bolzen einsetzen und mit Schraubendreher T15 festschrauben. *Fig. 23 (2)*
▶ Sicherungsabdeckung zur Sicherung der Tür montieren: Sicherungsabdeckung einsetzen und Kontrollieren ob sie auf der Tür aufliegt. Ansonsten Bolzen vollständig einsetzen. *Fig. 23 (3)*
▶ Stopfen einsetzen. *Fig. 23 (4)*

14.8 Tür ausrichten

WARNUNG

Verletzungsgefahr durch herausfallende Tür!
Sind die Lagerteile nicht fest genug angeschraubt, kann die Tür herausfallen. Dies kann zu schweren Verletzungen führen. Außerdem schließt die Tür evtl. nicht, so dass das Gerät nicht richtig kühlt.

▶ Die Lagerböcke fest mit 4 Nm anschrauben.
▶ Alle Schrauben kontrollieren und ggf. nachziehen.

▶ Die Tür evtl. über die beiden Langlöcher im Lagerbock unten fluchtend zum Gerätegehäuse ausrichten. Dazu die mittlere Schraube im Lagerbock unten mit dem beiliegenden T20-Werkzeug herausschrauben. Die restlichen Schrauben mit dem T20-Werkzeug oder mit einem Schraubendreher T20 etwas lösen und über die Langlöcher ausrichten.
▶ Tür abstützen: Stellfuß mit Gabelschlüssel SW10 am Lagerbock unten herausdrehen, bis er auf dem Boden aufliegt, dann 90° weiter drehen.

14.9 Schließdämpfer montieren

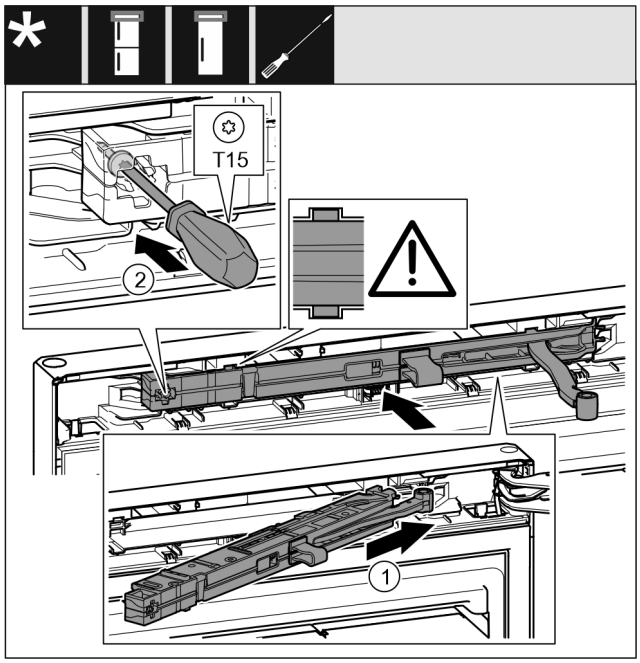

Fig. 24

▶ Schließdämpfereinheit auf der Lagerbockseite bis zum Anschlag schräg in die Aussparung einschieben. *Fig. 24 (1)*
▶ Einheit vollständig einschieben.
▷ Die Einheit ist richtig positioniert, wenn die Rippe der Schließdämpfereinheit in der Führung im Gehäuse liegt.
▶ Schraube mit einem Schraubendreher T15 festschrauben. *Fig. 24 (2)*

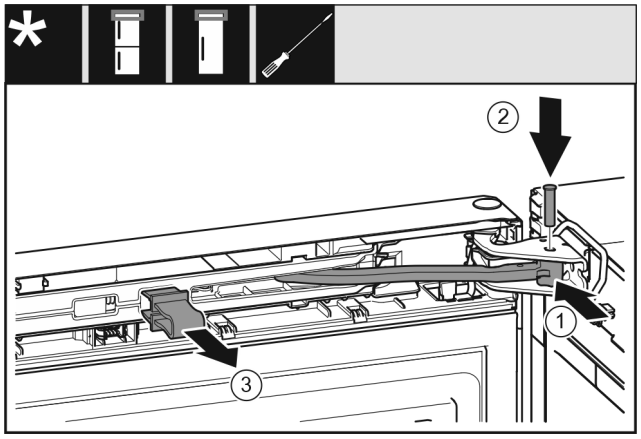

Fig. 25

Die Tür ist um 90° geöffnet.

▶ Gelenk in Lagerbock drehen. *Fig. 25 (1)*

▶ Bolzen in Lagerbock und Gelenk einsetzen. Dabei darauf achten, dass der Rastnocken korrekt in der Nut sitzt. *Fig. 25 (2)*

▶ Sicherung abnehmen. *Fig. 25 (3)*

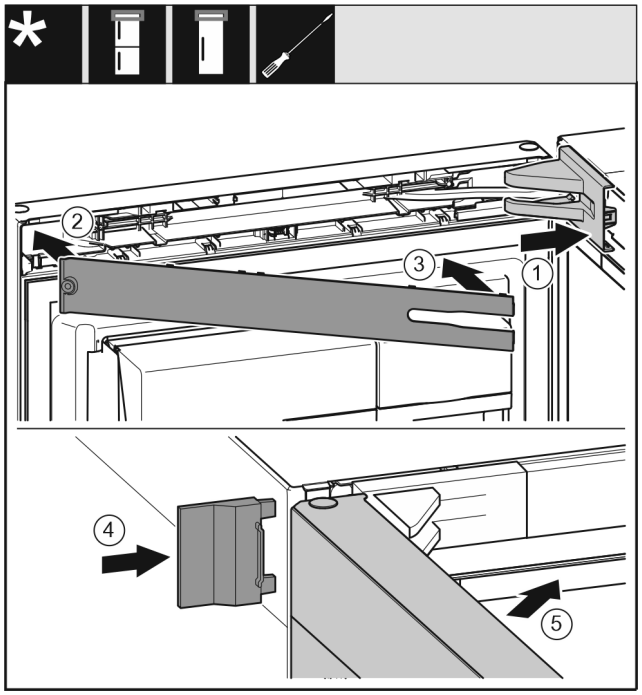

Fig. 26

▶ Lagerbockabdeckung aufsetzen und einrasten, ggf. vorsichtig auseinanderdrücken. *Fig. 26 (1)*

▶ Blende aufsetzen. *Fig. 26 (2)*

▶ Blende einschwenken und einrasten. *Fig. 26 (3)*

▶ Äußere Abdeckung aufschieben. *Fig. 26 (4)*

▶ Obere Tür schließen. *Fig. 26 (5)*

15 Wasseranschluss*

WARNUNG

Strom in Verbindung mit Wasser!

Elektrischer Schlag.

▶ Vor Anschluss an Wasserleitung: Gerät von Steckdose trennen.

▶ Vor Anschluss an Wasserzulaufleitungen: Wasserversorgung absperren.

▶ Anschluss an Trinkwassernetz darf nur von einem qualifizierten Gas- und Wasserinstallateur ausgeführt werden.

WARNUNG

Verunreinigtes Wasser!

Vergiftungen.

▶ Nur an die Trinkwasserversorgung anschließen.

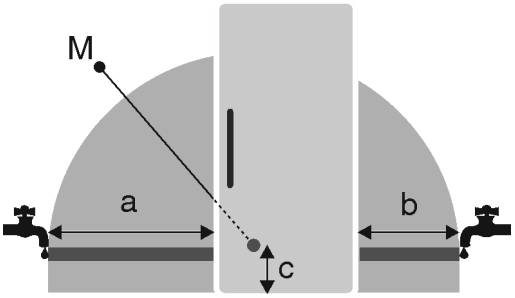

*Fig. 27**

a*	b*	c*	M*
~ 1150 mm	~ 1000 mm	~ 150 mm	Magnetventil

Wasseranschlussleitung und Eingangsmagnetventil des Geräts sind für einen Wasserdruck bis zu 1 MPa (10 bar) geeignet.

Für eine einwandfreie Funktion (Durchflussmenge, Eiswürfelgröße, Geräuschniveau) folgende Daten einhalten:

Wasserdruck:	
bar	MPa
1,5 bis 6,2	0,15 bis 0,62

Wasserdruck bei Verwendung Wasserfilter:	
bar	MPa
2,8 bis 6,2	0,28 bis 0,62

Ist der Druck höher als 0,62 MPa (6,2 bar): Druckreduzierer vorschalten.

Sicherstellen, dass folgende Bedingungen eingehalten sind:

- ❑ Wasserdruck ist eingehalten.
- ❑ Wasserzuführung zum Gerät erfolgt über die Kaltwasserleitung, die dem Betriebsdruck standhält und an die Trinkwasserversorgung angeschlossen ist.
- ❑ Beiliegender Schlauch wird verwendet. Alte Schläuche sind entsorgt. *
- ❑ Im Anschlussstück des Schlauchs befindet sich ein Auffangsieb mit Dichtung.*
- ❑ Zwischen Schlauchleitung und Hauswasseranschluss befindet sich ein Absperrhahn, um im Bedarfsfall Wasserzuführung unterbrechen zu können.*
- ❑ Absperrhahn befindet sich außerhalb des Geräterückseitenbereiches und ist leicht zugänglich, damit Gerät möglichst tief eingeschoben werden kann und Hahn ggf. schnell zugedreht werden kann. Abstandsmaße sind eingehalten.
- ❑ Alle Geräte und Vorrichtungen, die zur Wasserzuführung verwendet werden, entsprechen den gültigen Vorschriften des jeweiligen Landes.
- ❑ Geräterückseite ist zugänglich, damit Sie das Gerät an die Trinkwasserversorgung anschließen können.
- ❑ Schlauch beim Aufstellen nicht beschädigen oder knicken.

Hinweis

Schlauch in anderer Länge ist als Zubehör erhältlich.*

16 Wasseranschluss anschließen*

Schlauch am Gerät anschließen

Das Magnetventil befindet sich unten an der Rückseite des Gerätes. Es hat ein R3/4 Anschlussgewinde.
▶ Abdeckung *(2)* abziehen.
▶ Erleichterte Montage: Gerades Schlauchende *(7)* nach links auf den Boden auslegen.
▶ Mutter *(4)* über abgewinkeltes Schlauchende *(3)* bis zum Ende schieben und festhalten.

ACHTUNG
Beschädigte Gewindegänge des Magnetventils!
Magnetventil ist undicht: Wasser kann austreten.
▶ Mutter *Fig. 28 (1)* vorsichtig ansetzen und gerade auf Gewinde schrauben.

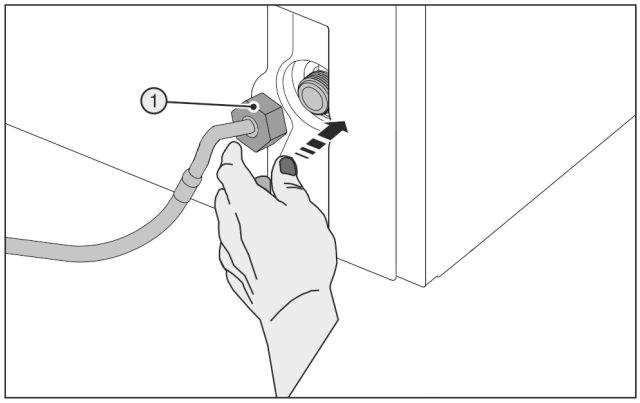

Fig. 28

▶ Mutter *Fig. 28 (1)* vorsichtig ansetzen und mit zwei Fingern gerade auf Gewinde schrauben, bis ein sicherer, fester Sitz erreicht ist.

WARNUNG
Zerbrochenes Hilfswerkzeug *(5)* !
Schnittwunden.
▶ Hilfswerkzeug *(5)* ausschließlich bei Raumtemperatur verwenden.

▶ Mutter *Fig. 28 (1)* mit Hilfswerkzeug *(5)* im Uhrzeigersinn festziehen bis maximales Drehmoment erreicht ist und Hilfswerkzeug *(5)* überdreht.

Schlauch am Absperrhahn anschließen
▶ Mutter *(7)* auf Absperrhahn *(8)* schrauben.

WARNUNG
Zerbrochenes Hilfswerkzeug *(5)* !
Schnittwunden.
▶ Hilfswerkzeug *(5)* ausschließlich bei Raumtemperatur verwenden.

▶ Mutter *(7)* mit Hilfswerkzeug *(5)* im Uhrzeigersinn festziehen bis maximales Drehmoment erreicht ist und Hilfswerkzeug *(5)* überdreht.
▶ Lasche *(6)* in Hilfswerkzeug *(5)* einhaken und zur Aufbewahrung am Edelstahlschlauch befestigen.

Wassersystem prüfen
▶ Absperrhahn *(8)* der Wasserzuführung langsam öffnen.
▶ Gesamtes Wassersystem auf Dichtigkeit prüfen.
▶ IceMaker reinigen (siehe Gebrauchsanweisung, Wartung).

Wassersystem entlüften

Die Entlüftung ist durchzuführen bei:
- Erstinbetriebnahme
- Wechsel des InfinitySpring Wassertank

Sicherstellen, dass folgende Voraussetzungen erfüllt sind:
- Gerät ist vollständig angeschlossen
- Wassertank ist eingesetzt (siehe Gebrauchsanweisung, Wartung)
- Wasserfilter ist eingesetzt (siehe Gebrauchsanweisung, Wartung)
- Gerät ist eingeschalten

▶ Gerätetür öffnen
▶ Trinkglas gegen den unteren Teil des InfinitySpring Spenders drücken.
▷ Oberer Teil bewegt sich heraus und Luft oder Wasser fließt ins Glas.
▶ Vorgang fortführen bis Wasser als gleichmäßiger Strahl ins Glas fließt.
▷ Es befindet sich keine Luft mehr im System.
▶ InfinitySpring reinigen (siehe Gebrauchsanweisung, Wartung).

17 Gerät anschließen

WARNUNG
Unsachgemäßes Anschließen!
Brandgefahr.
▶ Keine Verlängerungskabel verwenden.
▶ Keine Verteilerleisten verwenden.

ACHTUNG
Unsachgemäßes Anschließen!
Beschädigung der Elektronik.
▶ Gerät nicht an Inselwechselrichtern, wie z.B. Solarstromanlagen und Benzingeneratoren, anschließen.
▶ Keine Energiesparstecker verwenden.

Hinweis
Ausschließlich mitgelieferte Netzanschlussleitung verwenden.
▶ Eine längere Netzanschlussleitung kann beim Kundendienst bestellt werden.

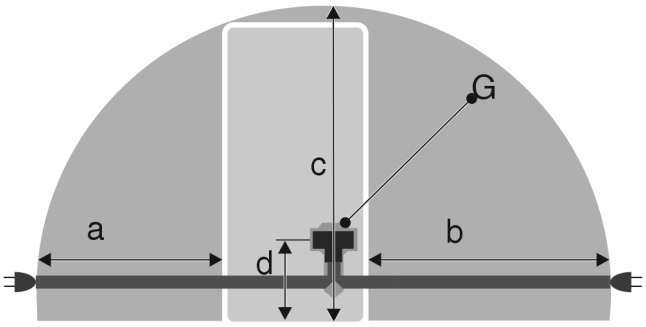

*Fig. 29 **

a*	b*	c*	d*	G*
~ 1350 mm	~ 1800 mm	~ 2050 mm	~ 150 mm	Gerätestecker

Sicherstellen, dass folgende Voraussetzungen erfüllt sind:
- Stromart und Spannung am Aufstellort entsprechen den Angaben des Typenschilds .
- Steckdose ist vorschriftsmäßig geerdet und elektrisch abgesichert.
- Auslösestrom der Sicherung liegt zwischen 10 und 16 A.
- Steckdose ist leicht zugänglich.
- Steckdose liegt nicht hinter dem Gerät, sondern in den Bereichen a oder b *(a, b, c)*.

▶ Elektrischen Anschluss prüfen.
▶ Gerätestecker *(G)* auf der Rückseite des Gerätes einstecken. Auf richtiges Einrasten achten.
▶ Netzstecker an die Spannungsversorgung anschließen.
▷ Liebherr-Logo erscheint auf dem Bildschirm.
▷ Anzeige wechselt zum Standby-Symbol.

home.liebherr.com/fridge-manuals

DE Kühlschrank mit BioFresh

Ausgabedatum: 20220329

Artikelnr.-Index: 7080530-01

Liebherr-Hausgeräte Marica EOOD
Bezirk Plovdiv
4202 Radinovo
Bulgarien