HAWA-Junior 40/Z

- für Holztüren
- Zweiwegaufhängung für Montage der Türe von vorne oder seitlich
- Höhenverstellung bei fertig montierter Türe
- oben laufend mit aufgesetzter Laufschiene
- Wand- oder Deckenmontage

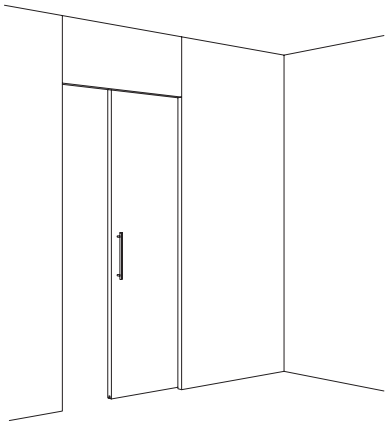

Technische Daten
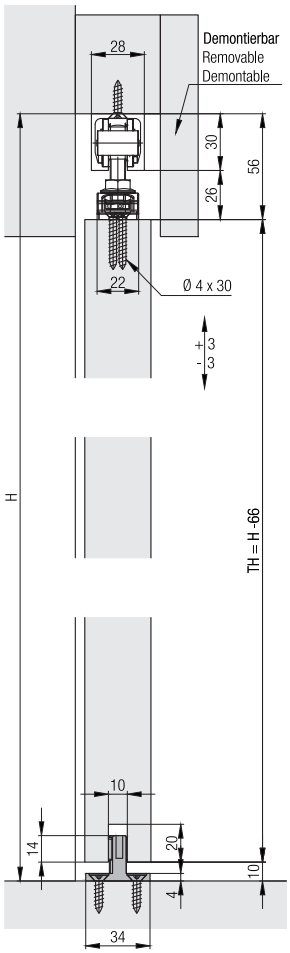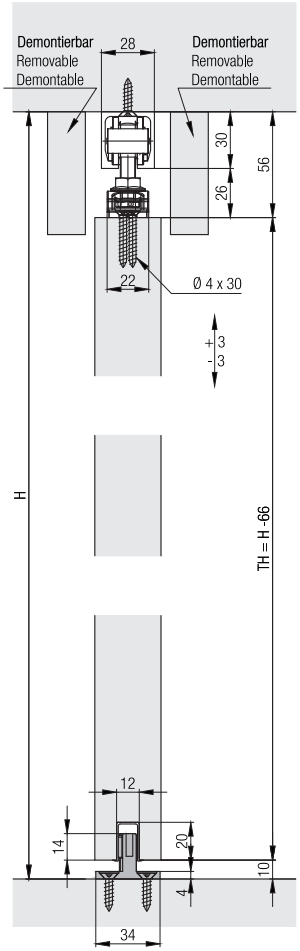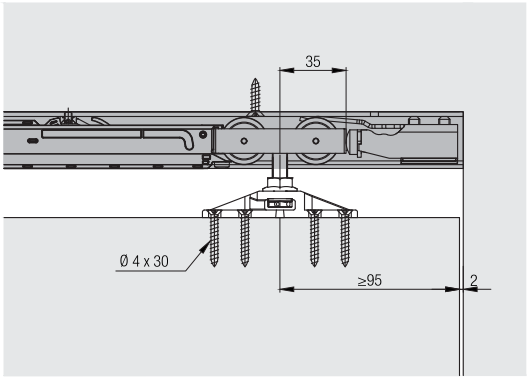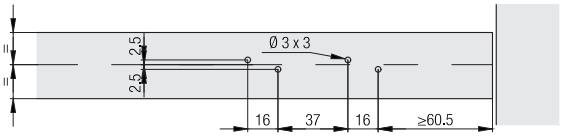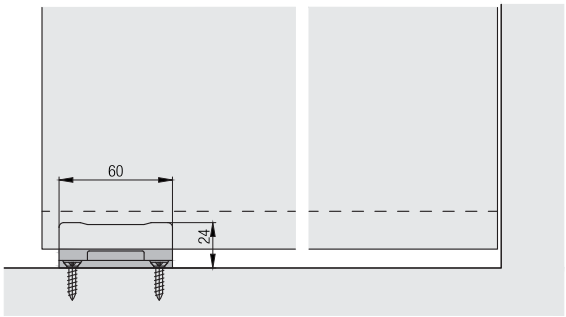
max. Türgewicht:	40 kg
max. Türhöhe:	4000 mm
max. Türbreite:	3000 mm
Türstärke:	35 - 80 mm
Höhenverstellung:	+ / - 3 mm