HAWA-Junior 80/Z-Pocket

- für Holztüren
- Wandtaschenlösung - Laufschiene jederzeit montier- und demontierbar
- Zweiwegaufhängung für Montage der Türe von vorne oder seitlich
- Höhenverstellung bei fertig montierter Türe
- oben laufend mit aufgesetzter Laufschiene
- Deckenmontage

Technische Daten

max. Türgewicht:	80 kg
max. Türhöhe:	4000 mm
max. Türbreite:	1500 mm
Türstärke:	35 - 80 mm
Höhenverstellung:	+ / - 4 mm

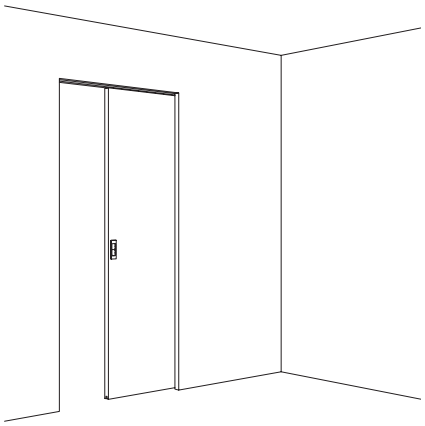

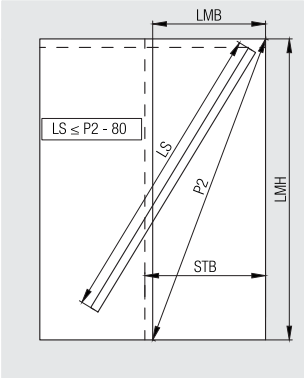

Berechnung Laufschienenlänge
Die Länge der Laufschiene muss mind. 80 mm kürzer sein als die freie Diagonale im Licht (P2).

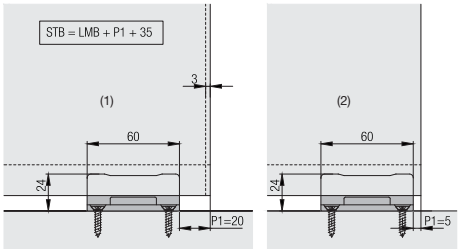

Berechnung Türbreite
Zur Berechnung der Schiebetürbreite sind folgende Faktoren zu Berücksichtigen:
- offene (1) oder geschlossene (2) Führungsnut
- mit oder ohne Federpuffer

LMB = Lichtmassbreite
LMH = Lichtmasshöhe
STB = Schiebetürbreite
P2 = Freie Diagonale
LS = Laufschiene

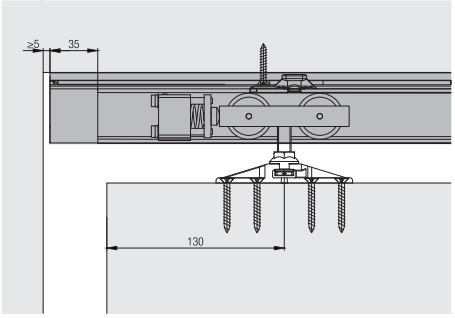
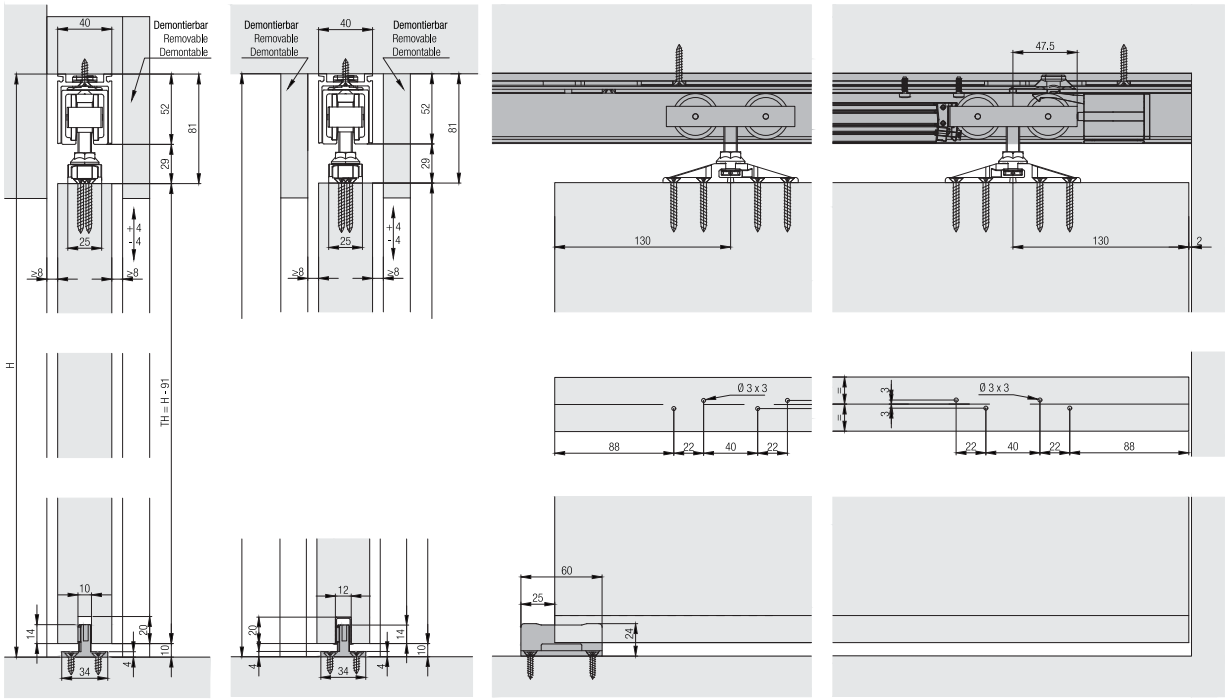
Federpuffer
Für die Türausstellung ohne sichtbare Beschlagsteile an der Türkante, in der Laufschiene integriert, mit Push-To-Open-Funktion.