HAWA-Junior 80/Z Symmetric

- für Holztüren
- ermöglicht das symmetrische Öffnen und Schließen von zwei Schiebetüren, ohne sichtbare Führung
- Zweiwegaufhängung für Montage der Türe von vorne oder seitlich
- Höhenverstellung bei fertig montierter Türe
- oben laufend mit aufgesetzter Laufschiene
- Deckenmontage

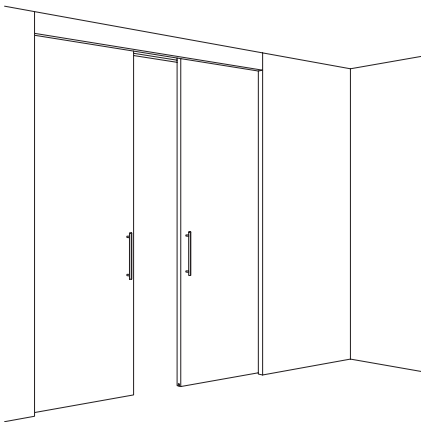

Technische Daten
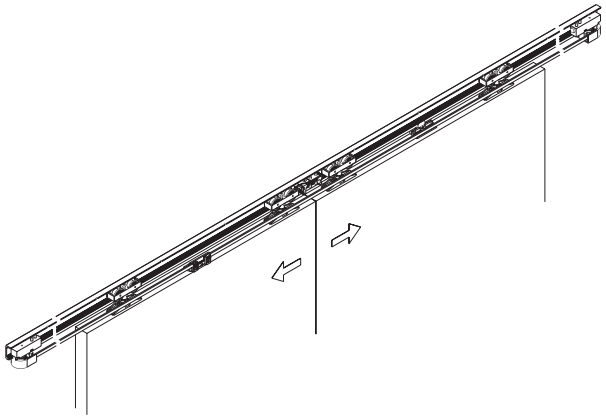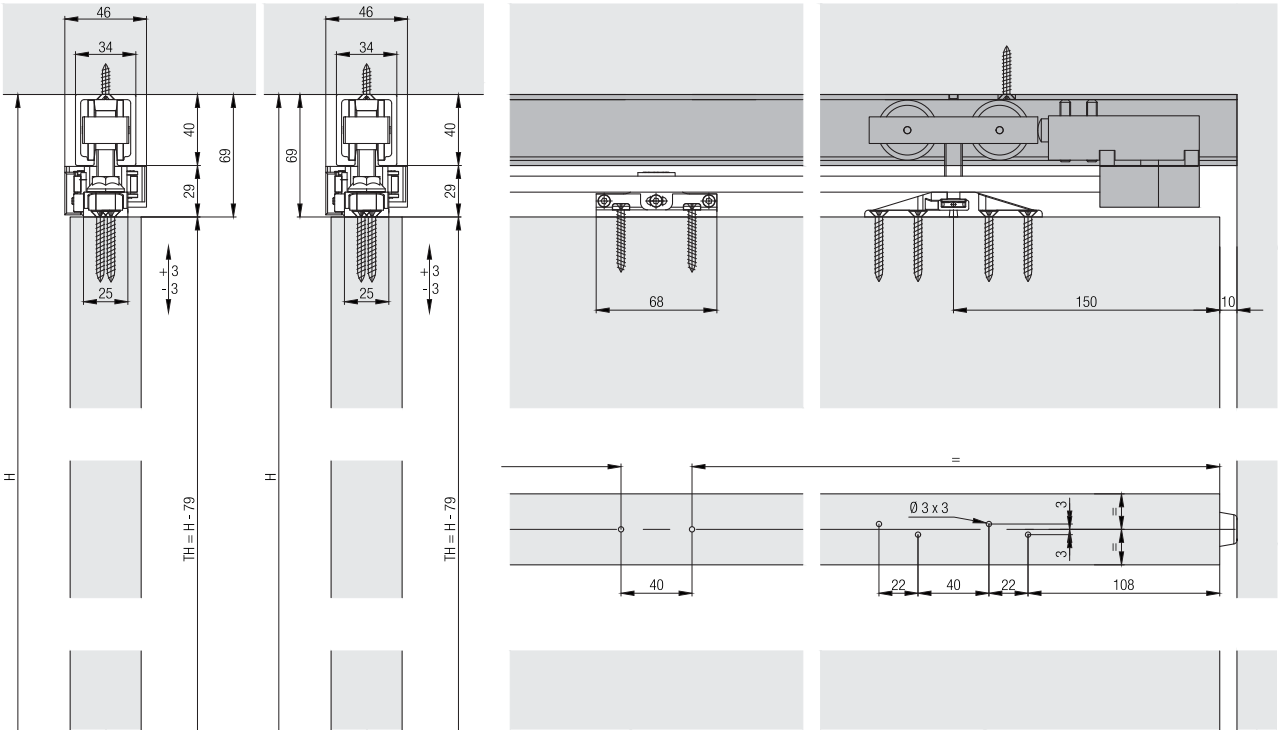
max. Türgewicht:	80 kg
max. Türhöhe:	4000 mm
max. Türbreite:	500 - 1200 mm
Türstärke:	35 - 80 mm
Höhenverstellung:	+ / - 3 mm