GU BKS A Öffner Anschlussplan

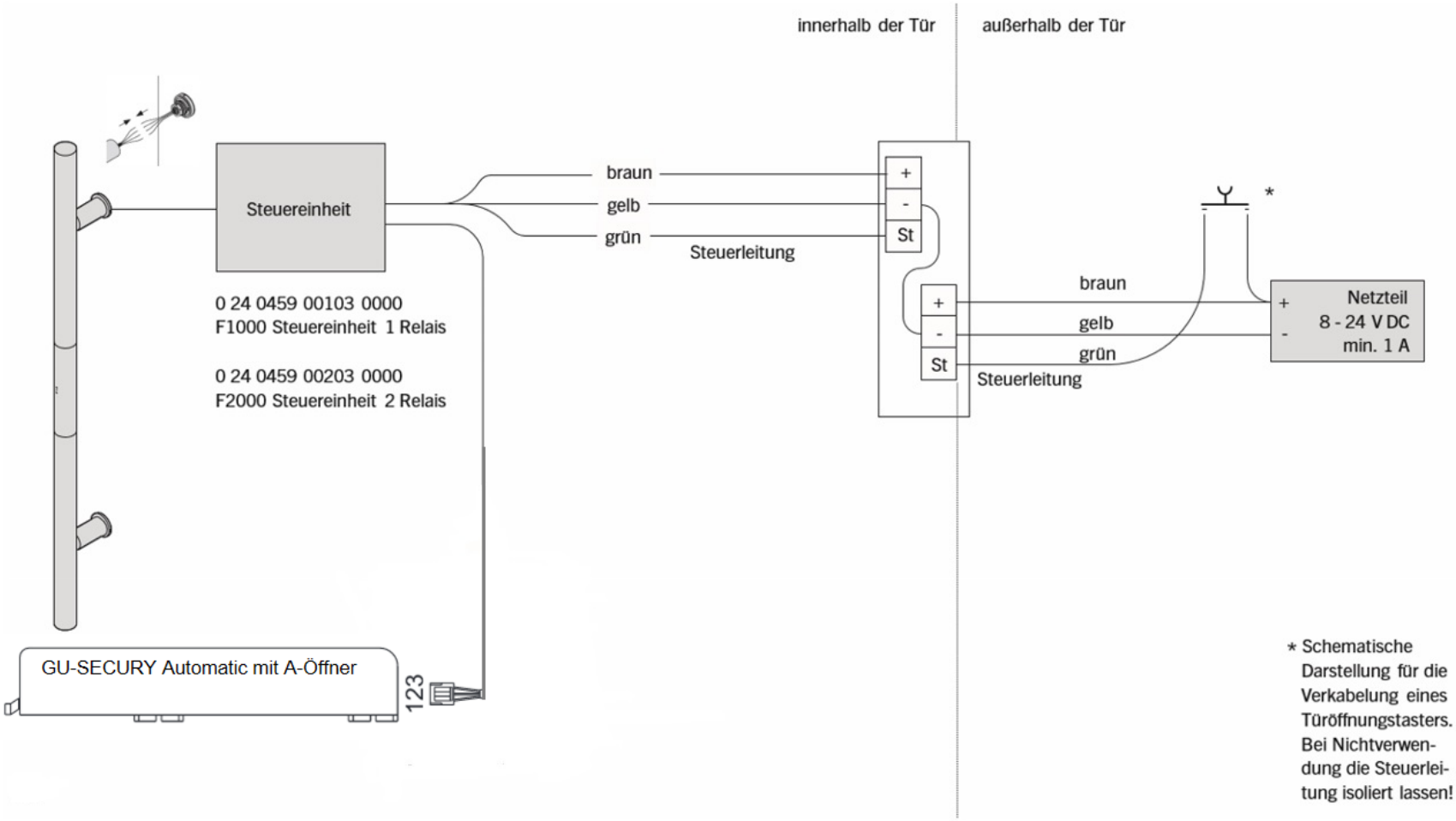

* Schematische Darstellung für die Verkabelung eines Türöffnungstasters. Bei Nichtverwendung die Steuerleitung isoliert lassen!