# HELM 140

## Einbauschnitte Holz

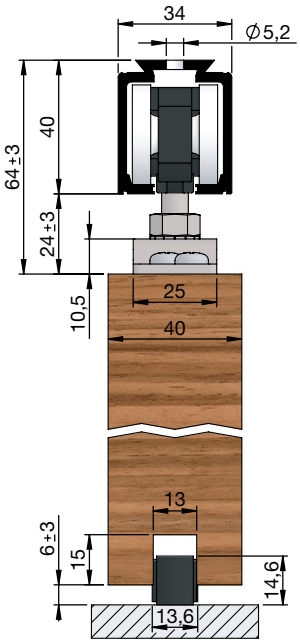


mit Tragflansch

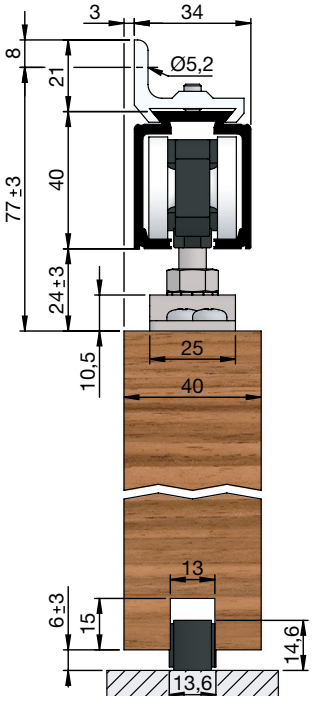


mit Tragflansch,
Wandbefestigungswinkel

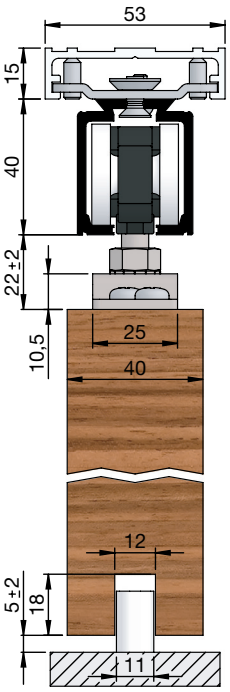


mit Tragflansch,
Befestigungsschiene WT
für Wandtasche

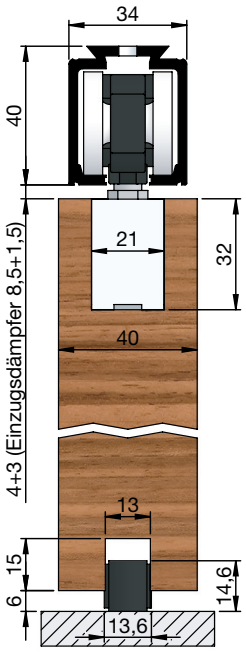


mit Alu-Tragprofil ME

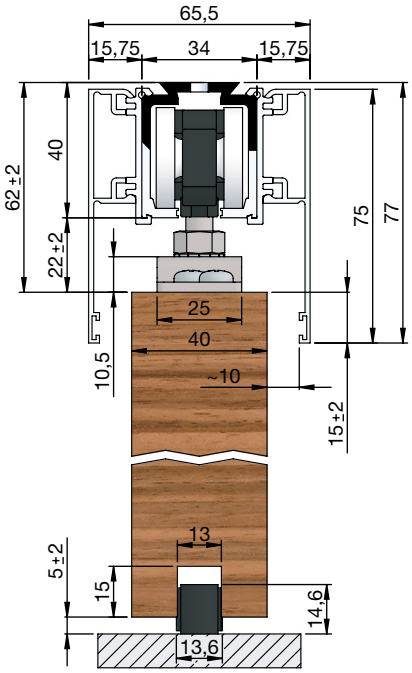


mit Tragflansch, Adapterprofil,
Blende H/G beidseitig

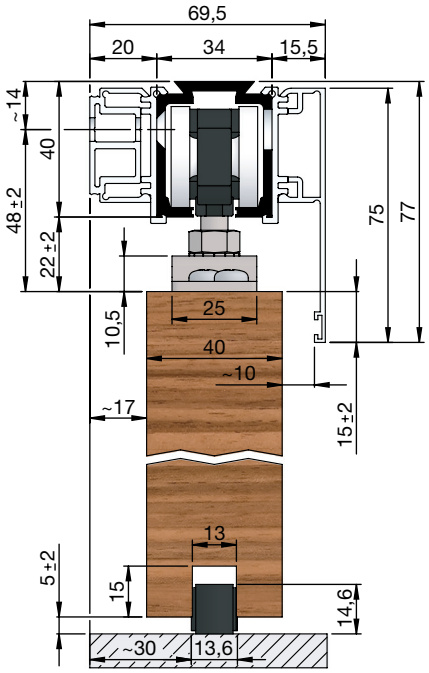


mit Tragflansch, Adapterprofil,
Abstandsprofil, Blende H/G einseitig

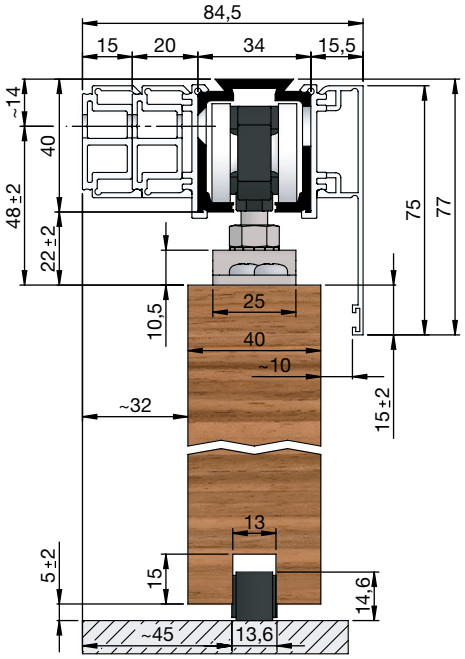


mit Tragflansch, Adapterprofil,
2 x Abstandsprofil einseitig,
Blende H/G einseitig