HELM 150

- für Holztüren
- ein- oder mehrflügelige Anlagen möglich
- Wand- oder Deckenmontage
- einsetzbar für Schiebetüren im Innenbereich bis 200 kg,
  für Schiebeläden im Außenbereich bis 120 kg
- Rollapparate mit Kugellager
- Verhältnis der Türhöhe zur Türbreite darf 2,5:1 nicht überschreiten
- geprüft nach DIN EN 1527:1998 mit 100.000 Zyklen

Technische Daten

max. Türgewicht:	200 / 120 kg
Türstärke:	35 - 80 mm
Höhenverstellung:	+ / - 3 mm

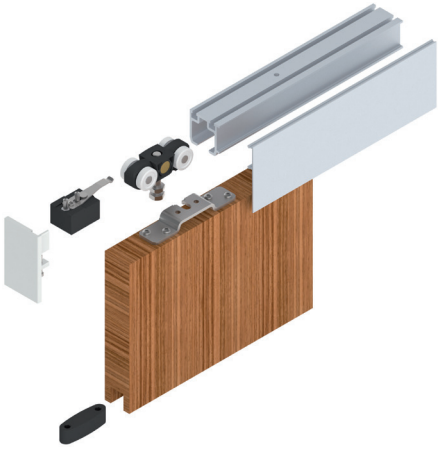

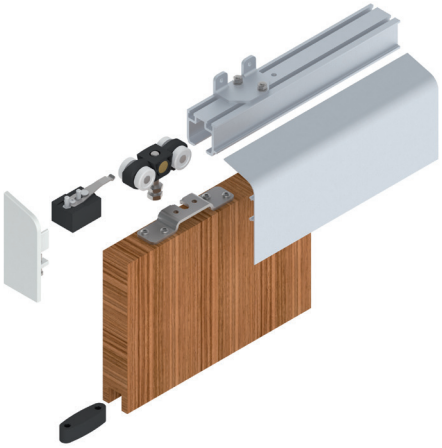

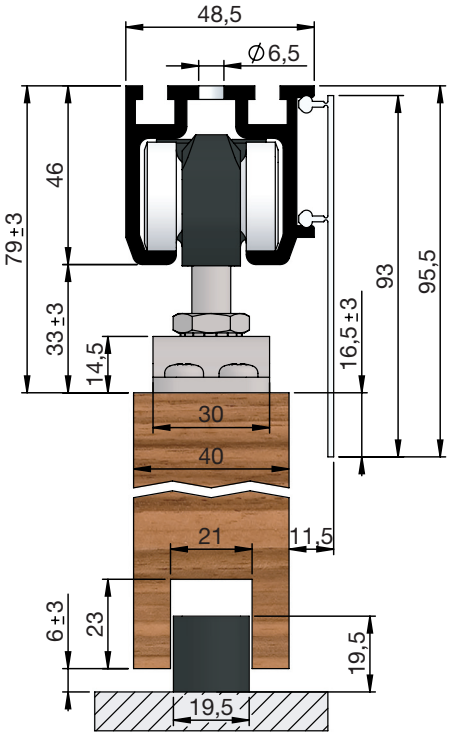

mit Tragflansch, Blende D einseitig

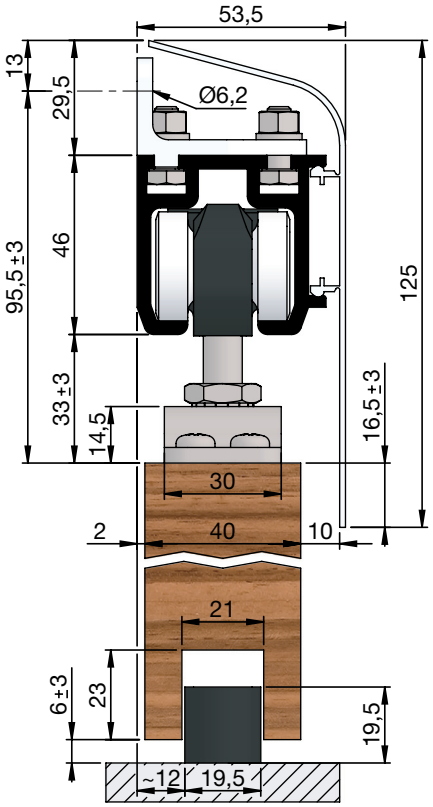

mit Tragflansch, Wandbefestigungswinkel,
Blende W einseitig