HELM 53

- für Holz- oder Glastüren (ESG)
- ein- oder mehrflügelige Anlagen möglich
- Wand- oder Deckenmontage
- Rollapparate mit Gleitlager
- Verhältnis der Türhöhe zur Türbreite darf 2,5:1 nicht überschreiten
- geprüft nach DIN EN 1527:2013 mit 75.000 Zyklen

Technische Daten

max. Türgewicht:	50 kg
Türstärke:	Holz ab 20 mm
	Glas (ESG) 8 mm
Höhenverstellung:	Holz + / - 5 mm
	Glas + / - 4 mm

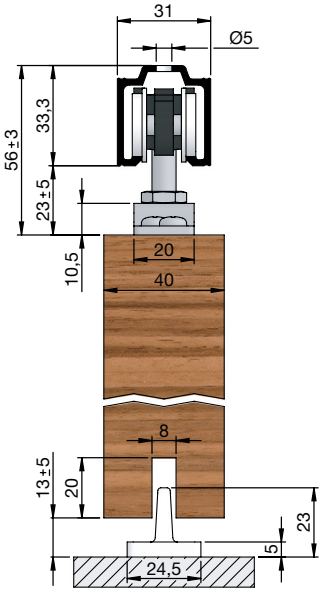

mit Tragflansch

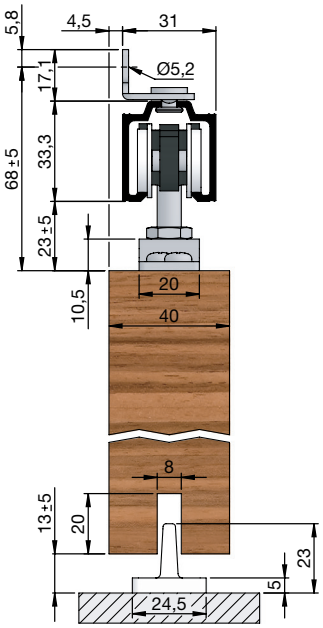

mit Tragflansch,
Wandbefestigungswinkel

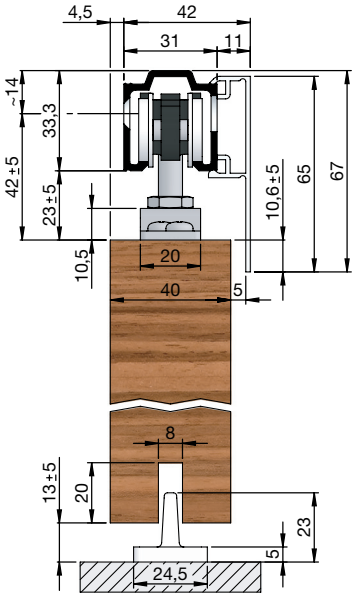

mit Tragflansch, Blende einseitig

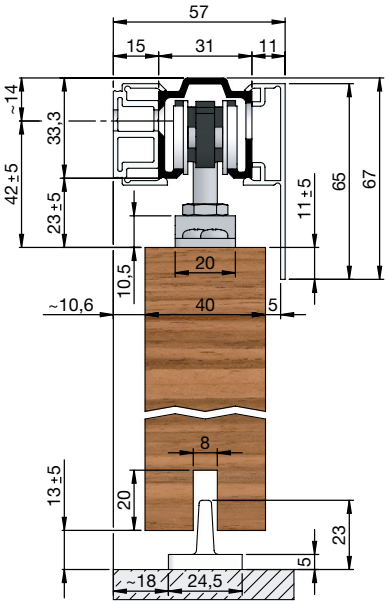

mit Tragflansch, Abstandsprofil,
Blende einseitig

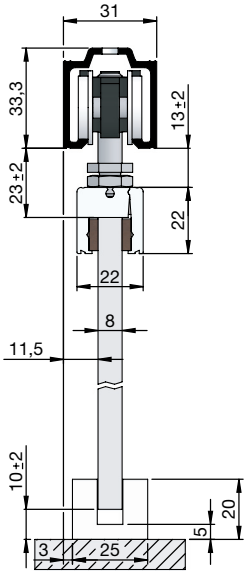

mit Klemmbefestigung

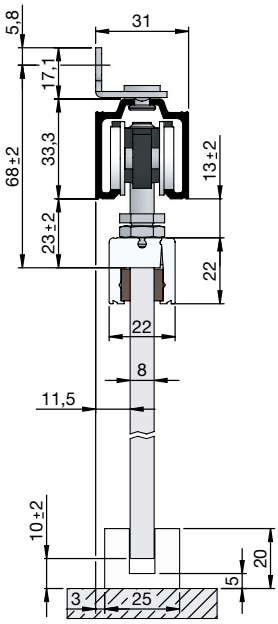

mit Klemmbefestigung,
Wandbefestigungswinkel