HELM 73

- für Holztüren
- ein- oder mehrflügelige Anlagen möglich
- Wandmontage, Deckenmontage oder Wandtaschenmontage
- minimale Einbauhöhe
- Synchronbeschlag möglich
- Komfortzubehör nachrüstbar, z.B.: Einzugsdämpfung
- klipsbare Montageprofile und Blenden
- Rollapparate mit Kugellager
- Verhältnis der Türhöhe zur Türbreite darf 2,5:1 nicht überschreiten
- geprüft nach DIN EN 1527:2013 mit 200.000 Zyklen

Technische Daten

max. Türgewicht:	80 kg
Türstärke:	Holz ab 20 mm
Höhenverstellung:	+ / - 5 mm

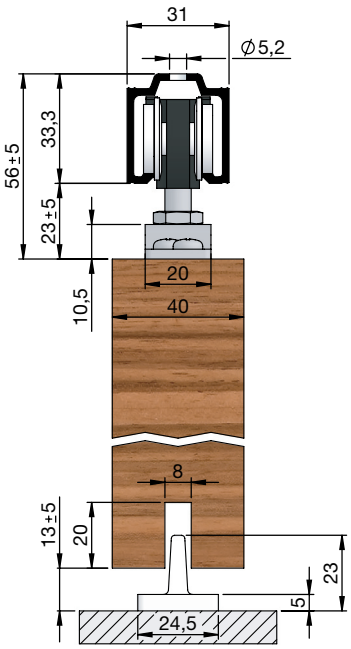

mit Tragflansch

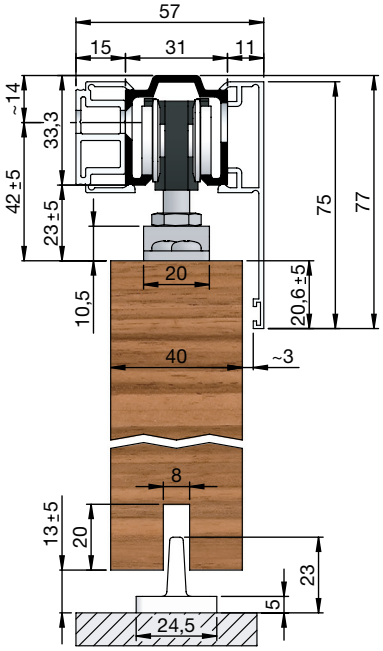

mit Tragflansch, Abstandsprofil, Blende H/G einseitig

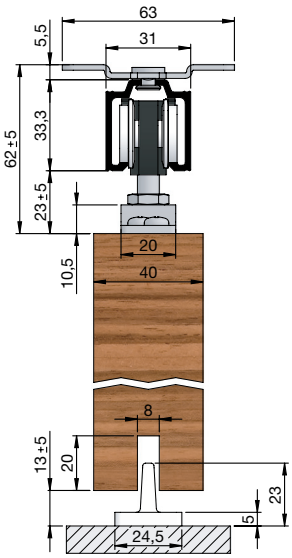

mit Tragflansch, Deckenbefestigungsplatte

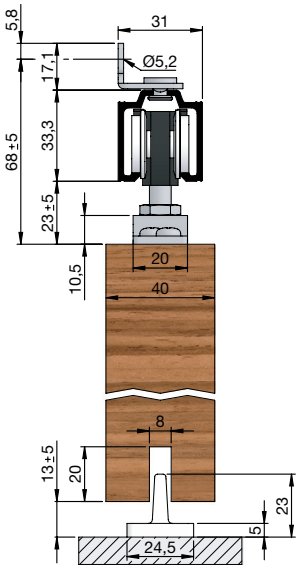

mit Tragflansch, Wandbefestigungswinkel

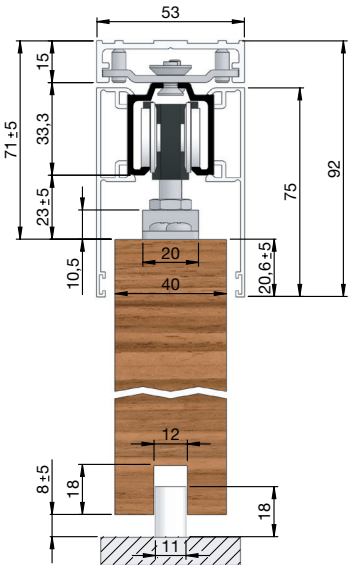

mit Tragflansch, Befestigungsschiene WT für Wandtasche, Blende H/G beidseitig

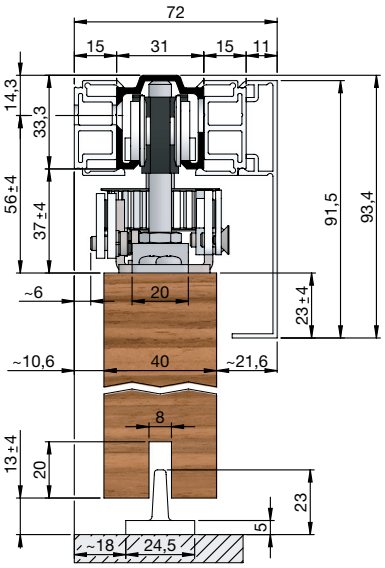

mit Tragflansch, Synchronbeschlag, Technikblende einseitig, Abstandsprofil beidseitig