solido

solido 80

Einbauschnitte Glas

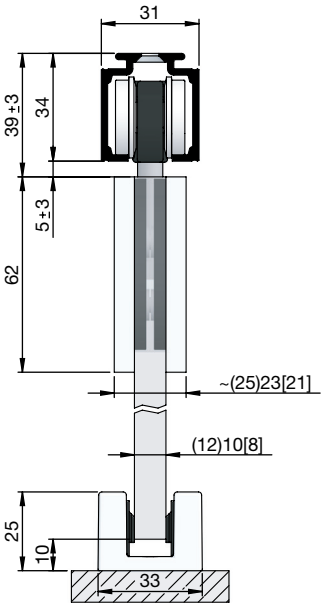

mit Punktbefestigung

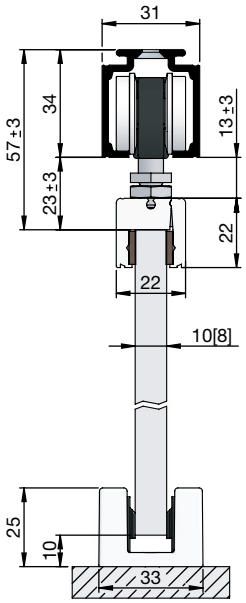

mit Klemmbefestigung

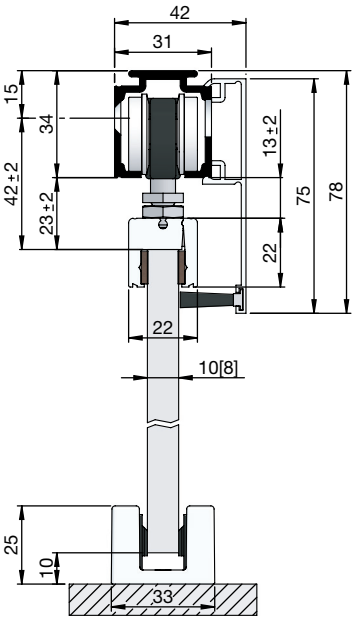

mit Klemmbefestigung, Blende H/G einseitig mit Bürste

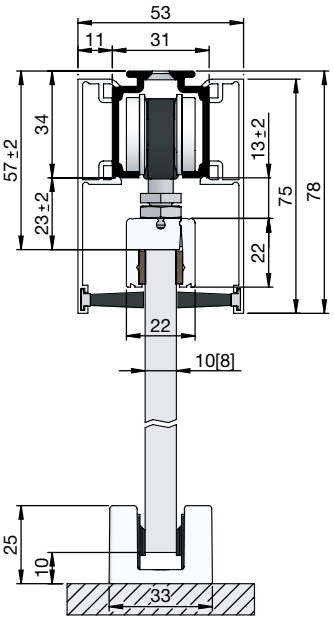

mit Klemmbefestigung, Blende H/G beidseitig mit Bürste

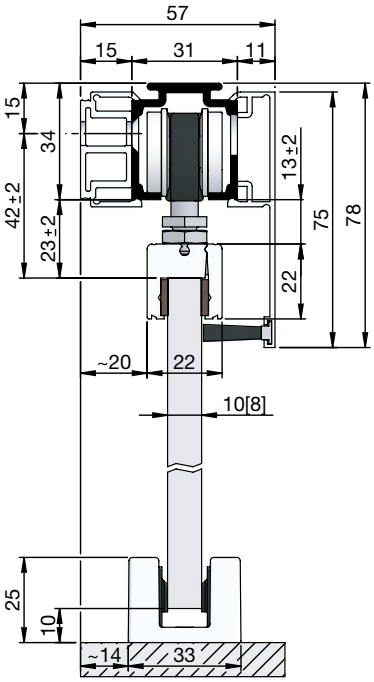

mit Klemmbefestigung, Abstandsprofil, Blende H/G einseitig mit Bürste

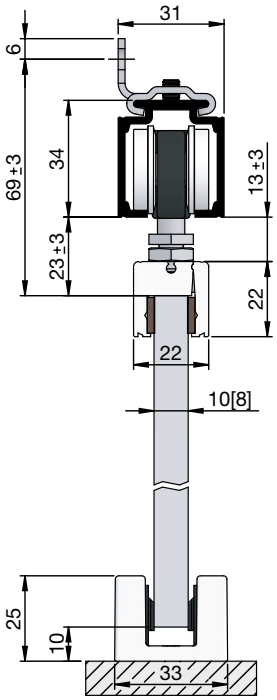

mit Klemmbefestigung, Wandbefestigungswinkel

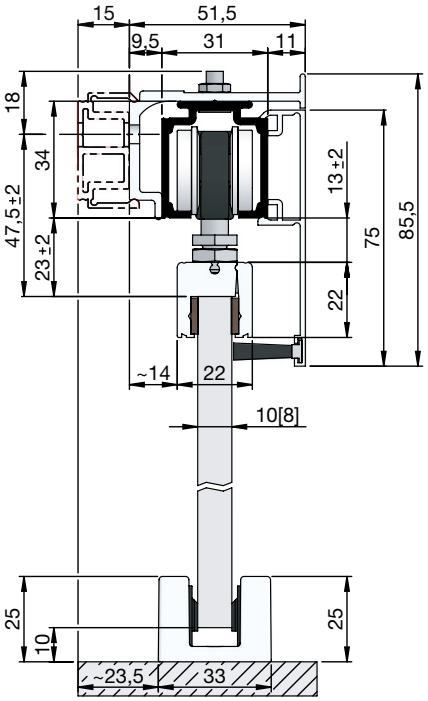

mit Klemmbefestigung, Montageschiene, Blende H/G einseitig mit Bürste, Abstandsprofil

solido

solido 80

Einbauschnitte Glas

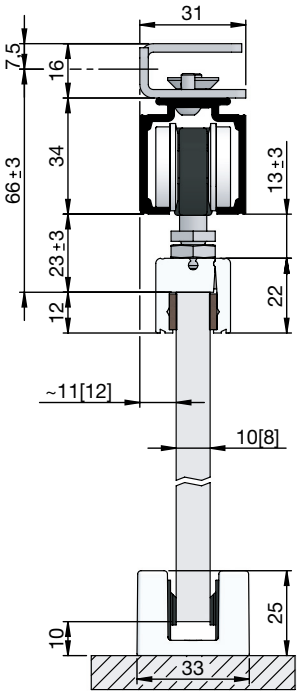

mit Klemmbefestigung,
Wandtaschenbefestigungswinkel
Wandmontage

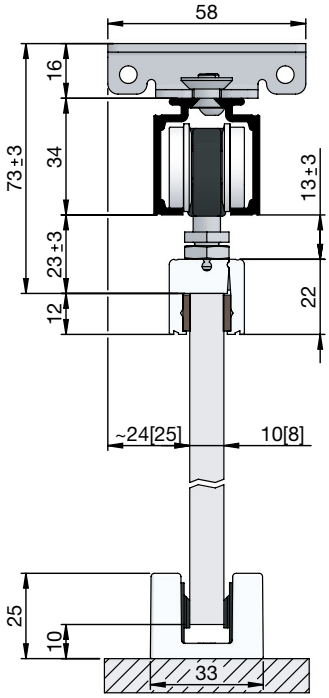

mit Klemmbefestigung,
Wandtaschenbefestigungswinkel
Deckenmontage

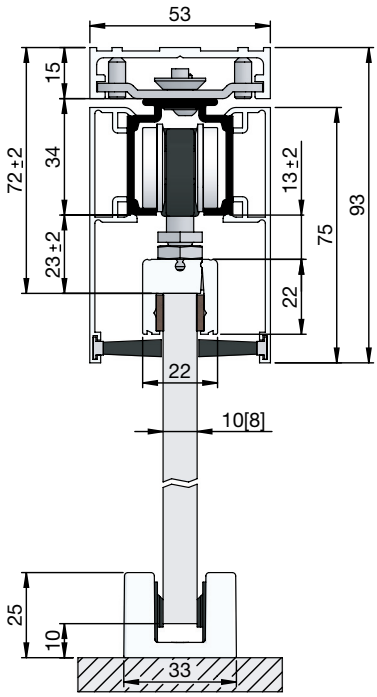

mit Klemmbefestigung, Befestigungs-
schiene WT für Wandtasche, Blende H/G
beidseitig mit Bürste

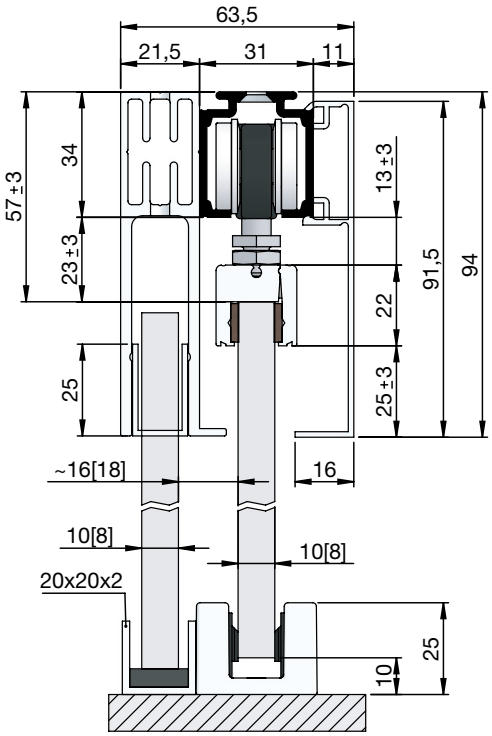

mit Klemmbefestigung, Seitenteilprofil mit U-Profil,
Technikblende einseitig

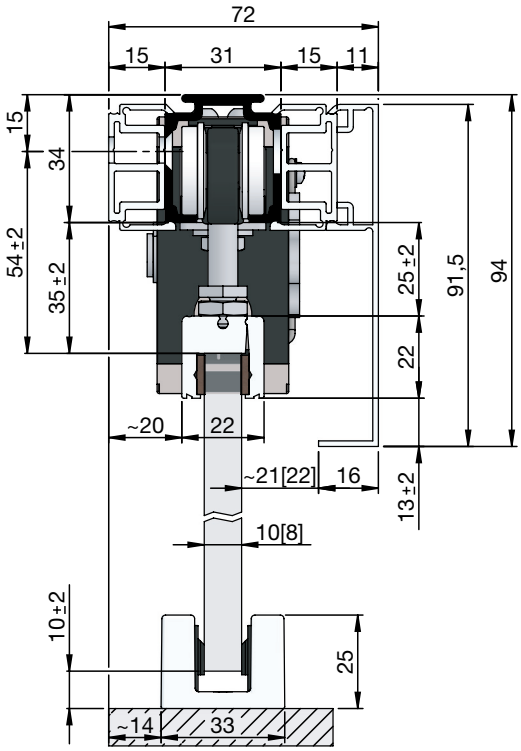

mit Klemmbefestigung, Türschließer SmartClose,
Technikblende einseitig, Abstandsprofil beidseitig

solido

solido 80

Einbauschnitte Glas

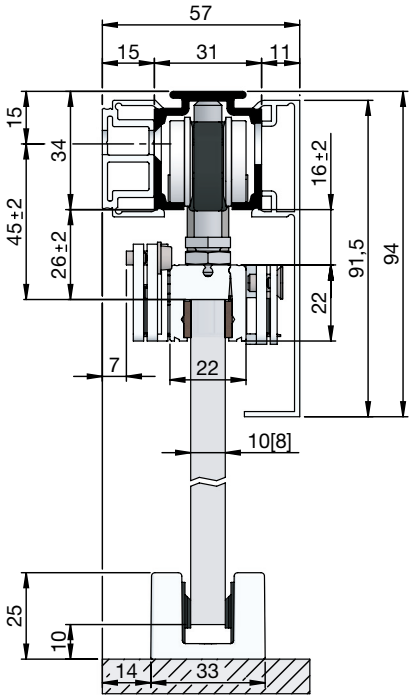

mit Klemmbefestigung, Synchronbeschlag,
Technikblende einseitig, Abstandsprofil einseitig

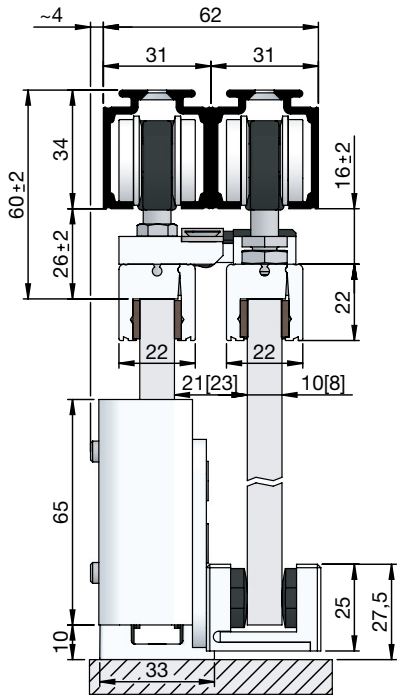

mit Klemmbefestigung, Teleskopbeschlag 2-flg.

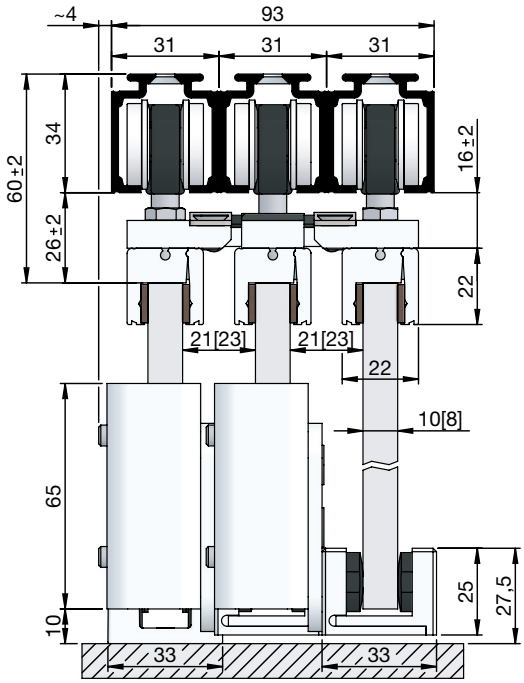

mit Klemmbefestigung, Teleskopbeschlag 3-flg.