Sada kování pro 2-3 dřevěné dveře do 65/80 kg, Horní pojezdová kolejnice k přišroubování. Tlumení volitelně integrované v pojezdové kolejnici. Design Forslide horní vedení

výpočty

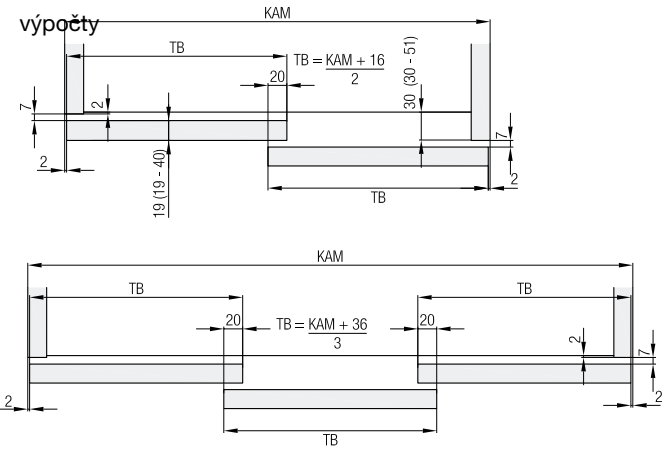

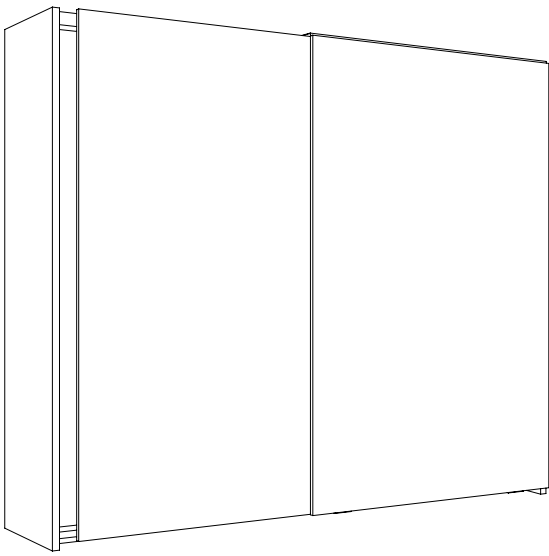
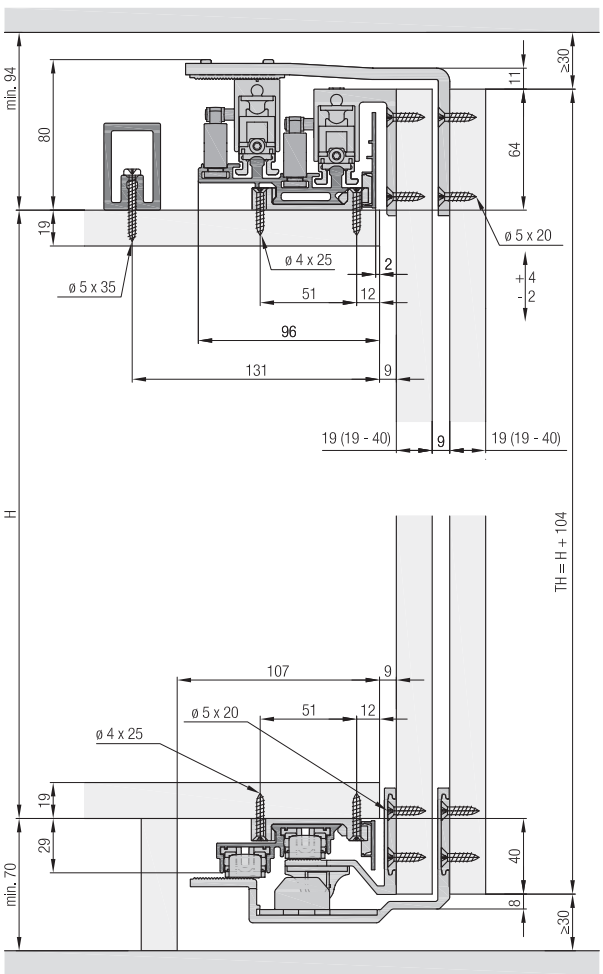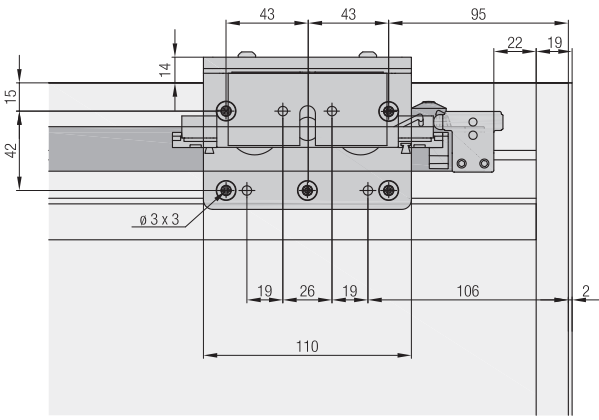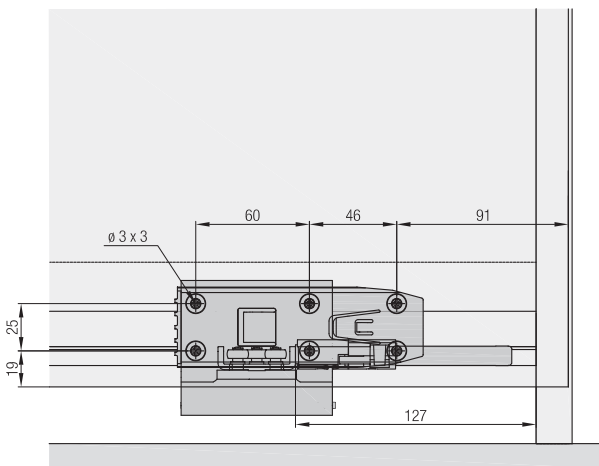
příklad zabudování