Einwurfklappe für Türseitenteilanlagen

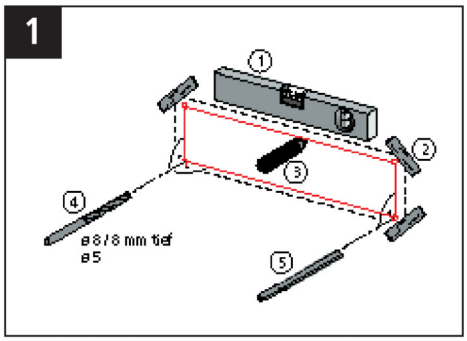

❶❷ Schablone ausrichten u. fixieren, ❸ Aussparung anreißen, ❹ Bohrungen anbringen, ❺ Aussparung herstellen

Bürste montieren (Option), Bürste an senkrechter Seite der Nut anlegen.

Bürste festklemmen (Option), Gummischnur an der schrägen Seite der Nut eindrücken.

Außenklappe mit Holzschrauben in den unteren Bohrungen fixieren.

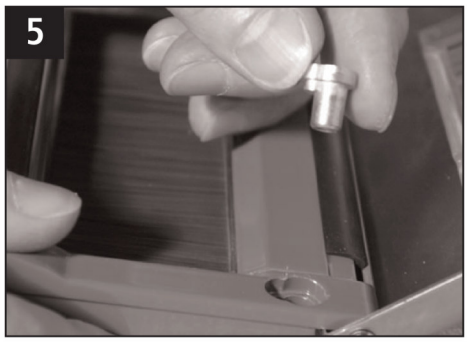

Gewindebuchsen in die oberen Bohrungen der Außenklappe einsetzen.

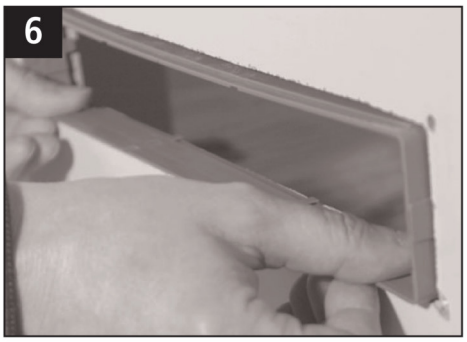

Durchwurfhals in benötigter Länge zusammenstecken und von innen einsetzen.

Innenklappe ansetzen und mit metrischen Schrauben durch die oberen Bohrungen mit der Außenklappe.....

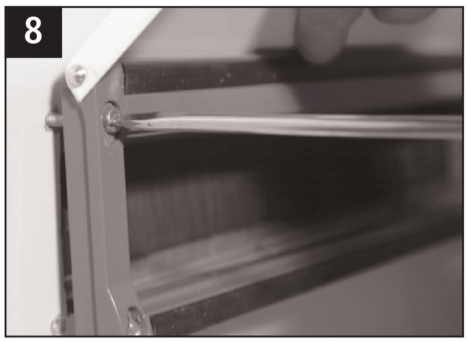

.....verschrauben. Untere Schrauben montieren.

Innenklappe.

Außenklappe.

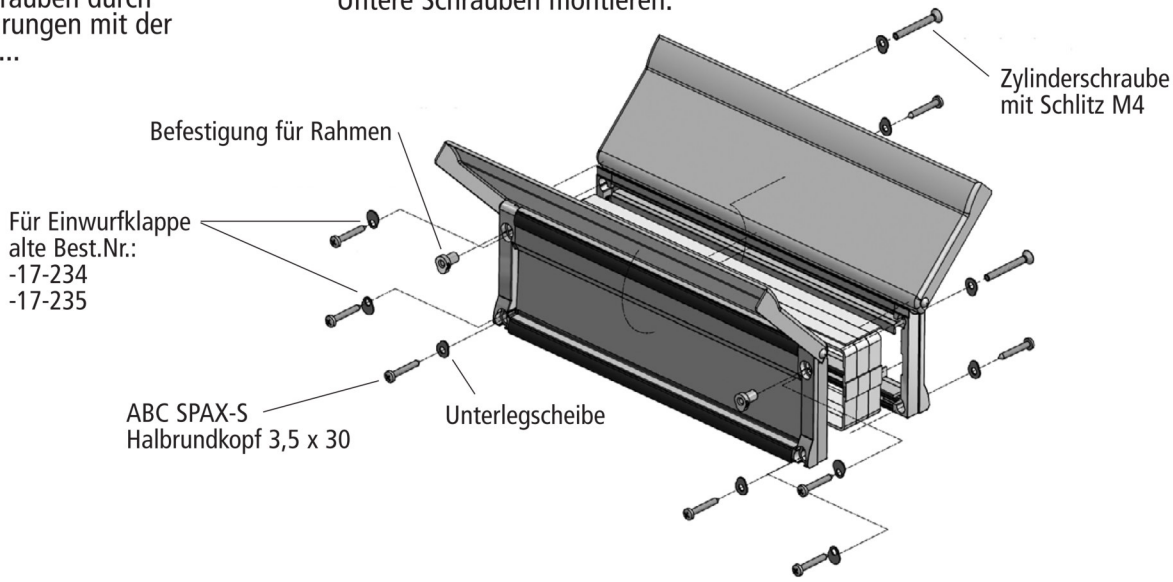

RM990098 – 02/2004 - Technische Änderungen vorbehalten