Okov za 2-3 vrata s donjim klizanjem, za drvena vrata (19/25 mm) do 50 kg, s vodilicom za pričvršćivanje vijcima.

Dizajn kombinirana fronta - Mixslide bez ublaživača uvlačenja

Berechnungen

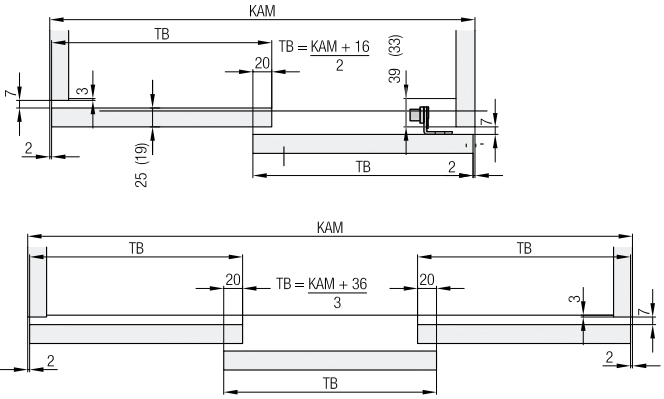

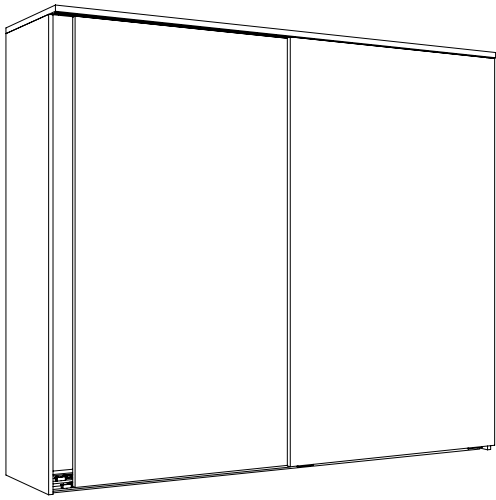

Primjeri ugradnje

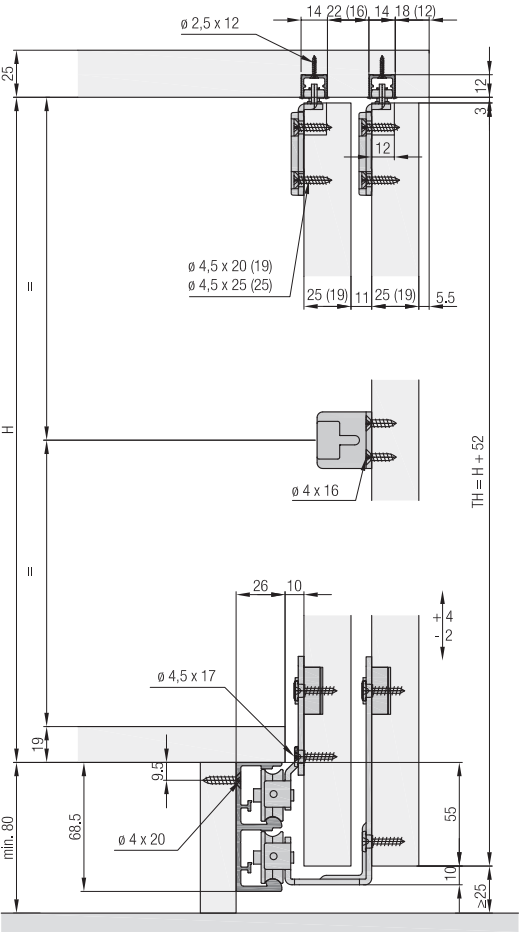

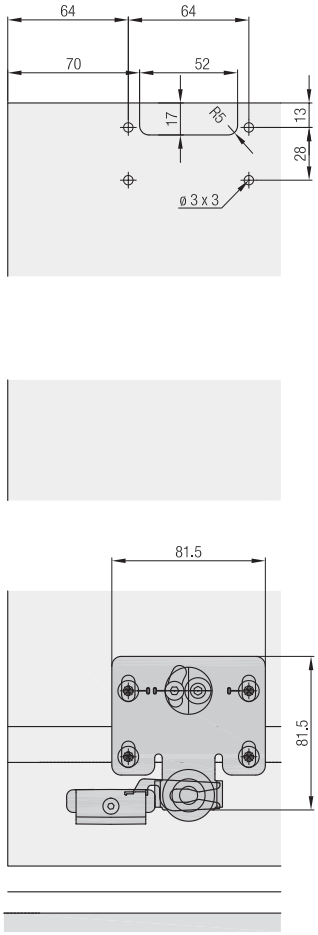

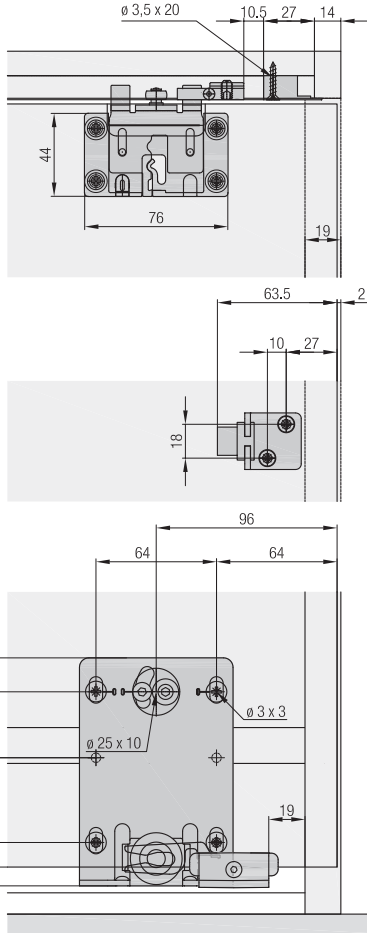

TH = visina vrata

Zadržavamo pravo na tehničke izmjene