Preklopni okov

Okovi za preklopna vrata

Preklopna vrata:
- Težine krila do 500 kg
  (drvena krila do 150 kg, čelična krila do 500 kg)
- Kotačići se postavljaju na krajeve krila
- Prednost: krila se zakreću samo na jednu stranu
  i tako se zajedno mogu gurnuti ispred zida
- Potrebna je donja vodilica
- Tri mogućnosti graničenja: A) tupo uliježuće
  B) u utoru/falcu, C) tupo naliježuće
- Sva krila su okretno međusobno povezana

Preklopni okovi

Izvedba „A“ – tupo uliježuće

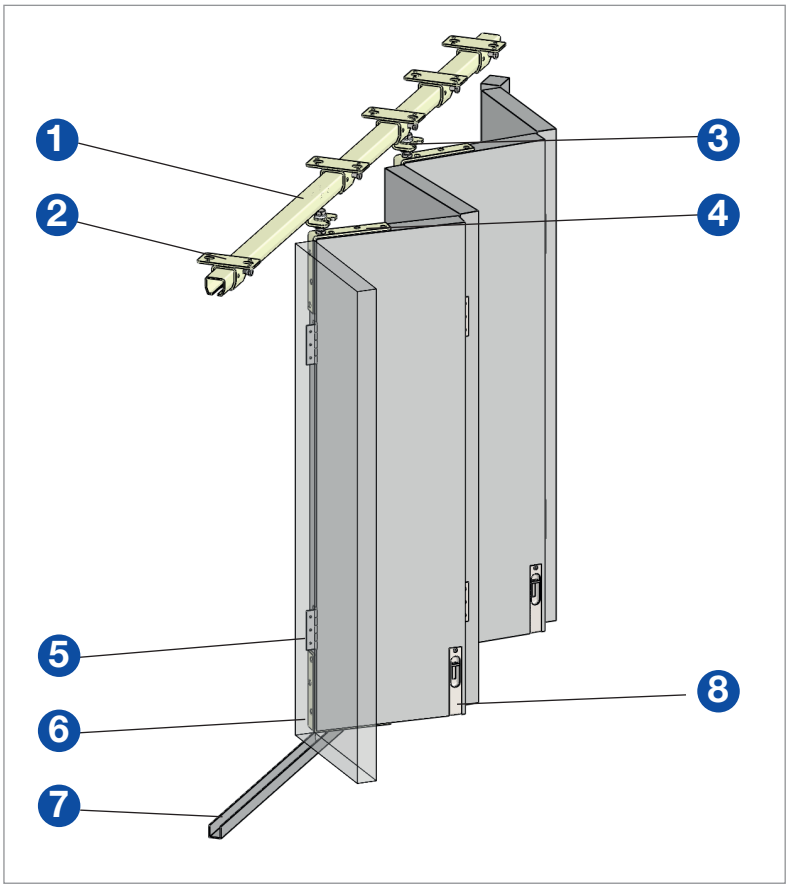

Popis okova

1. Vodilica -00
2. Zidni ili stropni nosač -01/-02
3. Klizni ovjes s kotačićima -86/-24
4. Nosivi kutnik -94
5. Spojnica -52
6. Vodeći kotačić -49
7. Donja vodilica/U-profil -40
8. Upušteni zasun

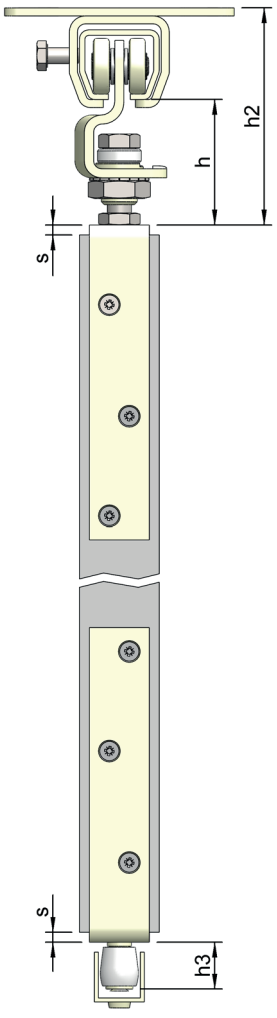

Profil	100	300	400	500
Nosivi kutnik	194	394	494	594
Težina krila (kg)	22	42	75	150
Vodeći kotačić	249	349	449	549
Ø kotačića	12	19	19[1]/32[2]	32[2]/50[3]
U-profil	240	340	340/440	440/540

Profil	100	300	400	500
h	54 + 12	63 + 13	76 + 13	97 + 25
h2	90 + 12	109 + 13	131 + 13	172 + 25
h3	14	23,5	25[1]/36[2]	32,5[2]/46,5[3]
s	4	5	6	8

[1] za U-profil 340 [2] za U-profil 440 [3] za U-profil 540

HELM

Preklopni okovi

Izvedba „B“ – u falcu

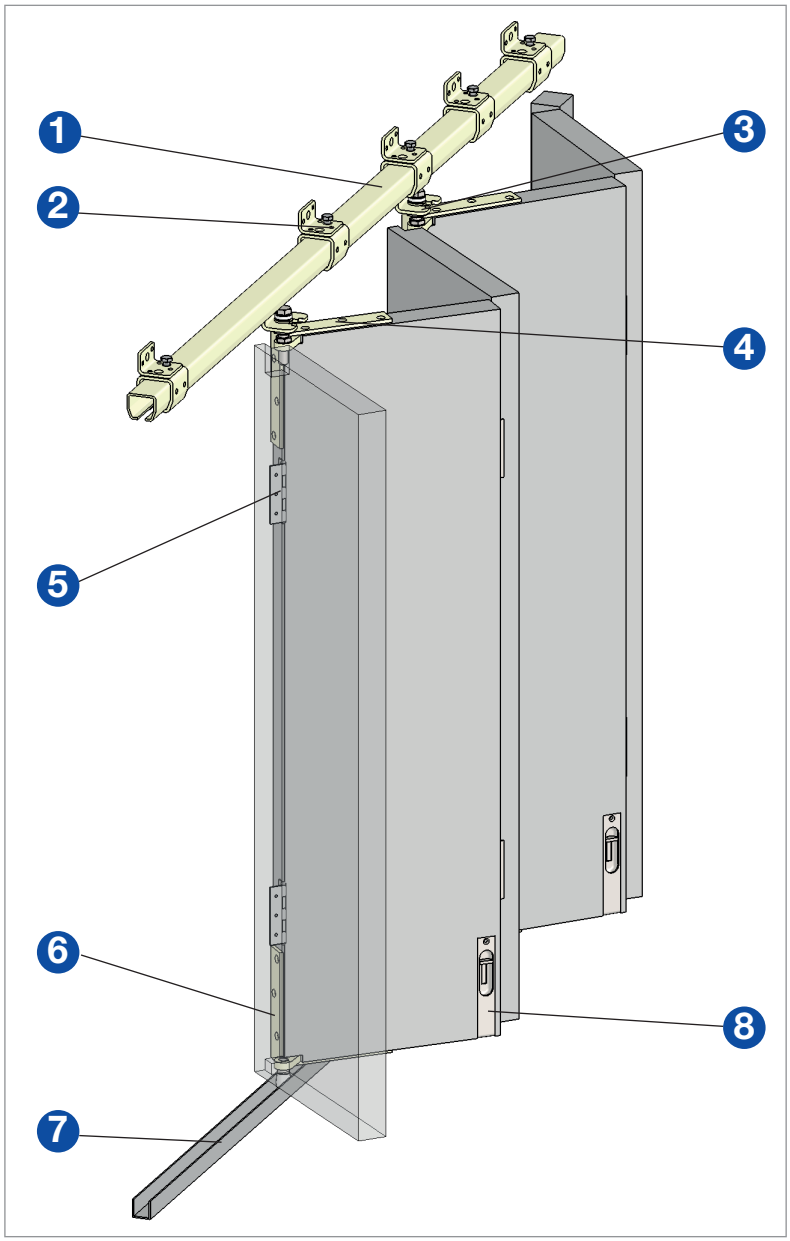

Popis okova

1. Vodilica -00
2. Zidni ili stropni nosač -01/-02
3. Klizni ovjes s kotačićima -86/-24
4. Nosivi kutnik -97 desno ili lijevo
5. Spojnica -52
6. Vodeći kotačić -50 desno ili lijevo
7. Donja vodilica/U-profil -40
8. Upušteni zasun

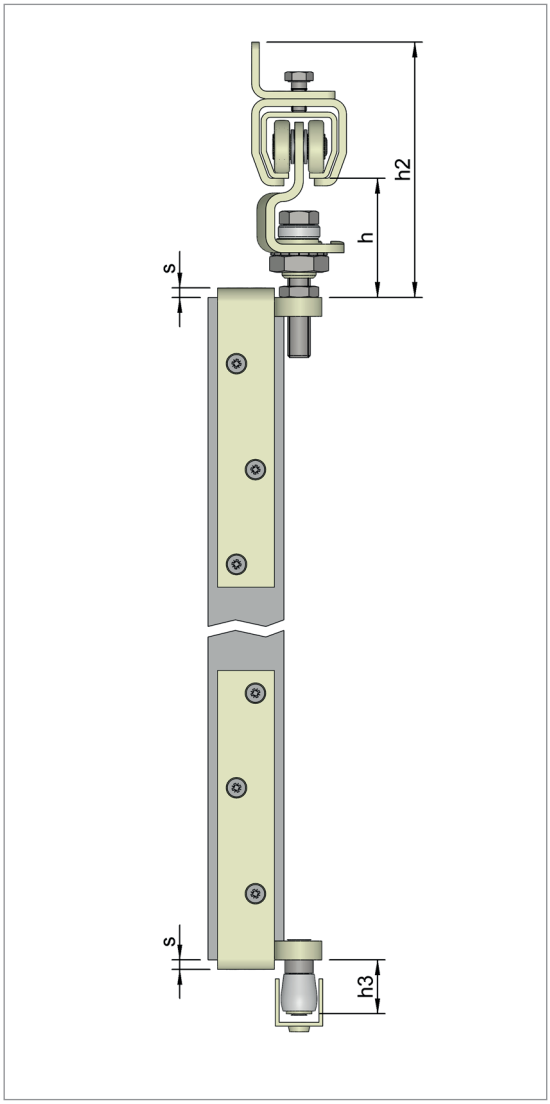

Profil	100	300	400	500
Nosivi kutnik	197	397	497	597
Težina krila (kg)	22	42	75	150
Vodeći kotačić	250	350	450	550
Ø kotačića	12	19	19[1]/32[2]	32[2]/50[3]
U-profil	240	340	340/440	440/540

Profil	100	300	400	500
h	54 + 12	63 + 13	76 + 13	97 + 25
h2	111 + 12	135 + 13	165 + 13	213 + 25
h3	18	28,5	29,5[1]/38[2]	37[2]/46,5[3]
s	4	5	6	8

[1] za U-profil 340 [2] za U-profil 440 [3] za U-profil 540

Preklopni okovi

Izvedba „C“ – tupo naliježuće

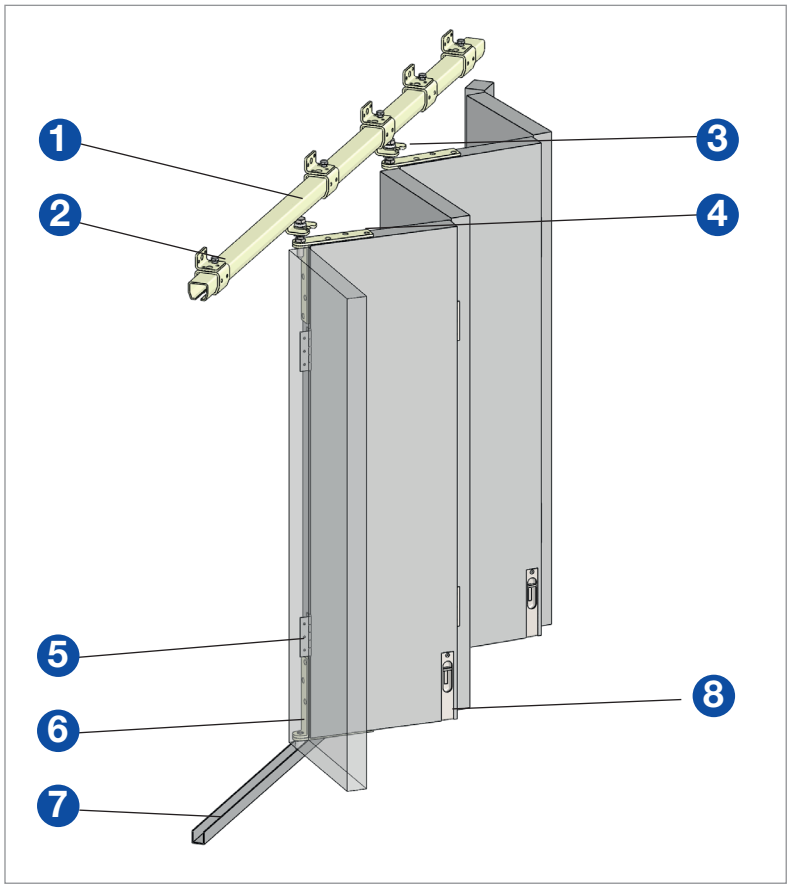

Popis okova

1. Vodilica -00
2. Zidni ili stropni nosač -01/-02
3. Klizni ovjes s kotačićima -86/-24
4. Nosivi kutnik -96
5. Spojnica -52
6. Vodeći kutnik -49 A
7. Donja vodilica/U-profil -40
8. Upušteni zasun

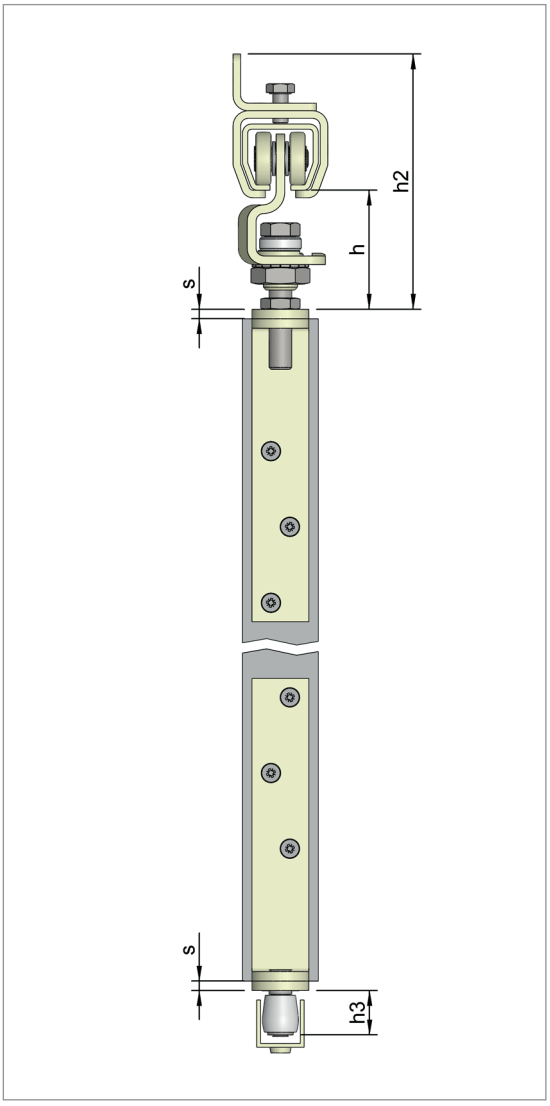

Profil	100	300	400	500
Nosivi kutnik	196	396	496	596
Težina krila (kg)	22	42	75	150
Vodeći kotačić	249A	349A	449A	549A
Ø kotačića	12	19	19[1]/32[2]	32[2]/50[3]
U-profil	240	340	340/440	440/540

Profil	100	300	400	500
h	54 + 12	63 + 13	76 + 13	97 + 25
h2	111 + 12	135 + 13	165 + 13	213 + 25
h3	14	23,5	25[1]/35,5[2]	36[2]/46,5[3]
s	4	5	6	8

[1] za U-profil 340 [2] za U-profil 440 [3] za U-profil 540