Classic Fluid

Standard-Schiebetürbeschlag mit Tragflansch.

- für Holztüren
- mit Einzugsdämpfung (FLUID-Technology)
- ein- oder mehrflügelige Anlagen möglich
- Wand- oder Deckenmontage
- Rollapparate mit Kugellager

Technische Daten

max. Türgewicht:	80 kg
Türstärke:	ab 20 mm
Höhenverstellung:	+ / - 4 mm

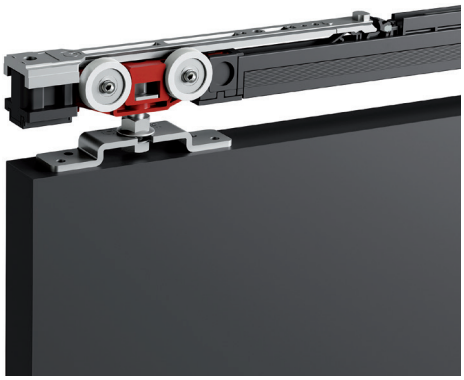

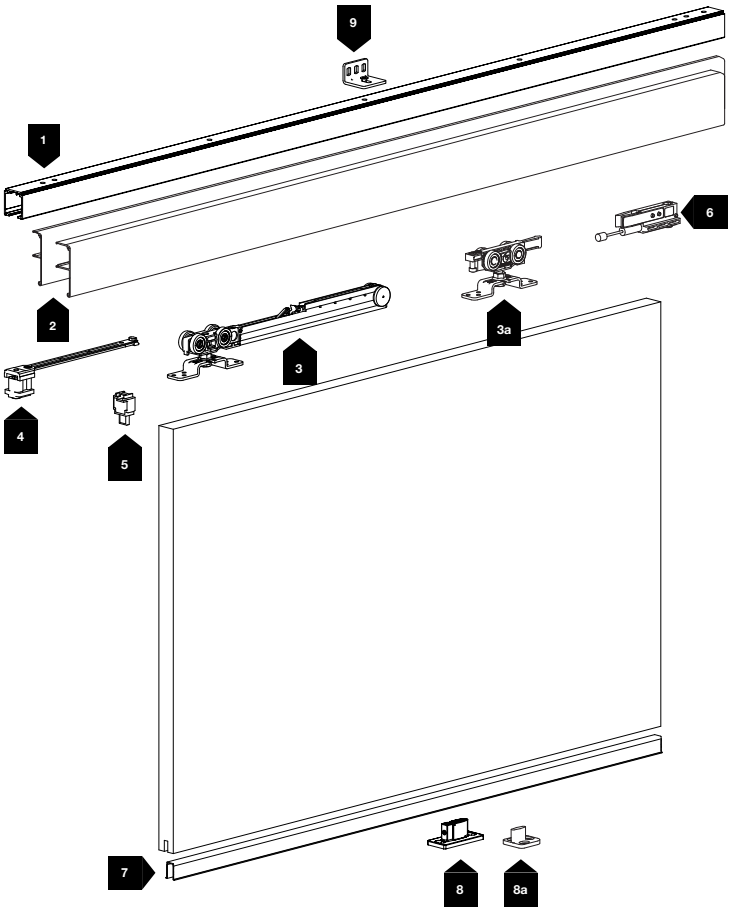

1. Laufschiene
2. Blende
3. Rollapparat mit Tragflansch und Einzugsdämpfung (Classic Fluid)
3a. Rollapparat mit Tragflansch (Classic Fluid/Basic Komfort)
4. Auslöser für Einzugsdämpfung
5. Positionierhilfe
6. Fangstopper gedämpft (Classic Fluid/Basic Komfort)
7. Führungsschiene
8. Bodenführung (Classic Fluid)
8a. Bodenführung (Classic Fluid/Basic Komfort)
9. Wandbefestigungswinkel

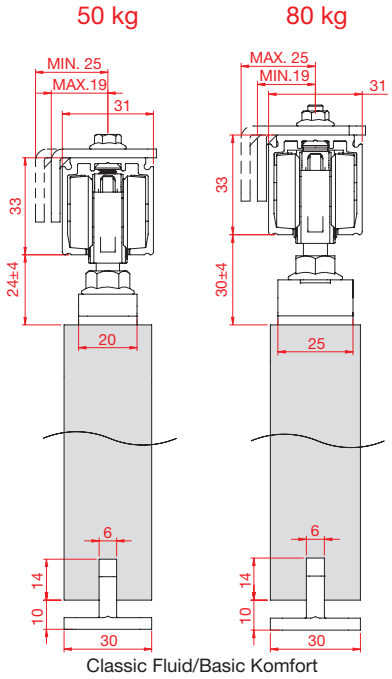

Classic Fluid/Basic Komfort

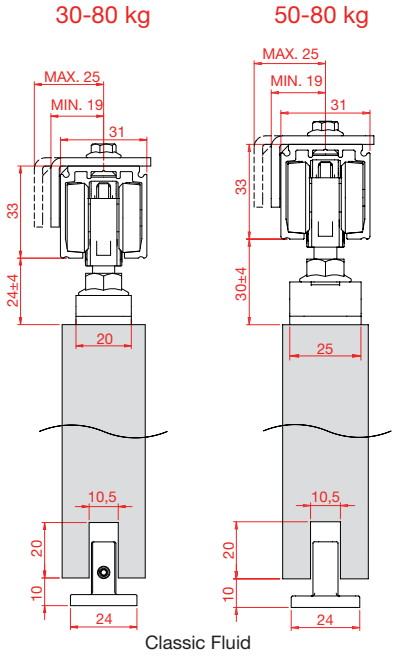

Classic Fluid