Hide Basic

Standard-Schiebetürbeschlag mit Tragprofil für minimale Einbauhöhe.

- für Holztüren
- mit Fangstopper oder Fangstopper gedämpft
- ein- oder mehrflügelige Anlagen möglich
- Wand- oder Deckenmontage
- Rollapparate mit Gleitlager

Technische Daten

max. Türgewicht:	80 kg
Türstärke:	ab 20 mm
Höhenverstellung:	+ / - 4 mm

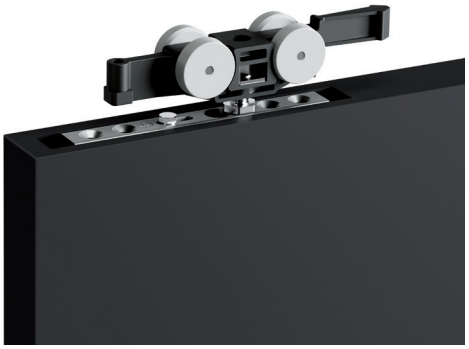

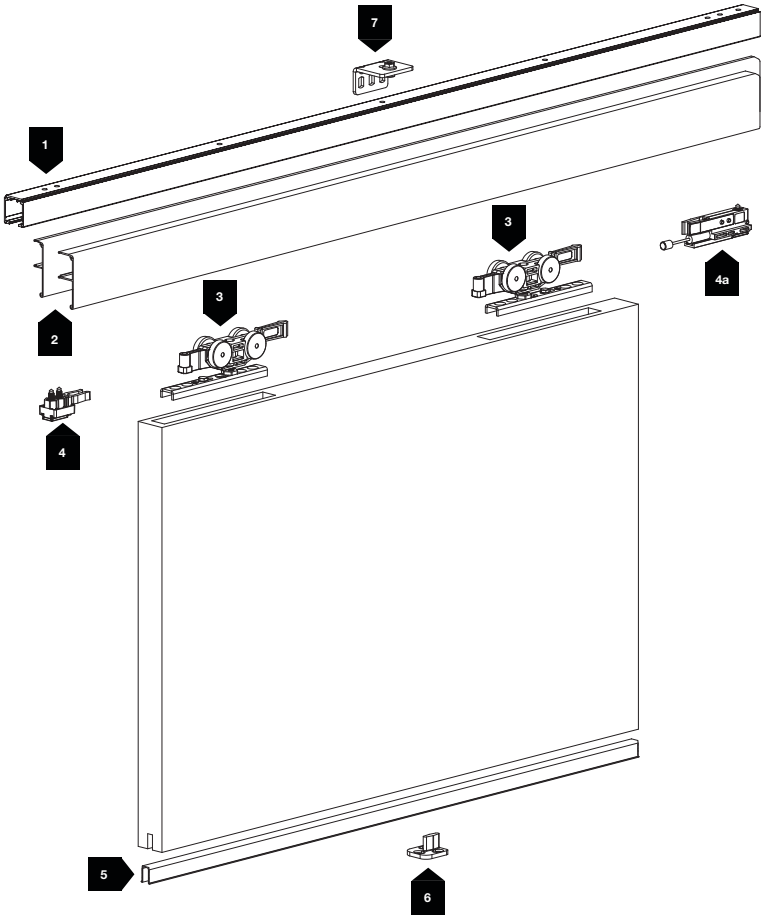

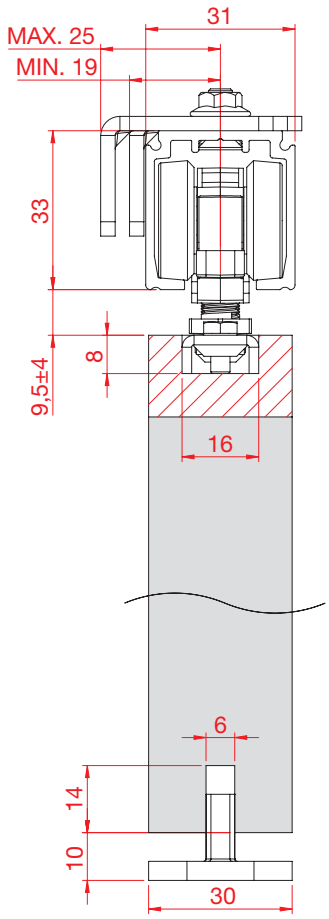

1. Laufschiene
2. Blende
3. Rollapparat mit Tragprofil
4. Fangstopper

4a. Fangstopper gedämpft

5. Führungsschiene
6. Bodenführung
7. Wandbefestigungswinkel