solido

Alu Putzabschlüsse BF 2506 mit Dichtteil, für Standard 25

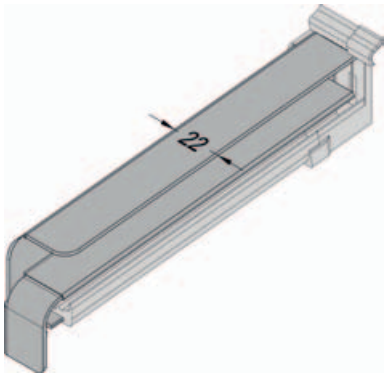

Eine normgerechte Verarbeitung gemäß EN 1027 für sämtliche Ausladungen.
Fertig zum Selbstaufstecken, ohne zusätzlichen Dichtstoff.
Durch starke Federung unverrückbarer Sitz. Durch das iWL-System (integriertes Wasser-Leit-System) wird bei Schlagregenbelastung des Fensterbanksystems das Flächenwasser kontrolliert nach außen abgeleitet. Die Dichtung übernimmt dabei gleichzeitig die thermisch bedingte Längsausdehnung der Fensterbank, so dass Putzrisse verhindert werden. Integrierter Dehnungsausgleich (3 mm)
Putzkantenbreite 22 mm
Hohe Schlagregendichtheit von 1950 Pascal (Systemgeprüft).
Zur Verarbeitung in allen Wärmedämmverbundsystemen (WDVS) geeignet
1 Paar (PAA) = 1 linker und 1 rechter Abschluss

Achtung Montagehinweis:
Beim Zuschnitt der Fensterbank ist darauf zu achten, dass der Gleitabschluss die Fensterbank beidseitig um jeweils 6 mm (= gesamt 12 mm) verbreitert.

Alu blank

Alu natur (EV 1) eloxiert

Alu dunkelbronce (ähnlich C34) eloxiert

Alu mittelbronce (ähnlich C33) eloxiert

Alu weiß RAL 9016
einbrennlackiert seidenglanz

Alu schokoladenbraun RAL 8017
einbrennlackiert hochwetterfest/matt

Alu anthrazitgrau RAL 7016
einbrennlackiert hochwetterfest/matt

Alu moosgrün RAL 6005
einbrennlackiert hochwetterfest/matt